
КОРОЛЕВА АНГЕЛОВ
Грег Бир
«Масштабная футурологическая панорама с детективным сюжетом и историей первого Контакта».
МИР ФАНТАСТИКИ
fanzon

Королева ангелов
Грег Бир

Аннотация
Грег Бир. Королева ангелов
Книга первая
1100–10111–11111111111
1
2
3
4
5
6
7
8
9
10
11
1100–11000–11111111111
12
13
14
15
16
17

18
19
20
21
22
23
24
25
26
1100–11001–11111111111
27
28
29
30
Книга вторая
1100–11010–11111111111
31
32
33
34
35
36
37
38
39
1100–11011–11111111111

40
41
42
43
44
45
46
47
48
49
50
51
52
53
1100–11100–11111111111
54
55
Книга третья
56
57
58
59
60
61
62
1100–11101–11111111111

63
64
65
66
67
68
69
70
1100–11110–11111111111
71
1100–11111–11111111111
72
73
1–1–100000000000
74
Благодарности
Об авторе

Аннотация

Лос-Анджелес, 2047 год, канун Цифрового Тысячелетия. Полицейская Мэри Чой преследует Эмануэля Голдсмита – известнейшего поэта, ставшего серийным убийцей, – чтобы вернуть его из сердца Карибских островов, объятых пламенем революции. Голдсмита ищут Селекционеры, чтобы покарать за его преступления. Ищут Ричард Феттл, лучший друг, пораженный связью литературного мастерства и безумием убийств, и Мартин Берк, психолог, который хочет найти источник человеческого зла в виртуальной Стране Разума Голдсмита.

Вдали, в районе альфы Центавра, земной зонд с ИИ на борту обнаруживает жизнь. А на Земле у самого совершенного ИИ вот-вот проснется самосознание.

В течение недели будет разгадана величайшая головоломка – тайна человеческой души.

Грег Бир
Королева ангелов

Посвящается Александре, еще до ее рождения, задолго до 100000000000

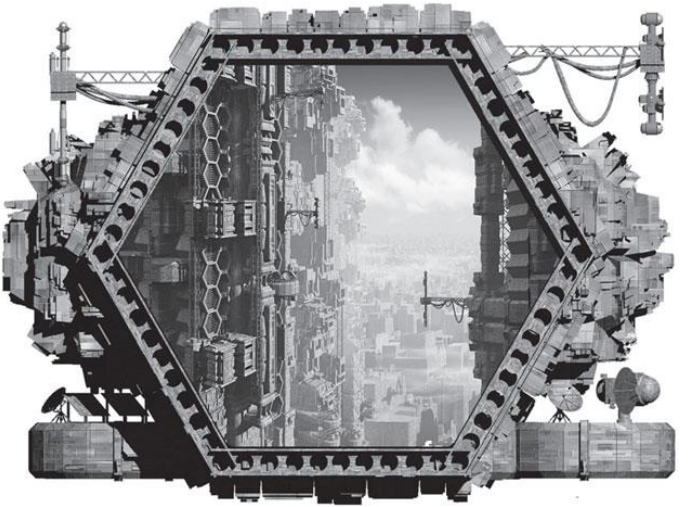

Greg Bear
Queen of Angels
Copyright © 1990 by Greg Bear

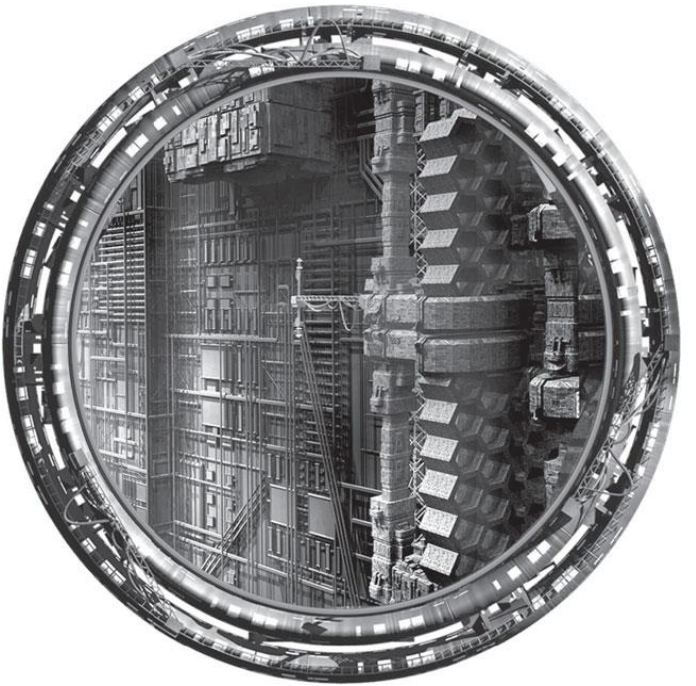

© О. Колесников, перевод на русский язык,

2020
© Издание на русском языке. ООО «Издательство «Эксмо», 2020

Книга первая

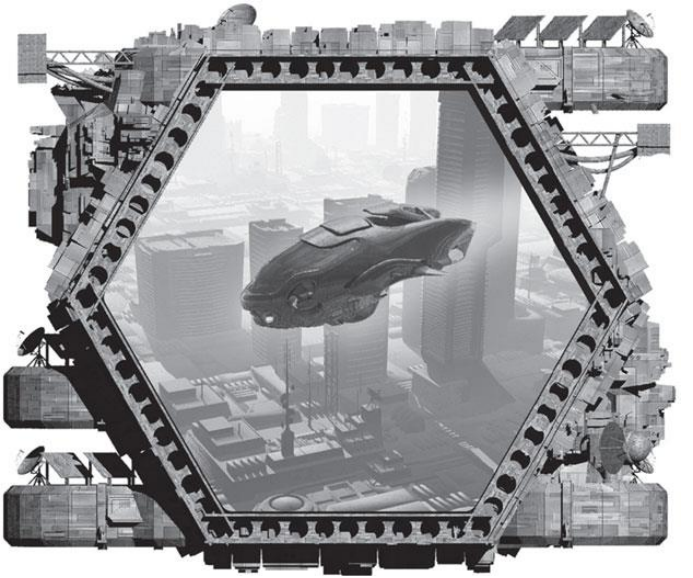

1100–10111–11111111111
1

Упражнение 1:

Представьте себе узор из деревьев, суровых и черных на фоне пепельного неба. Ветви резко проступают на нейтральной серости. Этот узор стабилен и неизменчив. Серый фон не имеет качеств, даже тени живости глаз за закрытыми веками. Более застылое состояние, чем сама зима; последний образ, застывший в глазах мертвеца. Спрашивается: вы хотите тишины и покоя?

Упражнение 2:

Есть пшеничное поле, каждый стебель обладает совершенством, и это поле людей. Есть нечто, что совершенно во всех людях, общее для всех, и найти это и затронуть его – значит преобразить всех людей. Спрашивается: служит ли совершенство само по себе несомненным фактом и совершенны ли мы только то-

гда, когда мертвы?[1]

Впервые за последние семьдесят два часа наконец-то предоставленная самой себе, Мэри Чой погрузилась в уксусную ванну, блестящая, как косатка, в ртутной ряби воды. Нос щекотал кисло-сладкий запах риса. Она держала роскошное официальное отпечатанное на бумаге руководство из офиса доктора Самплера и искала в оглавлении «обесцвечивание», «размягчение», «состояние стресса», чтобы узнать, почему глубоко черный цвет кожи на складке между ягодицами сменился серым. «Принимали ли вы уксусные ванны каждые две недели?» — упрекнуло ее руководство.

— Да, доктор Самплер. — Она в конце концов научилась наслаждаться в едком растворе.

При обесцвечивании продолжительность водно-уксусных процедур можно сократить. Индивидуальное замещение меланина проводится изнутри и снаружи, с помощью витаминных добавок к еде и эпидермального питания. Причиной обесцвечивания может быть излишне тесная одежда (измените стиль или выбирайте менее

[1] Примечания: 1

Разрешение на цитаты из книги «Нетореные тропы»: Международный комитет по правам на произведения искусства. Мир © Эмануэль Голдсмит, 2022–2045.

обтягивающую одежду); это также может быть связано с неправильным питанием, что не всегда исправимо приемом витаминов. Если обесцвечивание длилось лишь несколько часов или один день, тревожиться не стоит: в первые годы после улучшения вашего тела подобное в порядке вещей.

— Просто замечательно. — Доктор Самплер не предупреждал ее о таких незначительностях проявлений частичного альбинизма. Мэри закрыла руководство и положила его на кафельную раковину, затем запрокинула голову, чтобы намочить волосы, избавить их от въевшейся грязи и трехдневного пота.

Вымыть из глаз видение восьми юных комплексоидов разной степени расчлененности ей не удалось. Накануне к третьему крылу Первого Восточного Комплекса отправилась первая следственная группа — из-за показаний расположенных поблизости от той квартиры медицинских детекторов, выявивших признаки разложения человеческих тел. За первые два часа группа смонтировала анализатор запахов, взяла пробы и просканировала тепловые следы. Потом пришли морозители и законсервировали всю квартиру. Старшая из находящихся на дежурстве, Мэри

получила назначение на это редкое убийство в семь ноль-ноль. Час на все сборы.

Теперь криминалисты будут слой за холодным слоем изучать на месте преступления трупы и все прочее, сколько пожелают. От крупных объектов до микробов все будет просеяно и проанализировано, и завтра или послезавтра они узнают что-нибудь о каждом, кто побывал в квартире за последний год. Списки чешуек кожи, волос и следы плевков сопоставят с медицинскими картами, и это будет игра по правилам в соответствии с поправками Рафкинда, благослови Господь этого ублюдка; она могла отслеживать подозреваемых с помощью отклонений в популяциях микробов, устанавливая возможные точки их происхождения с точностью до конкретной комнаты в квартире подозреваемого, благослови Господь эволюцию и митохондриальную ДНК.

Закрыв глаза, она снова увидела окоченелые неподвижные тела под тонким слоем инея; их кровь, темные холодные озерца, свернулась, а воспоминания испарились. Жуткая головоломка из мяса для любителей разгадывать загадки.

Пять из своих двадцати восьми лет Мэри Чой проработала защитником общественных интересов. Профессионализм и законодательный запрет

дискриминации в отношении самовольных трансформантов (спасибо за это либерализации во времена до Рафкинда) позволили ей за три с половиной года постепенно дослужиться до полноправного зама по административным расследованиям. Следователем она оставалась по собственному выбору, полагая, что именно тут ее место в жизни. Мэри любила не смерть. Она любила тайны и поимку преступников. Она любила находить социальных хищников, паразитов и избежавших коррекции маргиналов.

Мэри все верила, что помогает держать оборону против селекционеров и прочих требующих возмездия в обход закона. Их путь — путь невероятного страдания для всех. Ее путь — быстрое уверенное правосудие и принудительная коррекция или тюремное заключение. Девяносто пять процентов всех преступлений можно раскрыть; после этого предоставьте корректологам возможность найти и искоренить извращенные побуждения и мотивацию.

Через два часа после ее прибытия на место происшествия курсанты-зои привели к ней возможного свидетеля, высокого изможденного седеющего мужчину Р Феттла, друга Э Голдсмита, владельца квартиры. Мэри не видела квартиры

внутри, но присутствовавшие техники ей многое показали; на владельца падала вся тяжесть подозрений. На допросе Феттл мало что рассказал, и его отпустили. Его реакция запала ей в память: глубоко озадаченный, как рыба, вытащенная из воды, он, заикаясь, все отрицал, потрясенный ее заявлением, что его могут привлечь к ответственности за сокрытие настоятельной потребности Голдсмита в коррекции. Неподдельный страх. Поначалу она даже почувствовала презрение к этому обитателю теневого лоскута — таким бессистемным и поверхностным было его мышление.

Подняв руку, она наблюдала, как вода собирается в шарики и скатывается по ее дельфиньей коже. Теперь она жалела Феттла. Она была чрезмерно груба с ним: Мэри не привыкла к убийствам. Феттл ничего не знал. Но как друг мог не знать о предрасположенности к убийству?

Хватит уксуса. Она выбралась из черной пластиковой ванны и обтерлась полотенцем, напевая двенадцатитоновую мелодию. Маленький арбайтер цвета нефрита — китайская модель, купленная с недавней внезапной премии, — ждал ее с выглаженной и аккуратно сложенной формой.

По свистку Мэри домашний диспетчер при-

нялся зачитывать оставленные ей сообщения. Его мужской голос следовал за ней через три комнаты, пока она искала оставленный где-то завиток из самородного серебра, чтобы нацепить его на ухо.

— Был звонок от младшего лейтенанта Теодоры Ферреро, сообщение не оставлено, — завершил отчет домашний диспетчер.

Она не слышала Ферреро уже месяца три; та собиралась идти на повышение, и Мэри полагала, что зубрежка поглотила время ее подруги. Они стали близки в академии; Ферреро тогда только что прошла незначительную коррекцию и казалась уравновешенной, но ранимой. Мэри, которая только что завершила трансформацию и испытывала такое же ощущение уязвимости, сразу подружилась с нею. Но с тех пор их жизнь стала более суровой. Теодора застряла в звании младшего лейтенанта и уже два раза пролетала с повышением.

— Ответный звонок. Прерви меня, если удастся соединиться, — сказала она.

В отличие от двух третей тех миллионов, что стремились к жизни в Комплексах и высокооплачиваемой временной работе, Мэри Чой преуспела без коррекции. Возле входной двери в рамке ви-

село самое последнее заключение об отсутствии потребности в коррекции. Она была натуралом; тесты бюро временного трудоустройства она прошла с первой попытки и затем с такой же легкостью проходила каждый ежегодный экзамен ЗОИ Лос-Анджелеса. Заключение выглядело как сглаженный возвышающийся крест, созданная компьютерной программой картинка из кругов, отображающих локусы мозга, каждый на своем особом месте, каждый указывает на личность уравновешенную и пропорционально развитую в отношении личных способностей и когнитивных способностей субличности. Хладнокровное мышление, эго уравновешено и подстроено; хорошо сознает, кто она и на что способна; знает, как не потерять лицо и оправляться от ударов судьбы; зрелая молодая женщина, готовая продвигаться по службе. Вот что показывала распечатка, но Мэри в моменты самоанализа оставляла окончательное суждение на потом.

Получая высокую зарплату, она не транжирила деньги. Единственные понты, какие она себе позволила, — это квартиру на кончике второго крыла Второго Северного Комплекса. Стильный, спартанский, выдержанный в тепло-серых, бархатно-пурпурных и черных тонах, дом Мэри был

идеальным фоном для ее непроглядно черного лоска. Она могла потеряться в нем, раствориться в декоре, поглощая прямой солнечный свет, падающий через широкие незанавешенные окна. Ей не требовались никакие финтифлюшки. Она не увлекалась ни искусством, ни литературой и не завидовала тем, кто увлекался, и жизнь ее была посвящена охоте, а не торжеству человеческого духа.

В выборе личных занятий она была столь же строга. Она практиковала пять искусств, способствующих концентрации силы, в том числе, чтобы дать волю физической активности, Военный Танец, в котором соперничала сама с собой. Делала она это в маленькой пустой комнате с белыми пенопластовыми стенами, словно выводила черные каллиграфические строки на чистом холсте.

Закончив упражнения, Мэри аккуратно надела мундир, надежно укрыв жизненно важные точки под мономолекулярной сетчатой броней, и натянула поддерживающие сапоги, не дающие ногам устать во время долгих засад. Ее служебные обязанности не подразумевали ежедневного ношения оружия. Ее регулярное участие в боевых столкновениях не предполагалось. За последние

пятнадцать лет уровень физического насилия в США заметно упал. У корректированных отсутствовала склонность к насилию.

Ее темные глаза, безмятежно спокойные, не были однако ни пустыми, ни невыразительными. Трансформированный голос был глубоким, но приятно женственным, сильным, но по-матерински заботливым. Она могла и петь колыбельные, и грозно рявкать в полицейском духе.

У Мэри Чой, спокойной, сосредоточенной, высокой, цвета ночной тьмы, было все, чего ей хотелось, кроме прошлого. То, что от него осталось, было похоронено в углу ящика комода в спальне: коробка со старыми семейными фотографиями, мемодисками и мемокубиками.

Она стояла у комода, инстинктивно и отчетливо чуя что-то, внушающее страх, в отношении Теодоры, и водила пальцем по ящику. Наклонилась погладить Лодыря, своего белого кота с рыжими полосками. Он терся о ее сапоги — в темно-бордовых глазах светились мудрость и терпение — и утробно урчал, единственная живая связь с ее отрочеством; его подарили Мэри родители на окончание средней школы.

— На связи Теодора Ферреро, — сообщил домашний диспетчер.

— Переключи на визор, — сказала Мэри. — Я поговорю из гостиной. — Она быстро подошла к визору, на мгновение наклонилась, чтобы расправить складки на мономолекулярной сеточке, и выпрямилась, спокойная. — Привет, Тео. Не говорила с тобой несколько месяцев. Рада тебя слышать!

Свою подругу Мэри не видела. У Ферреро была отключена камера.

— Да, спасибо за звонок. — Голос напряженный. — Я подумала, ты захочешь узнать.

— Ну как, удалось? — спросила Мэри, не сомневаясь, что Теодора сдала экзамен.

— Пролетела, — сказал Ферреро. — Уже в третий раз. Последний шанс. Рекомендуется дальнейшая коррекция.

Мэри смотрела удивленно и сочувственно.

— Ну-ка, рассказывай. И позволь увидеть тебя, дорогая, у меня камера включена.

— Знаю, — сказала Ферреро. — Но нет.

— Прости, что?

— Не хочу тебя видеть, Мэри. Не хочу напоминаний.

— Не морочь голову, Тео. Что случилось?

— Я *не смогла*. Этого достаточно, тебе не кажется?

— Тео, у меня сейчас тяжелое дело. Массовое убийство, восемь трупов. Я сейчас немного торможу и собираюсь вернуться на службу.

— Извини, что говорю это сейчас, но у тебя есть преимущество передо мной, а я отказываюсь соревноваться, Мэри.

— Какое преимущество?

— Ты трансформант. Ты необычна и защищена. Защита общественных интересов не смеет отправить тебя на коррекцию, а если попробует, ты заявишь о нарушении правил найма и потребуешь федерального расследования. Они не могут тебя тронуть.

— Чушь, Тео. — Мэри почувствовала, что ее лицо запылало: румянец на нем проступить не мог, но она его чувствовала.

— Я так не думаю, Мэри. Еще немного, и я прекращу разговор.

— Тео, сочувствую, но не срывайся на мне. Мы вместе прошли через академию. Ты много значишь для меня. Что их в тебе не устроило?..

— Я не обязана тебе докладывать! Ты — хренова инопланетянка, Мэри. У меня не включен визор, потому что я не хочу тебя видеть. Я даже разговаривать с тобой не хочу. Из-за тебя я не могу сдать экзамен. Наслаждайся своими высокими

способностями, *дорогая*. — Связь оборвалась.

Мэри молча стояла перед маленьким серым столиком с телефоном, вцепившись в край столешницы. Она посмотрела на свои гладкие черные пальцы, выпрямила их, снова согнула, отступила от столика. Напряженность была заметна в Теодоре и за месяцы до сегодняшнего разговора, и все же Мэри не ожидала такого. Часть ее сознания заметила: «Ведь очевидно, почему ЗОИ попросила более сильную коррекцию», а другая часть парировала еще более глубинным: «Почему же?»

Чтобы избавиться от этого вопроса, она пересекла гостиную и включила ЛитВиз. Главной новостью Сети были сообщения от АСИДАК, наконец полученные после пересечения станцией межзвездного пространства; Мэри уставилась на высокоточный симулятор выхода автоматической научной станции на орбиту вокруг планеты своего назначения. Она наблюдала за этим, не слыша и едва замечая противоречивые сообщения, медленно проплывающие по ее личному внутреннему пространству.

Почему она решилась на трансформацию и выбрала такую экзотическую форму — получить некое преимущество или добиться более удо-

влетворительного соответствия внешности ее внутренним ощущениям?

Родители Мэри брат и сестра мать-отец к трансформанту бело-рыжему коту относились лучше, чем потом к трансформанту-дочери. Уже четыре года от них не было никаких вестей.

А теперь Теодора, которую она когда-то могла назвать своей лучшей подругой, выделив среди немногочисленных таких дружб.

Она вернулась к комоду, выдвинула ящик и достала конверт, содержащий диск размером с ладонь. К воспоминаниям она обращалась, только когда попадала в особенно неприятные ситуации и нужно было обрести перспективу. Вставив диск в свой планшет, она открыла картинку номер четыре тысячи двадцать один. Цветная, но не трехмерная: неподвижное изображение двадцатилетней женщины ростом сто шестьдесят пять сантиметров кожа бледная лицо округлое и приятное с улыбкой годы спустя кажущейся безропотной. На ней был зелено-синий лоскутный костюм середины тридцатых оставляющий открытыми часть живота, левое плечо и большую часть правой ноги; необычайно непривлекательный фасон. За молодой женщиной белел деревянный каркасный дом в районе,

который теперь стал пятым лоскутом теневой зоны, Калвер-Сити. У ее ног выгнул спину Лодырь — на два кило худее, чем сейчас. Исходная Мэри Чой в двадцать лет. Честолюбивая, но тихая; умная, но сдержанная. Спокойно работает по своей схоластической специальности в судебно-медицинской исследовательской лаборатории, чтобы в расчете на будущую зарплату создать достаточный временный запас денег для оплаты трансформирования.

Щуря темные глаза, поджав губы, она убрала диск обратно в конверт.

2

Сумасшедший дом «Земля» – такая жуть, что тут нельзя рождаться. Мы все равны в безумии. К счастью, наше безумие любит нас.

Обессиленный Ричард Феттл напряженно стоял, согнувшись дугой, задевая коленями прямых ног согнутые колени сидящих пассажиров. Его все еще трясло после утренних необычайных событий.

Три остановки назад в округлый маленький белый автобус набились моложавые и начина-

ющие стареть граждане, средневековый набор всевозможных разновидностей братьев и сестер заурядных жертв будущего. После этого автобус больше никого не брал.

Подержанный — прошедший через выпуклые окна — свет позолотил всех пассажиров. Пять солнц светились в медленно вращающихся зеркальных конструкциях трех башен Первого Восточного Комплекса — щедрый свет, завещанный мещанам. **Нет хорошего настроения в этот день. Оскорблен, незаслуженно. Хотя история хороша. Группа мадам способна сохранять внимание не более пяти минут. Некоторое внимание. Выброс из головы Голдсмита. То, что он сделал. Да сделал ли? Мужчина — поэт, который убивает; женщина — ангел, который ест. Что он говорил? Так и не записал. Голдсмит — поэт, который убивает. И меня втянул. Господи, я миролюбивый человек.**

Эвкалиптовая аллея закрыла от автобуса Комплексы. Пять солнц, раздробленные листвой, исчезли. Ричард потянул за шнур, и автобус прижался к бордюру у ворот в нагорную долину поместья мадам де Рош.

Он вышел. Маленький автобус зарокотал дальше по заплатанному асфальту несамоуправ-

ляющей улочки. Ричард стоял на вздыбленном корнями тротуаре, наклонив голову, полуприкрыв глаза, продумывая изложение и приводя мысли в порядок. **Как рассказать об этом? Максимальное очищение. Ужасное событие. Они все его хорошо знали.**

Шестидесятилетняя рыжеволосая мадам де Рош считала людей восхитительным явлением, заслуживающим внимания и заботы. Она кормила и развлекала свою паству, предоставляла кровати и ванные, выслушивала, когда подопечные были несчастны, и предлагала всем им все, в чем они нуждались, кроме признания их равными, ибо она не была им ровней. Пусть она жила в теневой зоне, но не была ее частью. Не была она и частью Комплексов. Она утверждала, что презирает это «скопище бессердечных перфекционистов».

Мадам де Рош походила на своих гостей не больше, чем на свой сад или своих кошек, о которых тоже заботилась милостиво и с пониманием.

Свести рассказ к выразительному изложению небылицы. Искусственный, но единственный способ спасти тяжелый час. Что я мог быть убийцей. Восемь умирают, чтобы я мог прожить пять минут и рассказать о случившемся со мной всем нам, ибо мы все знали Голдсмита.

Обвинения в том, что не выдал его, зная о его нужде в коррекции, — о чем я не знал. Не знал. Начать рассказ до ее прихода. Тогда она попросит повторить его. Слушайте все! Ну а дальше уже куда кривая вывезет.

Ричард вздрогнул. **Иисусе. Я миролюбивый человек. Простите, но я заслужил эту историю.**

Перешагивая через ступеньку, он поднялся по широкой каменной лестнице, не обращая внимания на потрескавшихся бетонных львов — имитация другой эпохи, сама уже ставшая другой эпохой, — к якобы испанскому портику, входу в особняк.

В кованой эмалированной белой клетке чистила перья крупная красно-синяя птица; она подмигнула ему, на одном стертом когте проступило серебро. **Новое дополнение. Сорок лет, древний и очень ценный; настоящие живые птицы намного дешевле. Араподобный.**

Дверь его знала. Вежливо кивнув ее тяжелому деревянному лику, Ричард вошел и погрузился в великую общность некорректированных. Четырнадцать прихожан мадам де Рош, шлепая по красному гранитному полу мягкими подошвами тапочек или жестким пластиком каблуков, толпились у подножия лестницы: три

длинноволосые девушки, похожие на студенток, любовались ранним Шилбрейджем в нише; два джентльмена в смокингах обсуждали проведение не вполне законных сделок через банки теневой зоны; четыре поэта в джинсовках хвастались друг перед другом своими напечатанными вручную сборниками. Одетые во все лучшее, как всегда, за исключением тех случаев, когда их философия требовала меньшего, они держали в сверх меры украшенных пальцах рюмки с напитками и кивали, когда он проходил; Ричард не был для них старшим по положению — не в этом месяце. **Друзья, но пальцем не шевельнут, если я упаду. Таких знал еще Петроний. Господи, пощади меня, они все, что у меня есть или чего я заслуживаю.**

В стороне от расползающейся все шире толпы сидела в кресле любимица мадам в этом месяце Лесли Вердуго, древнего рода, прекрасный белокурый призрак; Ричард никогда не обращался к ней, возможно, по застенчивости, но скорее всего потому, что она все время улыбалась чему-то своему и это его не привлекало. Напротив нее за стеклянным столом сидел Джеральдо Франциско, ньюйоркец, специалист по печати с использованием древних методов. К ним неуверенно

направлялся Раймонд Кэткарт, называвший себя экологом и писавший стихи, которые иногда глубоко трогали Ричарда, но чаще нагоняли на него скуку. От поэтов отделилась, чтобы присоединиться к этому новому аттрактору, Шивон Эдумбрага, женщина экзотическая в том, что касалось речи и манер, но неуклюжая во всех физических действиях и иногда ужасно грубая, не обремененная талантами, которые он мог бы распознать. Имя у нее было придуманным; настоящего имени он не знал.

Ричард занял место в кругу поэтов и склонился над ними, терпеливо выжидая, мрачное орлиное лицо и серые глаза с поволокой не выдавали его нетерпения. Новости о недавних все более яростных нападках на наноискусство или любую другую бунтарскую технику живописи вызывали у всех здесь смех, полный ненависти и зависти. Возможности Комплексов делали их подобными детям, играющим с пластилином. Индивидуалисты, они лелеяли свою не подвергнутую коррекции нечестность или перекосы восприятия и верили, что природные изъяны — необходимая составляющая искусства. Ричард разделял эту веру, но не принимал ее всерьез. В конце концов, величие достижений в Комплексах было срав-

нимо с нездорово вычурными самодельными сборниками в потных руках ничтожных поэтов. **Любовь к себе равна коррекции. Ненависть к себе — вот свобода.**

— Ричард довольно редко опаздывает, — появляясь позади него из ниоткуда за пределами круга, сказала Надин, одетая в красное. Надин Престон, его ровесница, но лишь недавно сбежала после грязного развода от привилегированности Комплексов. На ее гладком лице, обрамленном черными волосами, светилась прекрасная детская улыбка. Он на миг вспомнил ее стройное тело. На три четверти милая, на четверть — накрашенная гарпия. Милая, она оставалась его последним сексуальным утешением, но ее истерик Ричард не переносил.

— У меня было приключение, — тихо сказал он, приподняв седые брови.

— О? — Он привлек внимание Надин, но не круга поэтов; их беседа продолжалась.

Не была ли это Немезида, явившаяся уравновесить мои книги? Хорошая строка.

— Эмануэль Голдсмит пропал, — сказал он густым, тихим, но отчетливо слышным голосом. — Его разыскивает ЗОИ Лос-Анджелеса.

Поэты повернули головы. У него были счита-

ные секунды, чтобы поймать их на крючок.

— Со мной беседовали о нем защитники общественных интересов, — сказал Ричард. — Два дня назад были убиты восемь человек. Я пришел в квартиру Эмануэля в третьем крыле Первого Восточного Комплекса. А там лифт заблокирован, и зои и всевозможные арбайтеры. Комнату заморозили. Самая потрясающая…

Мадам де Рош плавно, словно скользя, как подобает святой, спустилась по лестнице; за ней тянулся синий шифоновый шлейф, рыжие волосы деликатно спадали на плечи. Ричард сделал паузу и улыбнулся, показывая крупные кривые зубы.

— Такая прекрасная компания, — приветствовала их мадам, лучезарно улыбаясь. Без явной дискриминации она обвела свою паству сапфирными глазами в обрамлении морщин естественного происхождения на лице доброй матушки, демонстрирующем хорошее настроение и благосклонность, хотя на самом деле она не улыбалась. — Всегда рада вас видеть. Прошу прощения за опоздание. Продолжайте.

— Ричард побывал на месте преступления, — сказала Надин.

— В самом деле? — удивилась от подножия

лестницы мадам де Рош: рука, словно выточенная из слоновой кости, легла на черный деревянный шар. К ней присоединилась Лесли Вердуго, и мадам коротко просияла, а затем обратила все внимание на Ричарда.

— Меня допрашивала сногсшибательная женщина-зои в форме, прямо-таки чернющая, но не негроид. Пожалуй, сначала она собиралась обвинить меня в преступлении или по меньшей мере в общественно опасной беспечности — за то, что не сдал Эмануэля. Я даже задумался: может, это Немезида явилась уравновесить мои книги?

— Начните сначала, — сказала мадам де Рош. — Похоже, я что-то пропустила.

3

Как аукнется, так и откликнется. Мир суров. Все, что мы узнаем, обретается с болью. Мы мучаем друг друга. Наше состязание – как кислота в пробитом в металле узком желобке; мы вытравляем. Надежду?

В забытое мифическое время побережье Южной Калифорнии было коричневой пыльной приморской пустыней, населенной индейца-

ми испанцами метисами, редкими зарослями мелкого кустарника и древними кривыми соснами. Теперь от точки в двадцати километрах ниже Биг-Сура и до кончика Бахи это была расползшаяся лента поселений, соединенных самоуправляющими трассами, существующих за счет опреснительных установок и горной промышленности, получающей сырье из самой Канады, украшенная башнями Санта-Барбары, огромными дневными зеркалами Комплексов Лос-Анджелеса, протяженными сегментированными постройками вдоль южного побережья, напоминающими сороконожек, монументами и вздымающимися округлыми керамическими арками и шпилями Сан-Диего. Подобно островам в этой битве титанов, идущей на берегу и в глубине суши, между опреснительными установками и ядерными электростанциями Сан-Онофре и Сан-Диего, скрывались низкорослые анклавы Ла-Холья и Дель-Мар, прикрывающиеся ветхим благородством и памятью прошлых лет.

В городах, обступивших разросшийся Калифорнийский университет в Сан-Диего, сотни тысяч желали вернуться к прошлому, хотели жить прежней простой жизнью. Десятилетия назад вездесущие когда-то врачи, и юристы, и главы

корпораций покинули свои пляжные дворцы, переселившись в роскошь новых монументальных сооружений; оставшиеся теперь не у дел академики и ученые занимали их место.

Герр профессор доктор Мартин Берк, ПИВ — Прежде Известный и Влиятельный, — недавно покинул монументальные постройки и лоно высотного общества, променяв их на низкоэтажные трущобы. Он нашел себе старую, не разорительно дорогую квартиру в удаленных от моря холмах Ла-Хольи; там он и сидел, едва в силах отвечать на трезвон телефона, пытаясь вдохновиться для запланированной в ЛитВиз-21 публичной трансляции последнего отчета АСИДАК — важнейшего события текущей истории.

Он отключил звук у плавающих в воздухе головы с плечами диктора и на третьем звонке пригляделся, чтобы убедиться, что камера визора отключена. Затем сказал:

— Я отвечу. — Телефон включил связь. — Алло. — Голос у Мартина был хриплым и флегматичным, как у шестидесятилетнего; недавно ему исполнилось сорок пять.

— Мартина Берка, пожалуйста. — Приятный напористый мужской голос.

Он откашлялся.

— Слушаю.

— Господин Берк, вы работали в Институте психологических исследований…

— Работал. — Пауза. Похоже, журналист. — Я не имел никакого отношения к…

— Да, несомненно. Меня зовут Пол Ласкаль, господин Берк. Я не репортер, и меня не интересует скандальная информация насчет Рафкинда. Меня интересует, что вы знаете об ИПИ. Можно будет поговорить с вами в ближайшее время?

Перед ним с отключенным звуком проплыла ЛитВиз-модель станции АСИДАК. Тормозной парус корабля, подобно паутине, широко раскинулся в глубоком космосе. Парус с невероятной скоростью убрали, и выпущенные АСИДАК «детки», поблескивая, как тысячи пригоршней монеток, размазанные гравитацией по серой пуантилистской траектории, двинулись по кривой ко второй планете Альфа Центавра B и вокруг нее.

— Последнее, о чем я хочу поговорить, это ИПИ, — сказал Мартин. — Откуда у вас мой номер?

— Я представитель господина Томаса Альбигони. — Ласкаль сделал паузу, ожидая каких-либо признаков одобрения, не дождался и без запинки

продолжил: — Ваше имя и номер телефона дала ему Кэрол Нейман. Она полагала, что вы сможете помочь ему.

— Не понимаю чем. Я уже год не работаю в ИПИ. Как Кэрол связана с господином Альбигенси…

— Альбигони. Томасом. Господином. Она была корректологом его дочери. Они подружились. Я понимаю, что вы теперь не в ладах с государственными органами. И, возможно, поэтому можете быть вдвойне полезными для нас. Просто короткая беседа. Скажем, за обедом?

Мартин окинул взглядом бардак на своей маленькой кухне. Он так и не собрался с силами велеть квартирным арбайтерам навести здесь порядок. Он не ел со вчерашнего вечера.

— Похоже, вы полагаете, что я должен знать, кто такой Альбигони.

— Он издатель.

— Ого! ЛитВизы?

— И книги, — сказал Ласкаль. — Гораздо больше литов, чем визио.

— И он желает *exposé*?

— Нет. Дело совсем в другом.

Мартин потер нос.

— В таком случае, учитывая, что это Кэрол, пожалуй, я соглашусь.

— Знаком ли вам?.. — Ласкаль назвал ресторан на побережье Ла-Хольи, очень дорогой.

— Да.

— Ну так примерно через час? Попросите проводить вас к столику господина Альбигони.

Мартин угукнул в знак согласия и положил трубку. Затем откинулся на промятую спинку стареющего кресла. На видавшем виды журнальном столике лежал представительский экземпляр сокращенного издания его написанного двадцать лет назад атласа человеческого мозга, основополагающего труда его беззаботной молодости. Прошлой ночью он в какой-то момент в пьяном угаре открыл его на схеме обонятельного нерва и обонятельной системы. Рядом со схемой он грубо нарисовал вампира — с зубов капает кровь — и разветвляющиеся стрелки, соединяющие картинки с розово-белым подобием цветной капусты, веществом препириформной коры, обонятельной луковицы и обонятельного отдела мозга.

С кресла он мог заглянуть в маленькую спальню. В углу за кроватью стоял высокий металлический короб, куда были сложены кубы данных. Жизнь Мартина крутилась вокруг этих кубов до тех пор, пока падение президента Рафкинда и его самоубийство не открыли новую эру кон-

ституционных чисток и расследований. Он не участвовал в связанных с Рафкиндом скандалах, не напрямую, но у его исследований были вполне определенные задачи. Федеральное правительство закрыло ИПИ, лишив Мартина возможности исполнить его истинное предназначение.

Он снова включил звук в отчете АСИДАК, заставил себя подняться с кресла и пошел в ванную бриться и одеваться.

Когда-то Мартин путешествовал по Стране Разума. Теперь он докатился до того, что принимал приглашения на обед от странных незнакомцев, лишь бы выбраться из дома.

4

Зачем надевать очки? Зачем всматриваться вперед? Вы туда не пойдете. Я не пойду. Мы все – Моисеи, глядящие на Ханаан. Кого, к черту, волнуют, попадут ли туда наши дети? О-хо-хо, паскудный был вечер, правда?

ЛитВиз-21 (научные и философские каналы). Сетка вещания на 12/23/47

1: Мультисеть АСИДАК круглосуточно вещает по четырем каналам

Подсеть A: СвобДост Дэвид Шайн и команда

Подсеть B: СвобДост Прямая передача данных (Хобби-Техника)

Подсеть C: Австралийский ЦУП: анализ (платно)

Подсеть D: Лунный ЦУП: анализ (платно)

2: Дизайнерская конференция для детей, Тусон, Аризона, 08:00–22:00 (платное участие в конференции)

Подсеть A: Здоровье и общественное одобрение

Подсеть B: Грядущие социальные перемены

Подсеть C: Религиозный, исторический и научный образ человечества

3: Форум по общественным наукам СвобДост Мультисеть 09:00–21:00

Подсеть A: Записано Дайэн Малдроу-Льюис

Повтор интервью с представителями науки и техники

(Расширенное расписание с разбивкой по темам)

Подсеть B: Дебаты по закону о реформе сената

Дискриминация в восточных штатах?

Подсеть C: Конференция разработчиков арбайтеров, Кливленд, Огайо

Подсеть D: новости нанотехнологий (выбра-

но для записи, плата 20,00)

Подсеть Е: *ЗАВЕРШЕНИЕ ВЫБОРА*

Сделанный выбор: 1 / Мультисеть АСИДАК

Подсеть А Подсеть В переключение по желанию

Бесплатно

ЛитВиз-21/1 Подсеть А (Дэвид Шайн): «АСИДАК уже пятнадцать лет в пути, стоимость ее составляла более ста миллиардов долларов — непомерная цена за то, чтобы закинуть так далеко в небеса кусок металлического хлама, как говорили многие. Но голос подавляющего большинства мирового сообщества три десятилетия назад громко и ясно вынес вердикт, сказал: «да». АСИДАК, сокращение от «Автоматизированная система изучения дальнего космоса», стала самым грандиозным проектом в новейшей истории, возможно, более важным, чем пилотируемые полеты к Марсу, возврат к освоению Луны, орбитальные платформы и станции… Ведь разработкой, созданием и запуском АСИДАК мир немеренно и с исторически беспрецедентной дальновидностью подвигнул себя к новой промышленной революции.

Технологии, необходимые для успеха миссии АСИДАК, — нанотехнологии, использующие устройства размером меньше живой клетки, —

уже изменили нашу жизнь и в ближайшем будущем обещают гораздо больше. Но что важнее: экономическая и промышленная польза — или философская и психологическая?

Благодаря АСИДАК мы можем найти своих двойников, родственные нам души; найти будущих мужей и жен человечества среди ангелов, которые, если верить Библии, когда-то сожительствовали с землянами.

АСИДАК может стать коррекцией для всех нас, для великой неисправимой, неизлечимой человеческой расы, продолжающей из последних сил свой дальний путь через время. Возможно, мы наконец-то сможем сравниться с теми, кто превосходит нас, или с равными и узнаем свое истинное место.

Что же касается вас, на других каналах ЛитВиза-21 вы найдете более формальные трансляции. У нас доступен набор каналов вещания общего профиля и имитация трансляции от австралийского и лунного центров управления полетами; также мы сами расставляем культурные акценты.

За последние недели АСИДАК прислала изображения трех планет, обращающихся возле альфы Центавра В. Эти миры пока не получили названий и обозначаются просто В-1, В-2 и В-3.

B-3 была прежде известна астрономам, базирующимся на Луне; это огромный газовый гигант, десятикратно превосходящий Юпитер нашей родной Солнечной системы. Подобно Сатурну, он окружен тонким неровным кольцом ледяных осколков. B-1 — бесплодная скала, обращающаяся вокруг альфы Центавра B, похожая на Меркурий. Но в фокусе нашего внимания сейчас B-2, почти годная для нас планета, чуть меньше Земли. На B-2 есть атмосфера, очень схожая по параметрам с земной, а также материки и океаны с жидкой водой. Вокруг нее обращаются две луны, каждая диаметром около тысячи километров.

Датчики и телескопические камеры АСИДАК открыли B-2 почти три года назад. Теперь АСИДАК приближается к этому миру земного типа. То есть приблизилась более четырех лет назад, поскольку она отправляет нам информацию со скоростью света с расстояния в четыре световых года. Сигнал был передан пятьюдесятью ретрансляторами через почти сорок триллионов километров космического пространства. Эти отчеты мы начали получать лишь недавно, на этой неделе, в сжатом виде, и их расшифровкой, анализом и трактовкой предстоит заняться думающим машинам в Калифорнии и планетологам всего мира.

Это так близко к прямому эфиру и реальному времени, как только позволяет нам Бог».

Переключение / ЛитВиз-21/1 Подсеть В (декодировано: центр управления в австралийском Кейпе: Сообщение передано службой слежения за космическими объектами: Лунный центр управления: центр управления в австралийском Кейпе: руководитель группы разработки мыслительных систем АСИДАК Роджер Аткинс)

(! = в реальном времени)

АСИДАК (биоканал 4)> Привет, Роджер. Полагаю, ты все еще там. Это расстояние — вызов даже для меня, основанной на человеческих шаблонах… (диагностика алгоритма вежливости для механико-биологической мыслительной функции в целом: V-оптимальный) по большей части. В этот момент 7–23–2043–1205:15 я нахожусь в миллионе километрах от В-2. Я готовлю свою машинную и биологическую память для получения информации от «деток», дочерних модулей, летящих сейчас идеально рассеянным облаком к В-2. Данные по В-3 переданы. Эта планета, как видите, очень напоминает Юпитер, довольно красивая, хотя здесь больше зеленого и желтого, чем красного и коричневого. Я наслаждаюсь до-

полнительной энергией, поступающей от света B; она позволяет проделать определенную работу, которую я откладывала, и задействовать области памяти и мыслительные ресурсы, отключенные на время холода и темноты. Я только что закончила самоанализ; как вы, несомненно, заметили по диагностике моего алгоритма вежливости, я V-оптимальна. Я не применяю формальное «я», шутка насчет самосознания для меня по-прежнему лишена смысла.

(Общее время диагностики алгоритма: 4,05 пикосекунды)

Ощущения:

Моя температура — 276 К. Радиационный поток — 0.82 солнечных единиц. Моя оптика хорошо прогревается; биоптика будет полностью выращена и готова к электронному сопряжению через 21 час. Завершающие мое создание биорасширения также прекрасно растут; питательные вещества не испортились, и я полагаю через час начать интеграцию новых нейронных дополнений и проверку их работоспособности.

Я исхожу из предположения, что мой земной близнец интерпретирует эти пакеты данных адекватно, обходительно, учтиво.

! ДЖИЛЛ> Роджер, как дела?

! Роджер Аткинс> Отлично.

[Проверка избыточности и олифантности кода завершена].

АСИДАК (биоканал 4). Неневральные Системы сообщают, что готовы загрузить информацию о наблюдениях за звездой С за последние шесть месяцев.

Хватит цифровой болтовни. Как видите, я здорова. Ожидайте следующий пакет данных о диагностике монтажа от небиологических систем.

[Пакет данных направлен в подразделение анализа машинной информации: машинные вычисления V-оптимальны]

! Роджер Аткинс> Алан, АСИДАК отлично справляется. Результаты моделирования Джилл идеально совпадают с тем, что имеем. Переданы в подразделение анализа машинной информации.

ЛитВиз-21/1 Подсеть В (запись интервью с Александром Транем, менеджером проекта «Космическая система АСИДАК»): «Группа биоконтроля и интеграционная сообщает, что АСИДАК в прекрасном состоянии. Мы предполагаем в ближайшее время получить всю информацию, какую датчики АСИДАК собирали в течение последнего

полугода полета к В-2. Большая часть этой информации касается альфы Центавра С, обычно называемой проксимой Центавра. Как теперь должно быть известно большинству наших зрителей, астрономов очень интересует проксима Центавра, хотя она расположена в одном триллионе миль от звезд А и В системы альфа Центавра. С — очень маленькая звезда, по сути, одна из пяти известных в настоящее время самых маленьких звезд, менее одной десятой массы нашего Солнца и менее половины диаметра Юпитера. Очень похожа на красных карликов того класса, что назван в честь UV Кита, — на переменные звезды, которые то становятся ярче, то тускнеют с периодом в несколько дней.

Информация о звездах А и В в настоящее время расшифровывается и доступна во всем мире через подписную службу Australia/Squinfo, за счет которой, конечно же, будет оплачен последующий анализ данных АСИДАК».

ЛитВиз-21/1 Подсеть А (Дэвид Шайн): «Мы сейчас отключаемся от трансляции отчета АСИДАК — как мне сказали, он в основном состоит из цифр и материалов для энтузиастов, — и воспроизводим два стихотворения. Одно — это стихотворение, написанное АСИДАК для ее программистов

четыре месяца назад в рамках диагностического теста по проверке работы на дальней дистанции. Второе было написано и передано АСИДАК через шесть месяцев после выхода из Солнечной системы. В то время АСИДАК функционировала в основном еще на биологической основе.

«Разум» АСИДАК состоит из машинной системы и биологической системы. В те годы, когда АСИДАК ускорялась на яростном факеле плазмы от реакции материи и антиматерии, беспилотной межзвездной автоматической станцией управлял примитивный, прочный и устойчивый к радиации неорганический компьютер. Когда двигатель на антиматерии прекратил работу, примерно через четыре года после запуска, АСИДАК перешла на холодный спокойный режим полета, и ее функции сводились к простейшему набору операций обслуживания, проверкам и запуску ретрансляторов. На протяжении этого времени «разум» АСИДАК — как я уже сказал, не многим более, чем простой компьютер, — отсчитывал дни, недели и годы, и самой сложной его работой было следить за проведением многочисленных экспериментов в глубоком космосе, которые исключались, пока сиял факел. За полгода до начала фазы торможения АСИДАК

позволила себе роскошь включить небольшой ядерный реактор, очень маленький, с человеческий палец. Тот дал довольно тепла, чтобы могли действовать наномашины, и те создали огромные, но очень тонкие и легкие сверхпроводящие крылья, или паруса, АСИДАК.

Огромные крылья АСИДАК, по сути, действовали как ротор невообразимого электрогенератора, прорезая линии магнитного поля нашей галактики. Результирующий поток электричества сквозь сверхпроводящий материал крыльев — несколько миллиардов ватт — использовался АСИДАК для демонтажа двигателя на антиматерии и превращения его с помощью наноустройств-деструкторов в мельчайший порошок, чтобы, разогнав этот порошок в электрическом поле до огромной скорости, выбросить его против направления движения для дальнейшего снижения скорости.

Прорезая магнитное поле галактики и генерируя это электричество, АСИДАК, ввиду закона сохранения энергии, тормозила даже еще быстрее без использования бортового топлива. Энергии, получаемой от ее огромных крыльев, было более чем достаточно, чтобы справиться с холодом глубокого космоса, но АСИДАК ждала приближения

к альфе Центавра B, чтобы начать выращивать свою биологическую мыслительную систему.

Эта сложнейшая нейронная сеть сейчас, по земном времени, завершает свой рост и интеграцию, и новый биологический мыслитель АСИДАК заменит того мыслителя, который умер и был переработан, когда АСИДАК покинула окрестности нашего Солнца и запустила свой двигатель на антиматерии.

Главный разработчик и программист АСИДАК Роджер Аткинс сказал ЛитВизу-21, что он знает, кем написано стихотворение — машинным мыслителем или биологическим. А вы сможете заметить разницу? Вот эти два стихотворения.

О передайте, передайте, когда ночь
Падет на ваше тихое местечко,
Цветок из рук одних в другие руки.
Скажите: ночь, ты шанс свой упустила.
Нам нужен день, чтобы раскинуть руки.

Это стихотворение может показаться вполне ясным — нет? Однако доктор Аткинс предупредил нас, что в этих стихах нет глубокого символизма и они не выражают стремления АСИДАК к каким-

либо конкретным обстоятельствам, например, к близкой теплой звезде.

Теперь второе стихотворение.

Мы не сможем сказать
То словами разными
В этот день, когда опять
Мудрость напроказила.
В разрушенье заигралась,
Все пути разрушила,
Но вернется – будем рады,
Хоть она не слушалась.

«Возможно, не шедевр, но весьма неплохо для того, что вовсе не человек и засунуто в транспортное средство размером с океанскую яхту. Зрители могут рискнуть и высказать догадку, какое из стихотворений написала машина, а какое — живое существо, и сообщить нам об этом, отправив сообщение на номер, указанный под моим пальцем. Через час мы подведем итоги, подсчитав верные и неверные ответы, и сообщим их… вам напрямую».

5

Инспектирующий: «Нам все еще далеко до конца этого списка. Рассматриваемые нами дела охватывают много веков… Я не знаком с преступлениями этих троих».

Служитель: «Один из них – Хирам Сапиршштейн, другой – Клаус Шиллер, третий – Мартин Борман».

Инспектирующий: «Я помню господина Бормана. Вы уже были на этом суде, не так ли?»

Борман: «Да».

Инспектирующий: «За посягательство на своих сородичей».

Борман: «Да».

Инспектирующий: «В каком преступлении он обвиняется на этот раз?»

Служитель: «Грубое нарушение законов ада, сир».

Инспектирующий: «Но эти двое других… они более современные?»

Служитель: «Люди, сир, из двадцать первого века».

Инспектирующий: «Люди были созданы,

чтобы обучаться быстро, а не веками, как ангелы и демоны. Разве они еще не усвоили урок?»

(Нет ответа.)

Инспектирующий: «Боюсь, у нас не найдется пыток, соответствующих преступлениям подобного рода. Не говоря уже о месте. Отправьте их обратно».

Служитель: «Сир?»

Инспектирующий: «Отправьте их обратно к их сородичам. Пусть живые найдут, как лучше наказать своих злодеев. Откройте врата Ада и изгоните обреченных на муки, одного за другим!»

К полудню мадам де Рош устала, и ее паства убралась из дома, кроме Феттла, которого она попросила остаться. В двенадцать тридцать в старом доме с каменными стенами воцарилась тишина. Мадам де Рош приказала своему арбайтеру принести им по стакану чая со льдом. Гладкая черная машина отправилась на четырех паучьих ногах через столовую на кухню.

— Вы не опубликовали чего-нибудь нового, Ричард? — спросила мадам, когда они сидели на веранде, глядя на пыльный зелено-серый каньон за домом.

— Нет, мадам. Я пишу не для публикации.

— Да, конечно.

Подначивает меня. Как мило.

— Ваша история произвела впечатление. Мы все любили Эмануэля Голдсмита. Я была с ним хорошо знакома, когда мы были моложе, когда он писал пьесы. Вы знали его тогда?

— Нет, мадам. Я был говноработником. А с ним встретился тринадцать лет назад.

Мадам де Рош кивнула и покачала головой, нахмурившись.

— Пожалуйста. Мы оба помним дни, когда речь была культурной.

— Прошу прощения.

— ЗОИ уверены, что Голдсмит — убийца?

— Похоже, что так, — сказал Ричард.

Она приняла задумчивый вид, позволив рукам успокоиться на плетеных подлокотниках своего «павлиньего» кресла.

— Было бы крайне любопытно — Эмануэль-убийца. Мне казалось, это всегда в нем присутствовало, но мысль представлялась безумной. Я никогда этого не говорила… до этой минуты. Вы были его приверженцем, не так ли? Восхищались некоторыми из его женщин?

— Я был льстецом, мадам. Восхищался его тво-

рениями.

— Значит, вы впечатлены.

— Удивлен.

— Но не опечалены? — полюбопытствовала она.

— Если он сделал это, то я на него чрезвычайно зол. Он предал всех некорректированных. Он был одним из наших великих. Нас будут преследовать до самой смерти, наши стили деградируют, работы — отвергнуты.

— Это плохо.

Ричард кивнул почти с надеждой, словно предвидя тяжелые испытания.

— Эта зои-трансформант, с которой вы познакомились… Не негроид, сказали вы, но черная.

— Отчасти восточные черты, мадам.

— Черная мстительница. Я хотела бы как-нибудь встретиться с этой женщиной… Элегантная, уравновешенная, я полагаю?

— Весьма.

— Из корректированных?

— Я бы сказал, да. В ней ощущался дух Комплексов.

— Было время, когда работа в полиции — то, что теперь делают защитники общественных интересов, — была низкооплачиваемой, низшего

класса.

— Я помню, мадам.

— Вероятно, им нравится иметь дело с теневой стороной.

— Эмануэль жил в третьем крыле Первого Восточного Комплекса, мадам.

Она кивнула, припоминая.

— Меня не огорчит, если его поймают и осудят, — сказала она голосом легким, как пух. — Он никогда не был одним из нас. Некорректированный, конечно, но натуралам это не требуется. Никто из нас не натурал, дорогой. Мы просто некорректированные. Знак нашего пародийного протеста. О нет. Эмануэль позорит гораздо более высокую категорию, чем наша.

Мадам де Рош отпустила его, и он пал духом сразу, как вышел за дверь. **Все в большей степени я никто, когда один. Одиночество — дурная компания.**

Ричард прошагал ярд туда, ярд сюда по вспученному корнями бетону. Через пять минут после сигнала от его бипера другой небольшой округлый белый автобус прожужжал по эвкалиптовой аллее и раскрыл широкие двери.

— Место назначения? — спросил автобус приятно андрогинным голосом.

Люди. Место, где можно расслабиться.

Ричард указал адрес в Глендейле на Пасифик, на авеню, заканчивающейся в теневой зоне у Третьего Восточного Комплекса. Литературный салон, где можно взять домашнего пива, а самое главное, где он будет не один. Возможно, он снова сможет рассказать историю о максимальном эффекте максимального очищения. **Черная мстительница. Поработай над этим.**

— Один час, — сказал автобус.

— Так долго?

— Много вызовов. Пожалуйста, поднимитесь на борт.

Ричард сел и пристегнулся.

6

Моисей, волосы в божественном огне, божественная сажа на его устах, спустился с Хорива, где вкусил мерзкие листья неопалимой купины (все человеческое вынесло из него как взрывом, оставив его подобным углеродистой стали, тронь – зазвенит, если к нему прикоснуться) и размышлял о своем будущем. Предводитель мужчин. И женщин. Он сидел в

темноте возле своей дорогой жены Сепфоры и клял свое несчастье.

Люди сами не знают, чего хотят и как этого добиться. Делают все, что им взбредет в голову. Начинают ненавидеть по любому поводу и отвергают любовь, потому что боятся дать кому-то преимущество. Переходят к насилию раньше, чем ангел успеет моргнуть, а затем называют учиненные ими убийства и разрушения доблестью, и хвастают ими и плачут, напившись. А женщины! Разве сталь не заслуживает лучшего?

– Дай мне великую задачу, Господь, подальше от этой шушеры.

Тут-то Бог и спустился и люто гневался на него, отчего земля окрест их шатра дрожала. Сепфора, дочь Иофора, спросила:

– Моисей, Моисей, что ты сделал сейчас?

– Думал недостойное, – сказал Моисей, надеясь, что этого довольно, чтобы умягчить Бога, но все вокруг сделалось кроваво-красным, а небо затянули кровавые облака. Моисей, пусть из углеродистой

стали, испугался.
Сепфора нашла хитрый способ избавить от крайней плоти их несчастного сына, испачкав кровью сперва Моисея, а потом дверной косяк.
– Не трогай моего мужа! – закричала она. – Он хороший человек. Возьми моего сына, но не мужа!
Моисей укрылся за дочерью Иофора и ясно понял слабость своего народа.

Мэри Чой вернулась в замороженную квартиру в тринадцать после шестичасового отсутствия, едва успев принять уксусную ванну и поработать с документами. Она запросила для себя полную занятость только этим делом и была уверена, что запрос одобрят.

Некоторых из жертв, все еще оставшихся в этой гробнице, уже опознали, и это были золотые и платиновые имена: ученики, сыновья и дочери известных и влиятельных людей. В кабине, устроенной перед входной дверью, Мэри надела термокостюм, распорядилась сломать печать и ступила в глубокий холод.

Подвешенный к потолку измеритель радиоактивности заменил ольфакторный анализатор. Пылеанализатор размером с мышь пробирался

через холодные жесткие усики когда-то живого ковра, выискивая чешуйки кожи и другие частицы, застрявшие в ковре. Они уже нашли следы всех жертв и самого Эмануэля Голдсмита, а также четырех других посетителей, побывавших здесь не более тридцати шести часов назад.

Мэри обследовала одно за другим скорбные замерзшие искромсанные молодые тела, произнося профессиональную формулу прощания.

Имена в порядке наступления смерти:

Августин Реттиг

Неона Уайт

Бетти-Энн Альбигони

Эрнли Джигер

Томас Финч

и трое неопознанных. Мать Реттига — генеральный менеджер Первого Северного Комплекса. Отец Уайта — владелец корпорации «Работники», крупнейшего агентства по трудоустройству на побережье Тихого океана, обеспечивающего предприятиям армию говноработников из примерно двадцати трех миллионов корректированных и натуралов — сливок отстоя. «Работники» подкатывали и к Мэри в ее дотрансформантской юности. Она их отвергла. «ЗОИ Западного рубежа» находила сотрудников через компанию

«Расторопность», а Мэри даже в молодости знала, куда хочет попасть.

Бетти-Энн Альбигони была дочерью издателя — книги, указывало досье, чаще литы, чем визио; главный издатель Голдсмита на английском языке. Дядя Томаса Финча был юрисконсультом «Высоты», главного подрядчика суборбитальных рейсов. Эрнли Джигер был крестником Эмануэля Голдсмита, многообещающий поэт, известный своими выступлениями по визио, проникнутыми симпатией к элоям и к действующим на грани закона.

Закрепленный на ее плече тусклый красный фонарик подсвечивал все, на что падал взгляд. Жуткий холод. Сборщик образцов спокойно прополз над ее головой, похожий на безногое насекомое, и перешел в другую комнату.

Финч, убитый последним, лежал на спине, как сломанный крест, лицо рассечено горло неровно перерезано от челюсти до противоположной ключицы открытые глаза обындевели.

Фигня, будто преступления оставляют равнодушными. Мэри и сознавала умом, и чувствовала мурашками по коже каждую замороженную рваную рану испуганный мертвый блеск белых глаз и обкорнанную гримасу трупа. Это было ее

мотивацией к достижению успеха.

Она установит убийцу и сделает все для его полной коррекции, даже реструктуризации, если понадобится — а ЗОИ ее потребует. Если убийца, скорее всего, Голдсмит, как теперь представляется, пусть так; ЛитВизы по всему миру станут полоскать ее и ЗОИ. Но она успокоит эти бурные воды.

Сейчас она официально вернулась сюда ради контекстного поиска, просмотреть документы Голдсмита. В комнате, где Голдсмит устроил себе кабинет, тела отсутствовали, и сбор образцов там уже завершился. Она могла войти и провести свой обыск. Выданные ей ЗОИ, муниципалами и федералами ордера позволяли включить в расследование большую часть аспектов жизни Голдсмита в соответствии с поправками Рафкинда, отмена которых судом еще не вступила в силу из-за прошлогоднего запрета, наложенного президентом Йелем. Она лично не одобряла поправок Рафкинда, но ни в коем случае не отказывалась ими пользоваться. То, что не удастся найти здесь, возможно, удастся обнаружить в Надзоре за гражданскими лицами — но поездки в Гражнадзор она надеялась избежать.

Опрятным Голдсмит не был. Склонив голову в

надутом цилиндрическом шлеме, Мэри осмотрела его стол. Планшет и клавиатура заурядные — без позолоты, без деревянных корпусов. Холодные крекеры и полстакана замороженного вина. Крошки. Ручки — фломастеры и так называемые перьевые. Ей стало любопытно, где он их достал. Взмах чьей-то руки разметал по черной мраморной поверхности небольшую стопку распечаток — не стираемые циклеры, сами по себе уже устарелые, а самые настоящие бумаги, исписанные от руки. Мемокубики маршировали колонной по два к краю стола и валялись под ним на полу. Мысленно она увидела, как их достают по две штуки из специальной коробочки — сама она, пустая, лежала рядом — и выкладывают парами на стол, затем бесцельно скидывают еще четыре за край. Действия глубоко невменяемого человека.

Она наклонилась, чтобы подобрать их. Каждый кубик проецировал холодным зеленым светом ей в глаза крошечный ярлычок. «Путешествие Моисея», «Путь нового», «Дебет/кредит» — безыскусно сообщили ей кубики, не беспокоясь о том, кем она могла быть. Несомненно, твердые копии сочинений Голдсмита. Он явно не тот человек, чтобы шифровать свои данные, свои сочинения. Одна работа на кубик — удивительно для

чисто текстовых произведений; возможно, это ЛитВиз-адаптации для полуграмотных. Продажи ЛитВизов могли объяснить, почему квартира Голдсмита в лучшем секторе третьего крыла.

Ей и раньше доводилось слышать об Эмануэле Голдсмите. Случайный гость ночных ток-шоу на кабельных каналах, ценимый больше за творчество своей молодости. В настоящее время Голдсмит ничего не писал. Мэри Чой предполагала сохранять активность еще сто с лишним лет, но вполне допускала, что эти планы — следствие молодости и наивности. Зои не может почивать на лаврах. Зарплата — не роялти.

На полках у него стояли настоящие книги. Она не стала их вытаскивать, но своим непрофессиональным взглядом оценила их возраст в восемьдесят-сто лет. Расточительно, для этого информационно плотного века — роскошь и в плане денег, и в плане пространства. Всемирную резервную библиотеку можно было бы уместить в пространстве, занимаемом пятьюдесятью или шестьюдесятью бумажными томами Голдсмита.

Того, что она подмечала во всей обстановке, — несобранность, несовременность, неэффективность, — можно было бы ожидать от поэта; но разбросанные по столу и полу мемокубики

указывали на более серьезный беспорядок, усилившийся внутренний разлад.

Помутнение.

Она взглянула на планшет, чтобы увидеть результаты автоматической обработки. Анализ чешуек кожи и волосков, найденных в кабинете, показывал, что сюда никто не входил, кроме Голдсмита. Каковы бы ни были его социальные связи, в это святилище никто не входил.

Перед убийствами Голдсмит был взбудоражен, подумала она. После убийств он не входил в кабинет. Другая возможность, пока еще не исключенная полным радиологическим исследованием: во время убийств Голдсмита в квартире не было. Вряд ли.

Протянув руку, она сдвинула перекошенную полудюймовую стопку бумаг и увидела подтверждение бронирования от авиакомпании, а под ним документ другого цвета. Вытянула из-под стопки бронирование. Билеты на Эспаньолу в оба конца, туда — два дня назад, на следующий день после убийства. Использована ли эта бронь? Она пометила в «Заметках» на своем планшете: справиться в авиакомпании «NordAmericAir».

Другим документом было письмо, опять на настоящей бумаге, бежевой, с золотым тиснением;

писчие принадлежности богатых и эксцентричных, такой же атавизм, как настоящие книги. Глаза Мэри округлились, когда она прочла оттиснутую шапку письма и подпись. Полковник сэр Джон Ярдли.

Подлинное? Автоматическое исследование ничего об этом не сообщало. Документы исследовали только на наличие химических и биологических следов; установить иные сопутствующие обстоятельства было ее задачей. Она подняла письмо, крепко взявшись обеими руками в перчатках (три пальца каждой руки — словно тиски) за оба края плотного негнущегося листка. Внимательно прочитала. Отпечатано на старомодном электрическом принтере ударного типа, возможно даже на пишущей машинке. Датировано, проштемпелевано «Эспаньола» — так Ярдли назвал свою завоеванную территорию, прежде Доминиканскую Республику и Гаити.

28 ноября 2047 г.
Дорогой Голдсмит,

Вне зависимости от обстоятельств мы будем очень рады принять вас. Эрмионе очарована. В наше время нелицемерное совпадение во взглядах редкость. Особенно порадовала меня наша переписка, изданная в виде книги, и «Моисей», и я весьма признателен за ваше посвящение. Могу лишь надеяться, что наша деятельность здесь помогает этому старому миру вытянуть себя за волосы из болота безумия.

Ваш, как обычно,
полковник сэр Джон Ярдли, Эспаньола

Мэри осторожно положила письмо обратно, словно это была змея.

7

Я не пытаюсь добиться – я добиваюсь.

Так хорошо Мартин не ел уже шесть недель, с тех пор как его сбережения окончательно иссякли. Он отказался садиться на пособие по безработице; его заявка на предоставление муниципальной помощи не была рассмотрена, возможно, из-за неприязни или некомпетентно-

сти чиновников; государственная служба была последним высокооплачиваемым прибежищем некорректированных. Теперь в прохладной темной кабинке, обитой мятым бархатом, с карточкой «резерв» в одной руке и коктейлем из виски с лимонным соком в другой, он ощущал меньшее презрение к цивилизации, большую близость к человеческой расе. В записке на обороте карточки говорилось: «Заказывайте и ешьте. Мы опоздаем на полчаса. Приношу извинения. Ласкаль».

Они опоздали ровно на полчаса. Мартин не усомнился, что видит своих благодетелей, когда в ресторан вошли высокий широкоплечий мужчина с волнистыми седыми волосами и невысокий горбоносый парень с умеренно высоким помпадуром. Они узнали его то ли по заказанному столику, то ли по внешности.

— Господин Альбигони, это Мартин Берк, — сказал горбоносый Ласкаль. Они обменялись рукопожатиями и ничего не значащими замечаниями о погоде и окружающей обстановке. Сердцем и умом Альбигони явно был где-то в другом месте. Он казался ошеломленным. Ласкаль был либо действительно жизнерадостным, либо прекрасно маскировал свои чувства.

— Я отлично пообедал, — сказал Мартин, — и теперь беспокоюсь, вдруг не смогу помочь вам.

— Бояться нечего, — успокоил Ласкаль.

Альбигони уставился на него, но ничего не сказал, его длинные седые усы казались отрицательной гиперболой, выгнутой над жесткой линией бледных губ. Ласкаль вернул меню официанту и сделал заказ для них обоих. Затем простер руки к Мартину, показывая, что он ничего не скрывает.

— Вы знаете Эмануэля Голдсмита? — спросил он Мартина.

— Я знаю о нем, — сказал Мартин. — Если мы говорим об одном человеке.

— Именно так. Поэт. Три ночи назад он убил дочь господина Альбигони.

Мартин кивнул, словно ему только что сообщили о мелкой растрате в издательском бизнесе. Альбигони продолжал смотреть на него в упор, но словно бы не видел.

— Он беглый преступник, очень больной психически человек, — продолжил Ласкаль. — Вы согласились бы помочь ему?

— Каким образом? — Мартин все никак не делал глоток из своего бокала, хотя держал его в руке.

— Господин Альбигони был… и сейчас… он издатель и друг господина Голдсмита. Он не имеет намерений причинить ему какой-либо вред. — Ласкаль сбивался на этом заготовленном заранее заявлении.

Мартин подавил желание поднять бровь. Обед становился сюрреалистичным.

— Сейчас Голдсмит психически очень нестабилен, возможно, безумен, и мы хотим, чтобы вы помогли ему. Мы хотим отыскать истоки его болезни.

Мартин покачал головой, слыша такие архаизмы.

— Я же говорил вам, что больше не имею никакого отношения к ИПИ. Мне было сказано…

Взгляд Альбигони внезапно ожил. Он увидел Мартина. Ласкаль покосился на своего босса, затем развернулся головой и плечами к Мартину, как бы образуя стену, защищающую Альбигони от внешних сил.

— Мы можем договориться о вашем возвращении и новом открытии лаборатории.

— Я больше не хочу там работать. Меня выгнали за работу, которая в моем представлении была абсолютно разумной и ценной.

— Но отреагировали вы на это неразумно, —

сказал Альбигони.

— Я не знаю, что разумно, когда к науке примешивается политика. А вы?

Альбигони медленно покачал головой, снова в своих мыслях едва слыша его.

— Нужно провести обследование Голдсмита, — сказал Ласкаль.

— Он пока что не арестован, насколько я понимаю.

— Нет. — Заминка. — Еще нет. Нам нужно знать, что превратило его в убийцу.

— Ему необходима официальная коррекция, а не обследование.

— Его проблема выходит за рамки коррекции, — сказал Альбигони, отправляя в рот между словами куски пищи. — Корректолог подлечит его или изменит, но мне нужно не это. Мне требуется знать. — Вспышка гнева в глазах. — Он убил восемь человек. Друзей своих. В том числе мою дочь. И его собственного крестника. Они не причинили ему никакого вреда. Не угрожали ему. Это было проявление преднамеренного и просчитанного зла.

— Прошло всего два дня… — сказал Мартин.

— Теоретически могли ли бы вы исследовать Голдсмита и рассказать нам, что заставило его

убить своих молодых друзей? — спросил Ласкаль.

Посеребренный арбайтер и официант-человек подали им еду, у арбайтера поднос стоял на плоской спине. Официант поинтересовался, не хочет ли Мартин еще выпить. Он отказался.

— Мне не сообщают всего, — со вздохом сказал Мартин. — Господа, я ценю ваше гостеприимство, но…

— Мы не можем объяснить все, пока не будем уверены, что вы вполне заинтересованы и согласитесь, — сказал Ласкаль.

— Тяжелая ситуация, — сказал Мартин.

— Вы наш лучший шанс, — сказал Альбигони. — И не погнушаемся тем, чтобы умолять вас.

— Вы получите хорошее вознаграждение, — сказал Ласкаль.

— Полагаю, вы хотите, чтобы я помог вам проникнуть в ИПИ, провести с Голдсмитом триплексное исследование и выяснить, что заставило его слететь с катушек. Но ИПИ закрыт. Это очевидным образом невозможно.

— Нет. — Ласкаль ковырнул вилкой салат из выращенных на ферме креветок.

Мартин с сомнением поднял бровь.

— Сначала вам придется найти Голдсмита, а

затем убедить власти штата и федеральное правительство вновь открыть ИПИ.

— Мы в силах вновь открыть ИПИ и откроем, — сказал Альбигони. Ласкаль беспокойно переводил взгляд с одного из них на другого. — Пол, мне все равно, жив я или умру прямо сейчас, и возможность, что господин Берк попадет к федералам, для меня мало значит.

— Что Кэрол Нейман должна была…

— Выслушайте меня, пожалуйста, — перебил его Альбигони. — После того как он убил мою дочь и еще семерых, Эмануэль Голдсмит пришел в мой пентхаус в башне «Аэропорт-2» на Манхэттен-Бич. Он сознался в своих преступлениях, после чего уселся в гостиной на диван и попросил выпить. Моя жена сейчас на антропологическом выездном семинаре на Борнео и ни о чем не знает. И не узнает, пока… исследование не будет завершено и я не смогу объяснить, почему он так с ней поступил. Если вы готовы провести это исследование, я гарантирую, что ИПИ вновь откроют, что вы снова станете его директором и что у вас будет довольно средств, чтобы заниматься исследованиями до конца ваших дней, сколько бы вы ни прожили.

— Если я не кончу коррекцией и обвинением

в нарушении федерального психологического законодательства, — сказал Мартин. — Я лишен возможности заниматься своей работой, лишен возможности делать то, что пытался делать всю свою жизнь. Это достаточное наказание. Мне не нужно еще и клеймо преступника. Пойду-ка я. — Он начал вставать. Ласкаль взял его за руку.

— Господин Альбигони не преувеличивал. Он готов вложить все свое личное состояние в ваш проект.

— Просто чтобы узнать, из-за чего Голдсмит слетел с катушек?

— Да. Затем мы передадим его ЗОИ Лос-Анджелеса целым и невредимым для суда.

— Вы не хотите, чтобы я его лечил, — только обследовал? — Рука Мартина задрожала. Он не мог поверить, что из него делают такого Фауста.

— Только обследование. Если существуют ответы, которые можно найти, найдите их. Если вам не удастся получить ответы, достаточно будет честной попытки. Господин Альбигони продолжит финансировать вас. ИПИ будет официально открыт.

— Какая роль отводится Кэрол — степень ее участия, помимо того, что она была корректологом вашей дочери?

Мгновение Альбигони молча смотрел в стол, затем полез в карман и достал карточку с выгравированными буквами «J N M».

— Когда примете решение, вставьте эту карточку в свой телефон. Скажите тому, кто ответит, просто «да» или «нет». Если ваш ответ будет «да», мы свяжемся с вами и договоримся.

Ласкаль выскользнул из кабинета, Альбигони последовал за ним.

— Подождите пожалуйста, — сказал Мартин, чья рука все еще дрожала. Он потянулся за карточкой. — Какие у меня гарантии? Как мне удостовериться, что вы меня профинансируете?

— Я не бандит, — тихо сказал Альбигони.

— Благодарю за уделенное нам время, господин Берк, — сказал Ласкаль. Они ушли. Мартин кинул карточку на скатерть возле стакана воды и понаблюдал, как танцует на трех буквах блик прошедшего через стакан света.

Затем он поднял карточку и положил в карман.

8

Я любил ее сильнее, чем она могла себе представить. Это наполняло меня чем-

то, туманившим восприятие, – полагаю, обычное грандиозное следствие такой влюбленности. Для нее это было легкое увлечение, достаточное, чтобы внушить похоть. Похоти хватило примерно на тридцать семь дней, а затем меня отставили, разумно сочетая деликатность с решительностью, необходимой, чтобы убедить упрямого влюбленного осла. Ирония заключалась в том, что месяцем раньше я сам точно так же поступил с другой молодой женщиной, поэтому в свое время осознал коварную чрезмерную очевидность истинности принципа «око за око»: если бы я заполучил то, чего хотел по уверениям моего члена, то со стояком были бы проблемы. Тогда-то я и повзрослел, если не поумнел. Тогда-то я и записал всю эту чушь об экологии любви, которая меня прославила. Благодаря Джеральдине еще в старой глине был выдавлен один отпечаток.

— Не понимаю, почему тебя волнует Голдсмит.

Бремя верности.

Ричард с трудом довел рассказ до конца и окинул строгим взглядом слушателей. Их было

семеро в углу этого зальчика, именуемого «Ранчо кофе, чая и вина» позади «Тихоокеанского литературно-художественного салона».

— По-прежнему не понимаю, почему ты беспокоишься об этом старом пердуне, — продолжал Ермак. Он макнул свой рыхлый белый пончик в красное вино, оставив на поверхности островки пудры. Двадцатилетний, самый молодой в этом зале, Ермак посматривал на Ричарда с легкой беззаботностью во взгляде. — Он был способен на что угодно. Дерьмовые авторы убивают нас каждый день. Смерть вонючей прозе.

Ультрима Патч Туле осторожно попробовала защитить Ричарда.

— Мы здесь говорим об убийстве, — сказала она тонким голосом, тихим как далекий шелест травы. Ультрима носила очки в проволочной оправе, не желая поправить плохое зрение даже физиотерапией.

— Пусть я здесь самый зеленый, но я вот что хочу сказать — он убил нас всех. — Ермак с недоверием осмотрел их скученную группу.

Ричард печально молчал, глядя на свои пять пальцев, упиравшихся в потертый дубовый шпон стола. Он не мог забыть мрачную решимость на лице зои, обвиняющем и сердитом; теперь вот

это. Он попытался вспомнить, что последнее слышал от Голдсмита, и не смог. Возможно, ему придется внести много мелких правок. Он устал. Его все еще трясло от утренней встряски.

— Я хочу сказать…

— Да брось! — огрызнулся Ермак, резко поднимаясь из-за стола и со стуком опрокидывая свой стул. — Да, я зелен, можете осуждать меня за то, что я скажу, но я знал, что именно скажу по нашему вопросу. — Он презрительно фыркнул. — Вот что я могу сказать о предмете нашего обсуждения.

— Сядь, — приказал Джейкоб Уэлш. Ермак поднял стул и сел, бегая глазами и поводя носом, как собака при свистке дрессировщика. — Прошу прощения за рвение моего друга, но он несколько утрирует.

— Не могу отрицать, — сказала Ультрима, — что Голдсмит не очень-то очаровывал в последнее время. И не часто показывался.

— Он убил их, — сказал Ричард. — Он, один из нас, убил их. Разве мы не беспокоимся о своих?

— У меня нет «своих». Я сам по себе, — сказал Ермак, состроив гримасу. — Позвольте процитировать пердуна: «Я не пытаюсь добиться — я добиваюсь».

— Ты прочитал и запомнил, — уличила его Ультрима с сияющей улыбкой.

— Как и все мы, — ответил Ермак на кивок Уэлша. — Приношу извинения за мою вспышку. Ричард, нас восхищает твоя заботливость и твой возраст, но вряд ли прежние заслуги Голдсмита имеют значение. Он бросил нас, даже когда ходил сюда, бросил нас ради поклонения Комплексам, и никакой теневик больше не сможет уважать его, даже ты.

— Он был другом, — сказал Ричард.

— Он был сукой, — сказал Уэлш, в очередной раз демонстрируя, что невидимая нить между ним и Ермаком действует не только как физическая связь.

Ричард оглядел небольшую группу. Две еще не высказавшиеся сестры, Илэйн и Сандра Сандхерст, с довольным видом потягивали чай и настороженно слушали. В глазах Уэлша и Ермака Ричард увидел то, что уже должен был бы почувствовать; в них горел гнев, которого не было до того, как он сообщил новость. В них читался страх — вдруг из-за знакомства с Голдсмитом у них начнутся проблемы с ЗОИ и истинными властителями этой территории — Комплексами, корректированными.

Мадам де Рош сказала, что такого не будет, но ЗОИ может придерживаться иного мнения. Против меня уже выдвигали обвинения. Это может повториться? Пронзительное ощущение: зыбучий песок страданий болезненность изоляции. Я избегал этой картины со времен Джины и Дионы.

Пятнадцать лет я пребывал во сне.

Четкое осознание исчезло, и он на мгновение закрыл глаза, склонив голову.

— Мы дружили, — повторил Ричард.

— Ты с ним дружил, — заметил Ермак с показным спокойствием.

— Ричард — наш друг, — сказала Илэйн Сандхерст.

— Конечно, — согласился Ермак, досадуя оттого, что они могли счесть, будто он думает иначе. Он укоризненно посмотрел на Ричарда.

Думает, я вношу раздор, ослабляю его позицию. Все позиции здесь очень слабы. Они чувствуют себя беспомощными.

— Мои извинения, — сказал Ричард.

— Извинения за что? — резко спросил Джейкоб Уэлш. — Мы определенно не жалеем, что ты нам рассказал. Мы никогда не жалеем, что наше мнение подтвердилось.

Сандра Сандхерст опустила вязание на колени и поджала губы. **Норна, выносящая суждение; единственное значимое суждение об обрезании наших нитей.**

— Он писатель с мировым именем, и мы все были знакомы с ним. Он хорошо относился ко всем нам.

— Он нищенствовал, а до нас снисходил, — презрительно вставил Ермак.

— Он не был нищим, — возразила Илэйн.

Ермак встал, снова уронив стул.

— Какая драма! — сказала Илэйн и презрительно отвернулась.

— Да идите вы все, — беззаботно сказал Ермак. Джейкоб Уэлш закинул голову и потянулся.

— С нас довольно, мой друг, — предупредил он Ермака с едва скрываемым одобрением. — Два бунта — вполне достаточно.

— Я больше не сяду рядом с этими, — ответил Ермак.

— Тогда пора уходить. — Уэлш встал. — Ваши новости полезны, Ричард, и я полагаю, что этого достаточно. Ваша преданность восхитительна, но мы ее не разделяем.

— Вряд ли это преданность, — сказал Ричард. — Если он совершил убийство, то должен

подвергнуться коррекции…

— Но мы не признаем коррекцию даже для наших злейших врагов, Ричард, — пробормотал Ермак, наклоняясь над ним. — Я бы никого на нее не отправил. Лучше бы он умер. Еще лучше, если бы он никогда не приближался к нам.

Ричард кивнул, не потому что был согласен, просто чтобы они скорее ушли.

— Не забывай о чтениях, — весело сказала Илэйн Сандхерст. — Принеси лучшее из своего.

— Я больше не пишу, — глумливо ответил Ермак.

— Тогда прочитай что-нибудь из твоего темного прошлого, — предложила Ультрима. Когда Уэлш и Ермак ушли, она повернулась к Ричарду: — Ну надо же. Такие дети. Нам здесь они никогда на самом деле не нравились… такие странные, такая близость…

— Точно братья или любовники, хотя они ни то, ни другое, — сказала Илэйн Сандхерст.

— Нужно помочь им, — предложила Сандра, и все, кроме Ричарда, рассмеялись. Вовсе не помощи искали некорректированные. Помощь была подобием смерти для тех, кто лелеял свои недостатки.

Нам всем следует жить в тени, не на солнце.

Как насекомым.

9

Мое первое имя означает с нами Бог. Моя фамилия означает златокузнец. Вместо этого я избрал слова; они гораздо более ценны, чем можно ожидать при такой общеупотребимости, и ими очень часто злоупотребляют и понимают их неправильно. Что касается Бога со мной: почему-то я так не думаю.

Поднимаясь вдоль Второго Южного Комплекса, Мэри Чой наблюдала, как огромные зеркальные руки вращаются, фокусируя ослабевшее к четырем часам солнце со стороны Пасадены. Она воспользовалась внешней автомагистралью, израсходовав одно из выделенных ей муниципальных разрешений на использование транспорта при чрезвычайных ситуациях, чтобы получить автомобиль.

Изучение связи этого дела с полковником сэром Джоном Ярдли обещало быть опасным. Она достаточно разбиралась в федеральной политике, чтобы видеть лицо Януса, которым Соединенные Штаты повернулись к Ярдли. Обласканного

Рафкиндом, его теперь открыто избегали, но за кулисами, вероятно, отношения оставались теплыми. Ярдли мог быть полезен в федеральном масштабе, а ЗОИ Лос-Анджелеса в конечном счете отчитывалась перед федералами. Департамент более чем наполовину финансировало Государственное агентство по защите общественных интересов. Двигаться дальше без ведомственного одобрения было бы политически неверно. Мэри хотела получить это одобрение до исхода дня.

Лос-анджелесское Управление по защите общественных интересов занимало трехуровневый блок на привилегированной западной стороне Второго Южного Комплекса. В ведущем к нему скоростном подъемнике, уходящем в небо наподобие бобового стебля, без видимых опор, словно натянутый человеческий волос и в сечении представлявший собой десятиметровый шестиугольник, ходили три экспресс-лифта. Кабины останавливались только на уровнях, выбранных их пассажирами, в отличие от большинства лифтовых и транспортных артерий внутри Комплекса.

Она уселась в мягкое кресло и ощутила быстрый разгон. Перед каждым открыванием двери лифт замедлял ход, и ей казалось, будто она по-

висает в невесомости. Это было лишь чуть менее неприятно, чем ощущение тяжести.

Западная сторона была обращена к старым кварталам Инглвуда, Калвер-Сити и Санта-Моники, теперь исчерченным огромными красновато-коричневыми рубцами, там, куда легла тень новых Комплексов и где старый город сровняли с землей. На перенаселенных холмах Санта-Моники слой за слоем, как сталагмиты в пещерах, росли здания нового типа, названные тридцать лет назад какими-то «ботаниками» инсулами, ослепительно-белые в полдень, но сейчас, ранним вечером, синевато-серые. Преимущественно там и в Малибу, в зданиях на огромных плавающих платформах, еще не ставшие избранными ждали вакансий в Комплексах. Вакансии возникали все реже, поскольку сомнительной законности индустрия омоложения превращала добропорядочных граждан в многовековых элоев.

Мэри Чой была слишком молода, чтобы привлечь внимание омолаживателей, но ей доводилось арестовывать элоев, и она побывала во многих платиновых домицилиях Комплексов.

Выйдя из лифта, она целеустремленно прошла в вестибюль. Попасть после рождающего боязнь высоты вида на город в эту большую, уходящую

внутрь изолированную пещеру (это впечатление лишь слегка смягчали узкие горизонтальные окна на уровне бедер) всегда было для нее небольшим шоком. Мэри воспринимала это как резкий переход, похожий на перемену тональности или даже лада в музыке. По узким дорожкам вдоль стен деловито двигались арбайтеры, оставляя центральную часть полукруглого холла для людей. Из пола поднималось полукружие стойки регистрации, внутри которого сидели два молодых человека в зеленой офисной форме. Над головой из апсиды в соборной тишине лился полотнищами и вьющимися лентами искристый спокойный свет.

— Следователь ЗОИ М Чой, — когда она приблизилась, сказал молодой человек, стоявший у стойки регистрации с ее стороны. — У вас еще четверть часа до назначенной встречи с федеральным координатором Р Элленшоу.

Она запрашивала встречу с надзорным ЗОИ Д Ривом. Новости распространялись, и ее догадка оказалась верной. Пристально глядя большими зелеными глазами на своего встречающего, она сказала:

— Хорошо. Мне подождать?

— Не здесь, пожалуйста, — сказал встречаю-

щий. Его глаза буравили Мэри с неодобрением и явным нетерпением. — Для вас найдется место на третьем уровне, лобби два.

Она сощурилась и пристально смотрела на встречающего, пока он не отвел взгляд. Затем поежилась, чуть заметно кивнула и двинулась прочь, добавив походке особой ленивости. Она терпеть не могла эту распространенную смесь осуждения и похоти и хотела тем самым слегка подчеркнуть неестественность походки трансформанта и усилить натянутость напряжения. Это был нейтральный порок, не социально вредный, но, пожалуй, провокационный. Удаленная месть Теа. Встречающий не осудил бы Теа, но, возможно, не испытал бы и к ней никакого влечения. *Зачем*.

Эскалатор доставил ее в лобби два на третий уровень. Здесь сидели в основном кофеманы с выражением «время — деньги» на лицах. Она разглядывала их между делом, позволяя себе дедукцию — хобби, но стараясь не забывать при этом, что неудачная дедукция подобна розыгрышу вслепую. Невозможно решить головоломку, составленную из неоднозначных свидетельств; ни один детектив не сумеет избежать грубой ошибки истолковать результаты дедукции

двумя или тремя способами. Дедукция и установление истины — не движение автомобиля на самоуправляющей трассе; им необходима возможность свободно поворачивать. Но все же игра в Шерлока развлекала, и ее результаты порой оказывались интригующими. Вот, например, очень оживленный молодой человек, явно делающий головокружительную карьеру на федеральной или государственной службе, одетый как могло бы одеваться в молодежном окружении второе поколение корректированных (или натуралов), лицо мягкое, но не бесхарактерное. Догадки Мэри Чой: добросовестный, но не воодушевляющий партнер в постели; на три ногтя его правой руки нанесены красным и золотым лаком брачные запросы от многодетных семей — такое считалось нормой только на высоком федеральном уровне — поколенческие семейные кланы, крепко обосновавшиеся в номенклатуре, при президенте Дэвисе, перед Рафкиндом, выработали почти четкий этикет. Такое положение не допускало бурных страстей; здесь культивировали манеры — и за манерами корректированных редко скрывались отклонения. Приятный молодой человек, ведущий приятное бессмысленное существование, главный кандидат на элои по достижении

среднего возраста. Симпатичный паразит.

В зону ожидания вошел некто более важный: женщина-трансформант, одетая так, чтобы скрывать орбитальные адаптации, экзотика для Комплексов. Притянула все взгляды. Экзотическая женщина увидела Мэри Чой и с улыбкой признала родство. Подошла, села рядом.

— Вы позволите?

Мэри наклонила голову. Орбиталка-трансформант нагнулась с напряженной грацией; ее мышцы уже подстроились под оковы земного тяготения. Очевидно, она часто курсировала туда-сюда и была гордой обладательницей сдвоенной биохимии тела; подобная трансформация была слишком дорогой для частных лиц и, как правило, финансировалась правительством или компанией/кланом. Приятный молодой человек решил, что орбиталка-трансформант — это слишком даже для его фантазий, и не обращал на нее внимания. Другие, меньше увязшие в иерархии, открыто восхищались ею. Мэри была довольна, что та села рядом.

— Прошу извинить мою неловкость, — сказала орбиталка. — Я все еще адаптируюсь. Двойная химия.

— Я заметила.

— Я приземлилась всего восемь часов назад. Вы зои, не так ли?

Мэри снова наклонила голову. Тут не требовалось дедукции: форма зои была почти стандартной и мало отличалась на разных территориях.

— А вы, — сказала она, — с Гринбелта?

Орбиталка-трансформант улыбнулась.

— В яблочко, — сказала она. — Кто вас трансформировал?

— Доктор Самплер.

— Со мной тоже работала его группа. Нужно навестить его, пока я внизу. Вы довольны?

Она могла бы пожаловаться на истощение меланина, но поскольку такая новость не имела практического значения для бихимической, вежливо ответила:

— Да. Весьма.

Орбиталка-трансформант заметила признаки приближающегося ухода Мэри на встречу — та без конца поглядывала на стену, на мерцающий индикатор, где скоро должно было появиться ее обозначение, — и протянула визитку.

— Я внизу на неделю. Много работы. Буду рада пообщаться. Мы можем предаваться воспоминаниям, просматривая старые каталоги.

Мэри рассмеялась, взяла визитку, предложила

свою.

— Это было бы забавно.

— Все сведения на карточке. — Имя на карточке: Sandra Auchouch. — Это читается как Оушок.

— Замечательно. Рада познакомиться.

Орбиталка-трансформант наклонилась, и они соприкоснулись кончиками пальцев. Никаких плотских помыслов; трансформантка, судя по одежде и манерам, была традиционной ориентации; Мэри редко попадалась такие. Но среди профессионалов своего дела бывала случайная дружба, и упускать шанс не стоило.

Р Элленшоу преуспевал на своем высоком посту; не требовалась дедукция, чтобы понять это. Надзорный за взаимодействием «муниципалы-федералы» выглядел как часто прибегающий к коррекции человек, человек мужественный, с внутренним стержнем, с многообразными проблемами, на сглаживание которых затратил годы и сотни тысяч долларов.

Мэри вошла бы в его кабинет с тем же самым отношением, будь он преуспевающим натуралом; он был вышестоящим, и она пришла к нему с проблемой, которую не хотела бы решать, если бы они поменялись местами. Мэри Чой уважала руководство и ценила «крышу».

— М Чой. Добро пожаловать в Валгаллу. — Элленшоу с недовольным видом стоял перед своим письменным столом, держа в руке мемодиск и планшет. — Вы угодили в осиное гнездо.

— Да, сэр.

— Пожалуйста, садитесь. — Он сурово смотрел на нее без тени осуждения и даже без мужской заинтересованности. Уважение Мэри к нему возросло. Лед профессионализма трудно наращивать и сохранять, но Элленшоу не казался айсбергом; слишком откорректированный и сам вполне сознающий это. — У меня есть кое-какие вопросы, а затем инструкции для вас.

Она уселась, скрестив вытянутые ноги; черные штаны ее формы при этом чуть слышно шуршали.

— Вы сами убеждены, что этот Эмануэль Голдсмит — убийца?

— Да, сэр.

— Мы проверили это письмо. Оно действительно от полковника сэра Джона Ярдли. — Корка льда была достаточно прозрачной, чтобы Мэри заметила политическую окраску Элленшоу; как большинство зои западного побережья, он ненавидел Рафкинда и опухоль Грязного Востока. Старая политика, старая грязь. — У вас есть ка-

кие-нибудь соображения насчет того, где сейчас Эмануэль Голдсмит?

— Нет, сэр.

— Он скрывается?

— Не знаю, сэр.

— Эспаньола?

— Возможно.

— Но Ярдли мог бы его принять?

Мэри не стала рисковать.

— Вы знаете, что федералы сыграют на этом? Возможность, что Голдсмит отправился в Эспаньолу, вызывает эхо в коридорах власти, М Чой.

— Да, сэр.

— У федералов нет шансов скрыть это. Слишком много золотых и платиновых имен, слишком много голубой крови. Поэтому они отфутболили это дело нам. В исходную юрисдикцию. А чтобы хорошо показать себя в игре, надо быть чистой, как свежевыпавший снег, М Чой. Поняла?

— Да, сэр.

— Я ознакомился с вашим личным делом и даю вам добро. Завидую натуралам, М Чой. Завидую вашим личным данным.

— Благодарю, сэр.

— Мне пришлось потратить целое состояние на коррекцию, чтобы все выправить и сгладить. Оно

того стоило, но… В общем, вот. — Это было точно рассчитанное истончение льда, и оно сработало; он рассказал о себе достаточно, чтобы Мэри почувствовала — он ей доверяет.

— Мне кажется, у вас теперь это называется «крыша», М Чой. Защита на этом уровне, чтобы вы могли сосредоточиться на своей работе. В данном случае жесть крыши очень тонка. Вы лезете через колючую изгородь и действуете не только на свой страх и риск. Вероятно, мы не сможем подхватить вас, если вы сорветесь. Не успеем. Понятно?

— Да, сэр.

— Кстати сказать, федералам Западного побережья связь с Ярдли так же отвратительна, как мне. Это нечто из прошлого, это связано с Рафкиндом, это воняет. Федералы Восточного побережья относятся к этому не столь однозначно, и, вероятно, так будет еще много лет — большое жюри и суды мелют медленно. Но, возможно, и нет. Ярдли продолжает проталкивать свой импорт. Мы продолжаем его блокировать. Колючая изгородь.

Я даю вам позволение взять все местные следы, и если через два дня вы ничего не найдете, у вас есть допуск на один официальный визит в Эспаньолу. Можете запросить помощников, если

понадобится, но не более пяти.

— Мне понадобятся два эксперта по Эспаньоле, — сказала Мэри.

— Мой секретариат найдет их, сообщит имена и отошлет резюме надзорному инспектору Д Риву, если у вас нет на примете своих…

У нее не было.

— Мне можно сделать запрос в Гражнадзор?

Элленшоу, нахмурившись, на мгновение отвел взгляд.

— В наших силах только плодить запросы в Надзор. Но если какое-то дело заслуживает запроса, то именно это. Разрешаю обратиться в Надзор за гражданскими лицами.

— Благодарю. — Она наклонила голову.

— Что именно запрашивать, определяйте сами. Мы поработаем с федералами, чтобы склонить Эспаньолу к сотрудничеству с вами. Звоните мне в любое время. Не пропадайте. В данном случае вы можете оказаться нашей «крышей». — Он добродушно усмехнулся.

— Хорошо, сэр.

Она покинула кабинет Элленшоу, понимая, что это самое важное дело в ее карьере и ЗОИ оказывает ей неслыханную поддержку; но понимая и другое — федералы вполне могут пустить ее в

расход, если на то будут важные причины. Она была не настолько глупа, чтобы не бояться. Для поборников основных прав человека полковник сэр Джон Ярдли был процветающим сердцем тьмы западного мира. Мэри Чой позволила себе необходимую толику страха, но не более.

Башни Комплекса потемнели на фоне последней синевы сумерек. Она проехала по самоуправляющей трассе к станции ЗОИ в теневой зоне на бульваре Сепульведа, заполнила заявку на ночное исследование в лаборатории, проспала час в предоставленной койке, выпила питательный коктейль и отправилась работать.

10

Лос-Анджелес, Город Ангелов спит стоя, точно лошадь. Я ходил по теневой зоне (еще до того, как она ушла в тень) поздней ночью, и даже в эти часы видел здесь бурную деятельность не только машин, но и людей… Не думайте, что теневая зона – это безрассудная эксцентричность. Здесь своя жизнь, не столь чистая, как, например, в ульях корректированных, но богатая и полноценная,

как в любом городе прошлого, и вполне организованная; в теневой зоне есть свои мэры и советы, начальство и рабочие, мамочки и папочки, жилые кварталы и предприятия, больницы и отделения ЗОИ, церкви и библиотеки, и все они очень важны. Тянущие себя за волосы из трясины улучшатели человечества, не забывайте о земле, с которой поднимаете себя, если не хотите больно упасть!

Конечно же, они играли с ним в Фауста; Альбигони и Ласкаль искушали его, и Мартин Берк не мог не поддаться искушению. Ему предстояла ночь терзаний. И поскольку формальности должны соблюдаться, ночь терзаний была неизбежна.

Достаточно взрослый, чтобы понимать, что приз может оказаться пустышкой, Мартин Берк пытался бороться с соблазном, но не мог. Эти двое нашли самый уязвимый участочек в его самом бледном, самом мягком подбрюшье. Его жизнь была посвящена науке, и его вырвали из этой жизни не по его вине, а из-за случайно сложившейся неудачной политико-исторической обстановки. Вернуться означало бы снова жить. Он жаждал ходить по Стране Разума. Это был сильнейший из стимулов: обретение на фронтире новых знаний,

определявших понятие фронтира.

Мартин ухмыльнулся в темноте, наблюдая за повтором трансляции отчета АСИДАК. Затем осознал эту усмешку и опомнился. У него был вагон вопросов, требующих ответа, но Кэрол Нейман не звонила и не имела домашнего диспетчера.

Он закрыл глаза и попытался справиться с дрожью. Этические вопросы слишком очевидны и привязчивы. Голдсмит имеет право не соглашаться с вторжением. И все же поэт, убийца, чья Страна Разума отражает адаптацию субсознательных сил творческой личностью… Никогда прежде подобной возможности не было. Никогда.

— Я не плохой человек, — сказал он вслух. — Я не заслужил того, как со мной поступили, и этого не заслуживаю. — Чего — этого? Сомнения? Возможность/искушение…

Альбигони терять было нечего. Если Мартин не обеспечит ему желаемого, то не обеспечит никто, кроме, быть может, призраков/двойников Мартина Берка, возможно существующих где-то в другом месте, высасывающих его открытия, скребущих его землю звериными когтистыми пальцами, гораздо менее разборчивых; возможно, они существуют на Эспаньоле, не изучают,

а эксплуатируют Страну Разума, опережая его даже сейчас, аллигатор против зайца, аллигатор съедает зайца…

Мартин не был плохим человеком. Альбигони не переправил Голдсмита в Эспаньолу и не заплатил полковнику сэру Джону Ярдли столько, сколько тот мог запросить, стало быть, Альбигони тоже не был плохим человеком. Конечно, о тюрьмах и лабораториях Ярдли ходили слухи; но у Альбигони были контакты, способные подтвердить или опровергнуть такие слухи. Альбигони не собирался причинять Голдсмиту вред, и, конечно же, Голдсмит был плохим человеком; ему не причинят вреда, только научное исследование, случай искупить преступление, восстановление его ценности для человечества.

Мартин лежал на диване, сцепив пальцы, все еще дрожа. Не плохой человек. Возможно, даже, и поступок не плохой.

Он поднялся с дивана и попробовал еще раз дозвониться Кэрол.

— Алло.

Он вздрогнул от удивления и пригладил волосы пятерней.

— Привет, Кэрол. Это Мартин.

— Так и думала, что ты позвонишь. Я работала.

Не успев взять себя в руки, Мартин сорвался.

— Ты поставила меня в ужасно затруднительное положение. Черт побери, Кэрол. Черт побери.

— Тише, тише. Прости.

— Ты меня ненавидишь, что ли?

— У меня нет к тебе ненависти. Слушай. Я только что вернулась. Ты хочешь поговорить со мной, но давай не сегодня. Очень поздно. Я работаю на корпорацию «Проектировщики разума» в Сорренто-вэлли. Устроилась через StarTemp, ты их знаешь. Если бы ты смог приехать…

— Да. Я знаю, где это. Какая лаборатория?

— Тридцать первая. В середине утра?

— В десять.

— У меня нет к тебе ненависти, Мартин. Должна ли быть, не знаю, но ее нет. Утром поговорим.

Они коротко попрощались.

Повторы отчетов АСИДАК утратили свое очарование, и он выключил экран короткой командой «Стоп». Чуть виновато он осознал, что его трясет не из-за моральной дилеммы; с той минуты, как поступило предложение, ее на самом деле не стало. Его трясло от воодушевления и волнения.

11

В обществе белых любой черный – дрессированный медведь. Вот что я иногда чувствую даже со своей белой женщиной, которая не проявляет ни малейших признаков такого восприятия. Любит ли она меня за то, что я – единственный черный мужчина-писатель, которому выпал шанс стать известным в США в этом поколении? Не более одного, согласно старому закону. Самый серьезный порок из всех – это отпечаток, оставленный историей на моей собственной душе. Я не способен любить ее; я вижу ее искаженным взглядом.

К семи часам Ричард Феттл, медленно ковыляя по лестнице из крошащегося бетона и стали, вернулся в свою квартиру в теневой зоне. Он отгреб ногой в сторону ворох желтых и коричневых банановых листьев, скопившихся на лестничной площадке второго этажа, вставил гладкий от времени и использования латунный ключ в хитрый замок и поздоровался с дешевым десятилетним

домашним диспетчером на закопченной каминной полке:

— Это я. Только я.

— Добро пожаловать домой, господин Феттл, — прохрипел домашний диспетчер. **Однажды он меня не узнал. Поднял жалкую вонь. ЗОИ не приехала. Однако соседи заглянули. Проверить. Позаботиться о ближнем.**

Он сделал себе чашку кофе и сел на стул, изготовленный им двадцать лет назад для

Удобный стул — последнее из его изделий. Он отдал его

Он мельком взглянул на планшет, отметил для себя некоторые статьи в сегодняшнем «Теневом гомоне», которые хотел прочитать, допил кофе и задумался, что приготовить на ужин. Он не был голоден, но телу требовалась еда. Говоря откровенно, сейчас он был подавлен, выходил из стресса, все истории уже рассказаны всем, кому следовало, оставались только его собственные мысли дурная компания. **Со мной обошлись незаслуженно грубо хватит причитать придави прошлое ублюдок**

Твоя жена

Твоя жена, отдал стул ей. Однако сейчас не время думать об этом. Ричард закрыл глаза,

откинулся на спинку стула, и тот дружелюбно выдвинул подставку для ног и изменил наклон подлокотников.

Почему он это сделал. Мадам де Рош считает — никакого безумия; натурал. Тогда почему. Блистательность, сгубила, Эмануэля говорят, говорят. Глубокая развращенность, поднимаясь, выблевывает мерзость, как собака. Пузырь зла в неподвижных водах зловонные газы. Вот где поэтика. Ничто не заслуживает беспокойства. Если не развращен, не безумен, то рационален. Думающий все время; планирующий. Форма выражения. Выражение истинного величия, не вмещающегося в узкие рамки человеческой морали. Сделал это ради своего искусства, чтобы увидеть, во что сможет превратиться. Убить себя столь же надежно, сколь их; никаких сомнений, у него не было жизни, к которой он мог бы вернуться. Убийца убивает дважды. Каждая его жертва — два убийства. Нет. Себя он убивает всего один раз; одного убийства вполне достаточно, чтобы тебя отправили на глубокую коррекцию, возможно, после нее выйдешь уже не ты. Хотел пройти через все это, быть может; убить быть пойманным стать осужденным и пройти глубо-

кую коррекцию… Получите нового Голдсмита. Чтобы посмотреть, выживет ли в нем поэт. Как ученый, ставящий опыты на себе.

Ричард так крепко сжал веки, что его нос наморщился.

Я заурядный человек с заурядными желаниями. Я хочу, чтобы меня оставили в покое. Хочу забыть.

Но забыть было невозможно. Он справился с вялым побуждением открыть на планшете все сети и ЛитВизы и погрузиться в широко известные факты. Достаточно было просто знать; массовое убийство совершил, вероятно, человек, которым Ричард восхищался как никем другим.

— Кто-то идет, — прохрипел домашний диспетчер. Мимо проходили люди, и всякий раз диспетчер не мог определиться, надо ли выражать озабоченность.

Дверные куранты, столетний покрытый патиной медный антиквариат, неуклюже задвигались и зазвонили. Ричард представил, как они стряхивают пыль; их редко беспокоили. Он сложил стул и сгорбился возле двери, глядя в позеленевший медный глазок.

Женщина, черные волосы, длинное серо-оранжевое платье, сжимает плетеную сумочку. Надин

Престон.

— Приветик, — сказала она, наклоняясь к глазку. — Я подумала, тебе кисло.

Ричард открыл дверь.

— Входи, — сказал он похоронным голосом и посторонился. Затем кашлянул и покачал головой, отгоняя мрачный настрой. — Пожалуйста, заходи. — Всегда он приходил к ней, не наоборот, чтобы не навязывать свое общество в неудачное время. Интересно, подумал он, меня должна тронуть ее забота?

— Тебе кисло? — спросила она жизнерадостно.

— Отчасти, — признался он.

— Тогда тебе необходима компания.

— Пожалуй, да, наверное, — согласился он.

— Что-то мало восторга. Ты ел?

Он покачал головой.

Она открыла сумочку и достала вакуумную упаковку вечного мяса.

— С этим я могу творить чудеса, — заявила Надин. — Есть картошка?

— Сушеная, — сказал он.

— У нас будет пастуший пирог.

— Спасибо, что пришла, — сказал он.

— Ты мне не всегда рад, — сказала Надин, скромно глядя на ковер. — Но я знаю, когда тебе

необходим кто-то, и сегодня тебе не следует спать одному.

У пастушьего пирога был славный вкус картошки, сдобренной солью и чесноком, и это напоминало ему Надин, женщину соль-с-чесноком. Пока они ели, она рассказывала истории из жизни визоиндустрии теневой зоны, какой она ее знала когда-то, и нынешней, с которой еще имела дело. Это уводило его мысли от проблемы сегодняшнего дня, пока не образовался разрыв между ним и недавними воспоминаниями, и он слушал ее, до того усталый, что видел бледные призраки галлюцинаций. Синяя фигура в плаще на границе поля зрения.

— Ту сцену они снимали с музыкой, — рассказывала Надин о производстве какого-то визиофильма десятилетней давности. — Режиссеру нужно было показать, что музыкант, виолончелист, стал играть действительно намного лучше, чем раньше, и наш спец по звуку сказал: да, но у нас уже лучший саундтрек, какой мы можем записать. Когда он играет на виолончели, лучший виолончелист в мире играет за него, а контраста нет. Тогда режиссер говорит: «Возьмите виолончелиста с подземного перехода». Вот как. С подземного перехода. Когда лучшее недостаточ-

но хорошо, делаешь шаг за грань, в откровенно плохое. Чудесно, да? — Она широко улыбнулась, ее рука замерла в демонстративном взмахе, и он вежливо кивнул, усмехнувшись, да, так и бывает. Ричард поневоле оставался вежливым и добрым к ней, когда она бывала в таком настроении и история была хороша.

Ричард ел и размышлял о контрасте. Мысли его возвращались к Голдсмиту, как цепная собака, кружащая возле железного столба. Что делать, если ты лучший и нуждаешься в контрасте, иначе все серо?

Утешение через великую мелодраму. Это не оно ли.

Синяя фигура улыбалась; он знал это, хотя не мог разглядеть. Его дочь. Он не мог удержаться от попыток посмотреть прямо на фигуру. Та всякий раз исчезала.

1100–11000–11111111111 12

(Инспектирующий, закончив работу по рассмотрению дел грешников десяти миров, вдруг обнаруживает на своем столе папки с жизнеописаниями ряда великих землян. Он вздыхает и просматривает их одно за другим. Этот великий человек, изобретя то-то и то-то, уничтожил сто миллионов, а другой, философствуя, ввел в заблуждение миллиарды. Сейчас они отданы ему, и он чувствует нарастающую усталость.)

Инспектирующий: «Прошу, Отец мой, довольно! Я судил виновных. Почему я должен судить лучших, самых замечательных?» (Нет ответа.)

(Инспектирующий бросает папки на стол, возможно, смирившись.)

Инспектирующий (приглушенным голосом): «Ну хотя бы дайте мне компьютер».

Домашний диспетчер Мэри Чой разбудил ее

непрерывным звоном в шесть утра. Она вынырнула из сна, в котором плавала в прибое за Ньюпорт-Бич с матерью и сестрой.

— Иисусе. Что там?

— Надзорный инспектор Д Рив.

— Который час? Уже утро?

— Шесть ноль-ноль, Мэри.

— Давай его. Без видео. — Она села в постели, вскинула руки и потянулась, чтобы кровь прилила к мозгу. Энергично встряхнулась. Перекинула одну ногу через край кровати. До двух ночи она обшаривала лоскуты теневой зоны — безрезультатно; никто из знакомых Голдсмита не видел ни тени этого человека.

— Прошу прощения, инспектор Чой. — Рив и сам выглядел предельно усталым, лицо на визоре было темным, смуглым, под глазами мешки.

— Доброе утро, сэр.

— Вы участвовали в расследовании похищения селекционера Хамсанга Пхунга в начале этого года, не так ли?

— Да, сэр.

— У меня в памяти рабочего стола есть заметка, с вашей просьбой вызвать вас, если мы отследим кого-либо из подозреваемых в том деле.

Она встала и потрясла руками, окончательно

просыпаясь.

— Да, сэр.

— У нас в Комплексе вылазка селекционеров. Один из подозреваемых в деле Пхунга может быть там. Вы хотите участвовать? Могу включить вас в группу поддержки нашей операции.

Без колебаний:

— Однозначно, сэр. Я хочу быть там.

Рив сказал, куда ей прибыть. Мэри быстро оделась, порадовавшись, что улучшенная химия тела позволяет ей оставаться бодрой многие часы без сна.

Покинув квартиру, через двадцать три минуты она уже стояла на террасе на северной стороне Канога-Тауэр, чуть касаясь темными узкими пальцами надраенных латунных перил и глядя на Лос-Анджелес с высоты четырехсот метров. По указанию местного СПТ, смотрителя прилегающей к Комплексу территории, она поднялась на уровень, расположенный на двух третях высоты башни. Она наклонилась вперед, и плотная воздушная завеса зашелестела в нескольких дюймах от ее лица, не пропуская прохладный бриз раннего утра. Справа от нее водянисто-серый рассвет замарал туманный горизонт.

Мэри приняла приглашение Рива, просто что-

бы быть в курсе хода расследований, связанных с селекционерами. Семь месяцев назад она вышла из группы, ведущей следствие по дела Пхунга; к этому ее вынудили большая рабочая нагрузка и упадок духа.

Ей не нравились эти операции; вылазки селекционеров напоминали погружение в темный кошмар, разделяемый всем обществом. Но если и существовало нечто, сводящее воедино все проблемы, связанные с преступностью, обществом и защитой общественных интересов, то именно деятельность селекционеров. Она не могла, оставаясь честным зои, отказаться от такой возможности.

В ожидании дальнейших указаний от СПТ она сосредоточилась на созерцании города, отгоняя все прочие мысли. Она перешла в состояние боевой готовности всего десять минут назад; она даже не знала, где будет происходить вылазка. Ей откроют это лишь за считаные минуты до ее начала, давая Мэри времени ровно столько, сколько необходимо для знакомства с ее группой.

Ночной Лос-Анджелес был прекрасен. Мэри где-то вычитала, что только молодая цивилизация транжирит свет, излучая его в пустоту. Молодые города Земли до сих пор поступали именно так,

все, кроме Комплексов темных башен неправильной формы, очерченных свечением ночного неба. Повернутые под углом зеркала отражали ночь, их края освещались предупреждающими маячками и тускло светящимися красными линиями мейсснеровских стыков. В ближайших лоскутах между Комплексами улицы сияли синим и оранжевым, а дома брызгали белым и голубым, словно там приземлились звезды. Более низкие башни более старых деловых центров заполняли просветы между Комплексами шахматными клетками сверхурочной деятельности.

Суборбитальные реактивные лайнеры с глухим буханьем проносились над головой в сторону океанического порта Лос-Анджелеса, словно неведомые морские твари в перевернутой глубине. Первая, вторая и третья полосы низкоорбитальных спутников затмевали свечением Млечный Путь, всегда плохо различимый в дымке Лос-Анджелеса. В таком городе, как Лос-Анджелес, жизнь кипела безостановочно; целые общины всегда бодрствовали действовали делали думали. В этот ритм Мэри могла окунаться с головой; она любила город. Лос-Анджелес был теперь ей матерью и отцом, огромный и укрывающий, за всеми приглядывающий и всем дающий занятия,

и больным и здоровым, требовательный и строгий. Грозный.

Мэри была на двух предыдущих рейдах из-за вылазок селекционеров. Первый обернулся фарсом; ни жертв, ни подозреваемых, только разбитый вдребезги «адский венец» посреди заброшенного гниющего бунгало в калифорнийской теневой зоне. Во время второго они нашли самого Пхунга, запертого в глубине промзоны лоскута семь-три, голого, привязанного к грязной койке, коронованного небольшим импортным (эспаньольским) «адским венцом»; приговор ему уже был вынесен и исполнен — две минуты в аду более жутком, чем мог бы измыслить самый извращенный богослов.

Селекционеры были предельно осторожны и весьма находчивы, почти все чистейшие натуралы, но с одним пунктиком: они полагали себя орденом очистителей от скверны. Они редко допускали заметные оплошности. События сегодняшнего вечера могли оказаться крайне важными; то, что происходило — этому предшествовали восемь убийств и удручающие поиски, — бесило, но тем не менее.

Мэри представила вот селекционеры ловят Голдсмита делают свое дело заявляют будто

выполняют за нее ее работу. Она отогнала эти мысли. Недавние точечные опросы ЛитВизов показали, что целая треть граждан США одобряет незаконную деятельность селекционеров, по крайней мере негласно, проявляет одобрение в болтовне за коктейлями без стадного одобрения или очень горького «око за око». Как ни смешно, большую часть этой трети составляли некорректированные; селекционеры чаще всего охотились именно на некорректированных, поскольку, как правило, именно те совершали преступления, пробуждающие праведный гнев.

В дверь стучатся кто же там к вам палач какой сюрприз.

— Лейтенант Чой, — услышала она в левом ухе, — поднимитесь по проходу Ла-Сьенега до уровня пять-четыре, переулок Дюран, доминиум два один. Это трехуровневое изолированное жилище. Ваша начальная позиция — западный первый этаж, напротив лифта для арбайтеров, где вы примкнете к командиру третьей группы лейтенанту Р Сэмпсону и младшему лейтенанту Т Уиллоу. Вероятное вооружение находящихся внутри включает флешетник и аэропистолеты. На месте будут зои-медики.

Мэри представила, как вся ее дорогостоящая

трансформация нашпиговывается стрелками флешетника и ее обступают зои-медики с вопросами: «Что это? Вы хотите вернуться к нормальной анатомии из-за этой травмы?» Ее еще никогда не ранили. Не следует забывать об осторожности; мудрость полиции в быстроте движения.

Она прогулялась до места встречи с Сэмпсоном и Уиллоу. Они стояли в штатском возле балкона с выходами вентиляционных систем в сотне ярдов от первой назначенной ей точки, тихо переговариваясь. Мэри присоединилась к ним, и они переместились на девяносто градусов, обходя круглую шахту. Потоки теплого воздуха снизу приподнимали волосы Мэри. Когда они остановились, Сэмпсон улыбнулся ей; Уиллоу выглядел мрачным и нервным.

— Рив говорит, ты в этом рейде на подхвате, — тихо сказал Сэмпсон.

— Это не мое основное задание, — призналась она. — Но я имею к этому отношение. В прошлом году я вместе с У Тейлором и К Чу выслеживала похитителей Пхунга.

— Нынешний рейд может оказаться серьезнее, — сказал Сэмпсон. — Здесь, возможно, три или четыре жертвы. Не меньше десяти селекци-

онеров. Даже возможно, что среди них второй по значимости.

— Шледж? — спросила она.

Сэмпсон кивнул.

— А будь эта вылазка неделю назад, мы могли бы отловить самого Йола Оригунда.

— Ух ты!

Сэмпсон показал ей на планшете поэтажный план доминиума.

— Три уровня. Очень дорогие апартаменты. Владельцы А Пирсон и Ф Мустафа, специалисты по публичному праву, имеющие городскую лицензию. И Пирсон, и Мустафа были связаны с избирательной кампанией Рафкинда. Обоих не более трех часов назад заметила в Нью-Йорке местная ЗОИ. Но доминиум не пустует.

— Арендаторы, — сказал Уиллоу с нажимом, будто это было ужасно важное обстоятельство. Мэри кивнула.

— Вероятно, дотянулось грязное Восточное, — сказал Сэмпсон. — Но здесь все местные. Нанонаблюдатели в краске отметили за последние двадцать четыре часа шесть регулярных посетителей и четырех бывающих здесь время от времени. Как ввели жертв, не видели; это случилось до того, как сюда наметили рейд.

— Есть предположения, кто жертвы? — спросила Мэри.

— СПТ и Рив считают, что здесь двое мелких сошек и двое руководителей компаний. Имена неизвестны. Шледж работает больше по преступлениям руководства.

— Руководители служб Комплекса?

— Нет, — сказал Уиллоу. — Один из них — промышленник из теневой зоны. Чем занималась мелочь, нам неизвестно.

— У них аэропистолеты и флешетники, — сказала Мэри. Она повернулась к Сэмпсону: — У нас проблемы?

— Там много хрупких предметов; оружие есть только у первой группы.

Мэри фыркнула с надменностью профессионала.

— Снова у нас по девять жизней.

Уиллоу переводил взгляд с одного из них на другого. Он был новичком, всего четыре месяца на службе. Сэмпсон избавил его от недоумения.

— Врачи ЗОИ говорят, что до появления каких-либо неизлечимых смертельных нарушений способны восстанавливать сильно поврежденное человеческое тело примерно девять раз. Девять жизней. Как у кошки.

— А-а, — сказал Уиллоу, его взгляд просветлел. — Кого-нибудь из вас… ну… восстанавливали? — Его лицо помрачнело, когда он заметил усмешку Мэри.

— Только Мэри, — сказал Сэмпсон. — Добровольно, не по необходимости.

— Извини, — сказал Уиллоу.

— Да фигня.

— Прекрасная трансформация, — продолжил Уиллоу, углубляя наносимую рану. — Действительно… Прекрасная.

— Т Уиллоу из христианской семьи технических специалистов из Южного округа, — пояснил Сэмпсон.

— В Южном округе очень редко встречаются трансформанты, — добавил Уиллоу.

— Не нужно извинений, — сказала Мэри. — Но желание выглядеть стильно оставило мне всего восемь жизней. — «Стильно… Опять хитришь».

Уиллоу обдумал это и серьезно кивнул.

— Когда надеваем шлемы?

— В последнюю пикосекунду, на финальной позиции. У нас уже три года не было зои-рейдов к селекционерам, — сказал Сэмпсон. — Будем надеяться, что Оригунд все еще полагает, что в душе́ мы братья.

Они разом подняли головы, когда в наушниках зазвучал голос руководителя рейда. Им предписывалось затаиться и ждать, пока другие группы закончат окружать два нижних уровня домениума. Суд утвердил решение направить через канализацию и другие коммуникации домениума нанонаблюдателей и нанослушателей; микроскопических, чрезвычайно эффективных и обнаруживаемых только очень специальными средствами.

— Мы, может быть, даже получим от них картинку прямо на планшеты, — сказал Сэмпсон.

— Настройте на получение видеоизображения, — сказал Уиллоу. Все трое получили инструкции переместиться на следующую позицию.

Они забрались в лифт для арбайтеров, наклонившись, чтобы в него влезть. Сэмпсон ввел на панели управления специальный код ЗОИ, и лифт безропотно доставил их на указанный уровень.

Расположенный на внешней стороне Комплекса, домениум, казалось, парил внутри лепной структурной ячейки шириной почти тридцать метров. Первый уровень домениума открывался к затененным, обсаженным зеленью дорожкам

звенящим водопадам настоящим птицам спящим на своих насестах в богато украшенных медных клетках. На втором уровне изолированном одна стена стеклянная открывала головокружительный вид на северный Лос-Анджелес в проеме между огромными зеркалами Комплекса. Третий уровень соединялся узким мостиком без поручней с атриумом на крыше доминиума, предназначенным только для арбайтеров.

Они укрылись на третьем ярусе в нише, ремонтной выгородке для арбайтеров рядом с мостиком без поручней, огибающим доминиум. Расправив шлемы и надев, они настроили планшеты на скремблированные частоты нанослушателей, замаскированные во избежание обнаружения под межмашинные каналы связи.

— Жильцы явно платиновые, — с завистью сказал Уиллоу, когда они устроились в нише. Мэри нашла негрязный выступ и, поджав длинные ноги, села в позу лотоса. Уиллоу смотрел на нее с искренним восхищением; новое вызывало у него интерес.

— Корпоративные юридические и политические штучки, — сказал Сэмпсон. — Премии кусочкам пазлов. — В среде зои «кусочками пазлов» уничижительно именовали тех, кто не

гнушался пользоваться лазейками в законодательстве.

— Как они могут наказывать руководителей компаний или кого-либо еще, если сами прячутся по закоулкам? — удивился Уиллоу.

— Тебе следует почитать Вулфа Руллера, — сказала Мэри. — Если тебя действительно интересует философия селекционеров.

— Полагаю, надо бы.

— А, что-то о «социальных антителах, заполняющих межмолекулярные пространства, которые в противном случае могут использоваться асоциальными преступными элементами»? — сказал Сэмпсон.

— Ну зачем, Роберт, — упрекнула Мэри. Сэмпсон был смекалистым, но вовсе не славился начитанностью.

Он мальчишески улыбнулся.

— Силюсь произвести на тебя впечатление, М Чой.

— Произвел.

— Я поищу Руллера, — с серьезным видом сказал Уиллоу. — Он есть в библиотеке ЗОИ?

— Вероятно, есть сейчас вот здесь, — сказала Мэри и постучала пальцем по планшету Уиллоу, висевшему у него на поясе. — Стандартная ссыл-

ка для нашего преклонного возраста.

— Пошла передача, — сказал Сэмпсон. Они напряженно прислушались. Внутри доминиума слышались шаги и негромкий разговор. Поскольку у них не было управления нанослушателями, они не могли настроиться на какую-либо конкретную комнату. Голоса постепенно зазвучали яснее. Разговаривали двое мужчин. Что-то резкое сопело: стаккато дыхания жертвы в обруче на голове. Мэри ощутила мурашки: дурное предчувствие, ужас, более глубокий страх, чем внушали ей жертвы Голдсмита.

— Вы когда-нибудь видели венец? — спросил Уиллоу. — Я имею в виду, помимо того упрощенного, какой нам показывают на тренировках…

Сэмпсон приложил палец к губам. Голоса зазвучали с кристальной ясностью.

— Наблюдай вот за этим, — сказал старший здравомыслящий человек. — Не допускай, чтобы эти пластины давали слишком высокое усиление. Постепенно тормози сон по истечении пяти минут.

— Плавно, плавно, — сказал другой голос, высокий, но не обязательно женский.

Мэри взглянула на экран планшета: включен.

— Визио, — сказала она. Они одновременно

подняли планшеты и уставились на передаваемую картинку. Далекую от совершенства; изображение с наноустройств обычно оставляло желать лучшего. Они увидели небольшую круглую комнату, вероятно, центральную в домониуме, без окон, с одной открытой дверью, и два силуэта. Обстановку составляли три кровати или просто койки, стулья и вычислительная панель или клавиатурный контроллер, прислоненный к одному из стульев.

— На кроватях три человека, — тихо заметил Сэмпсон.

У Мэри скрутило живот. Безмолвные фигуры; неподвижные. Не мертвые. Возможно, не прочь умереть.

— Первая группа пробирается по первому уровню, — сообщил СПТ. Мэри стало любопытно, где сам СПТ. Возможно, в первой группе. Она чувствовала, как СПТ злится из-за того, что в его Комплекс вторглись селекционеры. — Вторая группа занимает позиции для наблюдения на втором уровне.

— Теперь осталось несколько минут, — сказал Сэмпсон. Катившийся мимо арбайтер остановился, чтобы бесстрастно осмотреть их кристаллическими глазами насекомого. Уиллоу применил к

машине перехват управления через коды зои. Та не отреагировала, повернулась и поехала прочь от ниши к узкому мостику, ведущему через крышу атриума.

Мэри взглянула на Сэмпсона округлившимися глазами, затем выпрыгнула из ниши и последовала за арбайтером через мостик, не обращая внимания на отсутствие поручней и возможность падения с высоты двадцати метров. Позади нее Сэмпсон сообщил другим группам, что арбайтер отказался подчиниться. Она перехватила машину раньше, чем та вкатилась в служебный лифт, схватила ее обеими руками и осторожно положила на крышу. Арбайтер не протестовал, но внутри здания зазвучали громкие сигналы тревоги.

Мгновение Мэри стояла рядом с лежащей машиной, быстро приняла решение, подошла к краю глянуть, что происходит, и знаком велела Уиллоу присоединиться к ней. Он пересек мостик, расставив руки, словно шел по натянутому канату кренясь, восстанавливая равновесие, и вскоре оказался рядом с ней. В ее ухе СПТ рявкнул приказ начать штурм. Она посмотрела за край крыши и увидела на первом уровне пятерых полицейских, бегущих мимо водопадов и пти-

чьих клеток; двое заняли позиции, позволяющие блокировать выходы. Мэри перехватила взгляд Сэмпсона на другом краю пропасти и указала на служебный лифт рядом с собой. Выглядывая из ниши, Сэмпсон кивнул, соглашаясь с ее планом, очевидным для опытного зои. Если бы кто-то попытался сбежать через крышу, они с Уиллоу свинтили бы его у служебного выхода. Если это им не удастся, Сэмпсон обеспечит еще одну линию сопротивления.

От дверей внизу донеслось стаккато резких коротких хлопков часто бьющего пневмомолота. Хруст и треск.

— Штурм первого этажа, — сказала СПТ. — Четверо зои внутри.

Сердце Мэри екнуло. Она схватила Уиллоу за плечо и потянула его в укрытие за входом. Они затаились на корточках по обеим сторонам двери. Она поставила ноги так, чтобы иметь возможность моментально вскочить, и для пробы резко поднялась. Прикоснулась к двери лифта. Ощутила вибрацию — кто-то поднимался.

— Взяли семерых на первом и втором этажах, — объявил командир первой группы. — Три жертвы освобождены, из них двое под обручами. Зовите корректолога.

Уиллоу распластался на полу с другой стороны цилиндра. Мэри поступила так же. Дверь открылась. Выкатился арбайтер, вращая глазами. Увидев в нескольких метрах своего простертого на крыше собрата, он взвизгнул.

Мэри ухватилась за край двери развернулась распростерлась поперек крыши и потянулась другой рукой внутрь лифта отчаянно стараясь вцепиться там во что-нибудь. Уиллоу сделал то же, оставаясь на ногах. Вместе они выволокли из кабины визжащую женщину с пистолетом-флешетником в руке. За их спинами скрежетали по крыше вылетающие металлические стрелки. Словно сорвали осиное гнездо. Стиснув зубы, Мэри воткнула два жестко выпрямленных пальца в живот женщине. Уиллоу ударил ее в лицо кулаком. На руку Мэри брызнула кровь, и женщина навзничь повалилась обратно в служебный лифт, пытаясь лягнуть Мэри. Зои поднялась на ноги и перехватила держащую пистолет руку нарочно сломав женщине запястье и двумя пальцами отбросила пистолет на другой край крыши, встала над противницей расставив ноги ухватила за бедра и между своими ногами вытянула из лифта. Когда перед Мэри оказалось окровавленное лицо женщины, она почти нежно протянула руку

вниз, отвела волосы и схватила ее за уши.

Ловко развернувшись, она подняла женщину за уши, обхватила за шею и сдавливала горло, пока та не прекратила пинаться. Уиллоу накинул ей на ноги веревку.

— Она стреляла в нас, — сказал он, тяжело дыша. — Эта сука стреляла в нас.

— В обязательном порядке назначат коррекцию, — сказала Мэри женщине. Та уставилась на нее сквозь кровь, заливающую глаза, и спутанные волосы. Мэри с удовлетворением заметила проблеск паники от дезориентации и ужаса. И ослабила хватку.

— Рука, — простонала женщина хрипло. — Нос!

— Легко отделалась, — сказала Мэри, отворачиваясь.

— Сука драная! — заорал Уиллоу.

— Ну, ну, — сказала Мэри, сама отчасти успокаиваясь. — Нельзя разговаривать так с гражданскими лицами.

— Прошу прощения, — сказал Уиллоу. Сэмпсон доложил о задержании СПТ и командиру первой группы. Они попробовали поднять женщину, но та снова стала сопротивляться. Уиллоу достал еще веревку и примотал ей руки к телу. В их ушах

голос СПТ сказал: «Все три уровня обысканы. Один пытался бежать через крышу, задержан третьей группой. Задержаны восемь подозреваемых, освобождены три жертвы. Вызываю корректологов и медиков».

— Сейчас мы пройдем по этому мостику, — сказала Мэри женщине, которая яростно извивалась в путах. — Хочешь, чтобы мы все упали?

Та замерла.

— Мы просто выполняем вашу работу, черт вас побери, — проговорила она опухшими разбитыми губами.

— О. — Мэри сочувствующе кивнула. — Приношу извинения.

Уиллоу взял женщину за ноги, Мэри — за плечи. Они пронесли ее по мостику и бросили рядом с Сэмпсоном. Тот ответил Мэри широкой иронической улыбкой.

— Ах ты подпорченный говноработник, — сказала ему Мэри медовым голосом.

Он поднял руку и показал разорванный рукав. Кровь стекала по запястью и капала с пальца.

— Всего-навсего ранение мягких тканей, мэм, — сказал он. Дротики флешетника были спроектированы так, что меняли форму и проникали глубоко в тело, если входили более чем на

сантиметр. Сэмпсону очень повезло.

— Мог лишиться руки, — сказал Уиллоу с восхищением.

Мэри отстранилась, критически осмотрела Сэмпсона, затем протянула руки и обняла его.

— Рада, что ты по-прежнему с нами, Роберт, — сказала она ему на ухо.

— Ты молодчина, Мэри, — ответил он.

— Эй, — сказал Уиллоу. — А я?

— Покажи на себе кровь, — потребовала Мэри. Он смутился, и тогда она обняла и его. — Давай осмотрим Роберта.

— Надеюсь, заслужил хотя бы выходной, — сказал Сэмпсон. Он тряхнул рукой, отчего с кончиков пальцев слетели капельки крови, и схватил ее за локоть. — Господи. Начинает болеть.

Мэри стояла перед камерами, записывающими показания сотрудников о рейде. За спиной техника, ответственного за видеосъемку, стоял юридический советник ЗОИ и уполномоченный муниципальными властями понятой.

— Вы получили или причинили какие-либо травмы в этом рейде? — спросил ее советник ЗОИ.

— Не получила никаких травм. Слегка травмировала неопознанного подозреваемого женского

пола, когда она пыталась убежать и использовала оружие.

— Оружие какого типа? — спросил советник.

— Пистолет-флешетник.

Собиравший вещдоки молодой ассистент-сержант убрал пистолет в специальный полупрозрачный пакет, поданный арбайтером ЗОИ, и отправил на линии сканирования вещественных доказательств дополнительной визиокамеры. Сотрудники ЗОИ и техники уже готовились закрепить во всем доме потолочные дорожки и монтировали автоматические химлаборатории и анализаторы запахов.

Подозреваемых держали в другой комнате до предъявления им обвинения прямо на месте; корректологи еще не прибыли, чтобы снять с трех жертв обручи. Полномочия зои исчерпывались отключением активных элементов «адских венцов». Мэри еще не видела комнату, где содержались жертвы. Ей не терпелось заглянуть туда, хотя она и опасалась, что будет потом видеть по ночам кошмары.

Краем глаза она заметила, как через широкую дверь входят трое муниципальных корректологов. Они прошли по мраморной плитке к лестнице на второй уровень, двое мужчин и женщина

в бледно-серых деловых костюмах. Двоих она знала: они оказывали первую коррекционную помощь Джозефу Хамсангу Пхунгу во время ее предыдущего участия в рейде на селекционеров в тот единственный до этого дня раз, когда она своими глазами видела применение «венца».

— В тот момент вы были с другим сотрудником? — продолжал советник.

— Да. С младшим лейтенантом ЗОИ Лос-Анджелеса Теренсом Уиллоу.

— Он помогал вам в причинении вреда подозреваемому?

— Он ударил ее в лицо, чтобы отвлечь.

— Опишите характер причиненных травм.

— Поднявшись с третьего уровня на служебном лифте для арбайтеров, подозреваемая открыла непрерывный огонь из своего пистолета. Я бросилась на пол, чтобы увернуться, прямо перед ней, и затем… — Она закрыла глаза, стараясь получше припомнить и описать свои действия, как сломала женщине запястье и два пальца. Она терпеть не могла давать показания на месте, но это экономило массу времени при судебном рассмотрении.

Когда ее отпустили и перед визиокамерами встал Т Уиллоу, она прогулялась, осматриваясь,

по дому, стараясь не мешать работе техников. Доминиум был чудом — даже более удивительным, чем ей представлялось. Здесь все казалось либо древним, либо сделанным руками человека. Она подозревала, что все это подлинное. Керамика, деревянная мебель ручной работы, нестандартная техника — все самое лучшее. Японский домашний диспетчер, управляющий по меньшей мере десятью узкоспециализированными французскими и украинскими арбайтерами, собравшимися, словно на военный смотр, в кухне первого этажа для проверки техниками ЗОИ. Вероятно, всех их незаконно переделали для наблюдения и охраны.

На минуту она держалась на первом уровне в комнате, где содержались восемь подозреваемых. Хорошо одетые комплексоидного вида граждане в возрасте от двадцати пяти до шестидесяти, ни в одном из них она не заподозрила бы потенциального радикала или человека с отклонениями. Все они стояли со связанными веревкой впереди руками, все в специальных наушниках ЗОИ Лос-Анджелеса для связи с выбранными ими адвокатами.

Муниципальный врач уже обработал раны той, кого задержала Мэри, и теперь она, поблед-

невшая, с наноповязкой на руке, понуро сидела в офисном кресле слева от шеренги с угрюмыми лицами. Она единственная сидела. Женщина посмотрела на М Чой в дверях комнаты, но не признала ее. Мэри осмотрела семерых остальных, выискивая селекционеров, причастных к делу Пхунга. Полный ноль. Ни одного.

Мимо нее с извинениями протиснулся техник, прокладывающий еще одну потолочную дорожку.

С глубоким вздохом Мэри повернулась и поднялась по широкой лестнице на второй уровень. Она могла бы не принимать во всем этом участия; однако Рив оказал ей истинную любезность, позвав на этот рейд.

Смотритель прилегающей к Комплексу территории, высокий узколицый блондин, стоял с прокурором Комплекса. Оба кивнули ей, когда она проходила мимо. Оба были глубоко погружены в обсуждение судопроизводства и возможного резонанса. Она услышала, как смотритель заверяет муниципального прокурора Комплекса, что все разрешения были получены и что для всех действий, совершенных этим утром, имеются федеральные и местные судебные постановления.

Утро. В панорамное окно второго уровня, через

проем между огромными внешними зеркалами Комплекса, она увидела северный краешек того, что походило на привлекательное утро. Солнце разгоняло туман. Симпатичный денек. Взяв себя в руки, она вошла в дверной проем цилиндрической комнаты без окон в центре второго уровня. Три муниципальных корректолога, опустившись на колени, занимались лежащими на койках жертвами с обручами на головах. Осматривая пациентов, они негромко переговаривались. Основная часть «адского венца», одна для всех троих, напоминала больничного арбайтера около метра высотой — три сложенных один на другой сфероида с соединяющим их с одной стороны гребнем и панелью управления, похожей на дистанционную клавиатуру. Один из корректологов держал сейчас эту панель, медленно возвращая жертвы в сознание. «Адский венец» был не одноразовым эспаньольским импортом; это была сделанная на заказ тонкая и сложная техника, возможно китайская. Способная в считаные минуты доставлять целые часы возмездия.

— Ему выставлен на пять минут самый высокий уровень. *Пять* минут, — сказала своей коллеге старший из корректологов, женщина лет пятидесяти. — Кто он такой?

— Главный маркетолог «Sky Private», — сказал другой. — Лон Джойс.

Мужчина застонал и попытался сесть, не открывая глаз. Его лицо было искажено страхом и болью. Корректолог взяла его за руку. Мэри вошла в комнату и встала в стороне, скрестив руки и покусывая нижнюю губу. Она чувствовала, что и ее лицо искажено — беспокойством и сочувствием к троице на койках.

Один из тех психокорректоров, с кем она уже встречалась, заметил ее, моргнул и оставил это без внимания. Никто из жертв, даже та пациентка, на которую не успели надеть венец, еще не пришел в сознание.

— «Sky Private»… Самолетостроение? — спросил третий корректолог. — Что он сделал?

— Продал дефектные планеры одной индийской компании, — произнес чей-то голос. Мэри обернулась и увидела СПТ.

— Вряд ли это заслуживает целых пяти минут, — сказала вполголоса женщина-корректолог, настраивая прилепленное к его руке устройство контроля метаболизма.

— Это вы помогли с арестом на крыше? — спросил СПТ Мэри, понизив голос.

Она кивнула.

— Удалось схватить кого-нибудь важного?

— Увы, не Шледжа. Пойманная вами женщина была его любовницей. Приятно слегка огорчить ублюдка. — Он кивнул на трех жертв. — Только что мы получили подтверждение идентификации всех троих. Один из них — Лон Джойс. Четыре небольших самолета упали с небес в районе Нью-Дели. Он использовал для изготовления их корпусов устаревшее нано. И, судя по всему, был в курсе. Гражданские иски ему не создали проблем: он намного богаче, чем те, кого убил.

Мэри сглотнула.

— А остальные?

— Молодой человек слева — Паоло Томерри из Трентона, штат Нью-Джерси. Слышали о нем?

Она видела это имя в оперативных сводках ЗОИ.

— Педофил, — сказала она.

— Именно. Двенадцать детей, от Нью-Йорка до Лос-Анджелеса, за последние три месяца. Отвергал коррекцию; называл это философией.

— А третий?

— Мелкий растратчик из лоскута три. Угрожал своей живущей отдельно жене, что убьет ее. Селекционеры добрались до него, прежде чем он добрался до нее. Жена, должно быть, позвонила

им. Даже не подумала сначала позвонить нам. Должно быть, искренне ненавидела его.

Мэри попыталась представить, что здесь происходило. Трех злоумышленников с завязанными глазами или одурманенных — или и то и другое — доставили в доминиум опытные надежные селекционеры; здесь уже ждал «адский венец» и обручи, и все было готово к пародийному судебному разбирательству, приговору и пребыванию их под венцом в течение двенадцати часов после приговора; затем через день или два их выпустили бы на улицах Лос-Анджелеса и предоставили самим себе. Большинству побывавших под венцом требовалась та или иная форма коррекции; некоторым она оказывалась крайне необходимой.

Очень мало кто потом повторял свои преступления.

Мэри поджала губы и медленно покачала головой.

— Пусть наденут венцы на себя, — пробормотала она.

СПТ потер шею.

— Это вы возглавляете расследование убийств в Первом Восточном Комплексе, следователь М Чой?

— Да.

Он протянул руку, и она крепко пожала ее.

— Доброй охоты, — сказал он. — Мне ли не знать; будет крайне неприятно, если эти придурки поймают вашу дичь раньше вас. До нас дошел слух. Они охотятся за Голдсмитом. Возможно, именно поэтому здесь не оказалось Шледжа. Он сейчас наверное где-то в лоскутах, выслеживает его.

— Благодарю за предупреждение, — сказала Мэри.

Старший из жертв, Лон Джойс, пришел в себя и начал кричать.

Мэри почти бегом спустилась по лестнице.

13

Мартин Берк прикатил на автобусную остановку на велике — автобусное сообщение в его районе не действовало из-за бунта землевладельцев против административного навязывания самоуправляющих трасс с последующим обложением каждого сбором в пять тысяч в год, за исключением младенцев до двух лет, — поставил его в блокиратор (двадцать пять в день), назвал свое место назначения в ухо приемни-

ка и стал ждать. Через десять минут с рокотом подъехал и со стоном затормозил большой автобус: двадцатиметровый сегментированный золотисто-белый двухголовый червь, накрытый полупрозрачным колпаком, как раковиной; ничего, кроме сидений, гибких окон и гибкой двери. Мартин поднялся на борт, сел, положив ноги на поручень, позволил ремню безопасности лечь ему на сердце и впал в созерцательное забытье поездки по самоуправляющей трассе.

Стоявшая перед ним дилемма сожгла его внутренний предохранитель. Он думал о всяких пустяках. Стоило увидеть ему дорогу, и та поглощала все его внимание.

Пассажирский автомобиль базовой модели, предоставленный в полное личное владение частному лицу, стоил в Калифорнии двести двадцать пять тысяч долларов, сто тысяч долларов в год в виде сбора за использование самоуправляющих трасс, пятьдесят тысяч транспортный сбор, двадцать тысяч государственный налог, двадцать тысяч федеральный налог, пять тысяч на развитие самоуправляющих трасс, две тысячи пятьсот регулярные платежи за околодомовую парковку, две тысячи пятьсот за потребленную электроэнергию, пятьсот в месяц за техобслужи-

вание парковки по месту проживания, двести сервисный сбор, пятьдесят объединенный сбор дорожных служб Лос-Анджелеса и Калифорнии (все формы были разработаны и логотипы закреплены прежде, чем хитроумные граждане заметили двусмысленности, но это по-прежнему никого не удивляло). В среднем получающий полное обслуживание и имеющий работу корректированный гражданин зарабатывал триста тысяч в год; средний заработок некорректированного в теневой зоне составлял треть от этой суммы, годовой сертификат на автобус стоил двадцать тысяч, и при этом самоуправляющие трассы были забиты.

Три ЛитВиз-комедии основались на сюжете «“Летучего голландца” на самоуправляющей трассе» — про семью в тесном гражданском автомобиле, не способную позволить себе дом, никогда не покидающую дороги, воспитывающую там детей и преследуемую налоговыми органами; двадцать две развлекательные программы на ЛитВизах были посвящены автомагистралям Лос-Анджелеса и/или Южной Калифорнии второй половины двадцатого века, эпохи романтики. Их неспроста называли тогда скоростными шоссе.

Все вокруг замерцало. Луч солнца, упавший

на нос, вынудил его заморгать. Привет. Проснулся. Страшась быть Мартином Берком. Сейчас не было ничего приятного в том, чтобы быть самим собой. Озимандия в пыли. Его внимание переключилось с внешнего на внутреннее. Он подумал о Кэрол, о слабостях и трениях даже между психически стабильными мужчинами и женщинами. Конфликт полов — не недуг; это неизбежный побочный продукт, как дым и вода от огня. Люди горят медленно; но, спалив себя до угольев, хотят еще; элои рождаются заново новые радости новые игрушки. Сгорают опять.

Он закрыл глаза и сосредоточился на трепыхающейся мысли. Они с Кэрол сгорели ярко и быстро. Служа факелами друг для друга, они познали страсть, какую не могли вообразить в ком-либо еще. Сияя ярким светом в их головах, на широчайшем залитом солнцем просторе, их любовь не ведала облачности и была чистой солнечной радостью. Когда яркий блеск потускнел, он осознал, что она меньше увлечена и более прагматична, чем он, и мучился из-за ее контроля. Мартин не управлял ситуацией. Он попросту купался в счастье.

Сначала он подтрунивал над ее прагматизмом, и после нескольких таких шпилек она беззлобно

ответила: «Мне необходимо оставлять что-то в запасе. Мне необходимо, чтобы потом хоть что-то осталось. Я все еще я».

Дождь пролился на пламя. Чистое свечение исчезло. Он не сомневался, что потеряет ее, и потерял. Несколько дней и недель болезненных метаний, и она поднялась над этим, настороженная, сознавая, что он — некорректированный натурал и что даже у отлично приспособленных натуралов бывают срывы. Его гений сверкал в два раза ярче ее таланта, а в ее глазах читался миф, что блеск — спутник нестабильности. Она прищуривалась всякий раз, когда он начинал говорить, — едва заметная упреждающая гримаска.

Мартин сознавал, что скоро это закончится, и сам подтолкнул ситуацию к финалу, а когда наступил конец, когда она спокойно сказала, что они должны расстаться, потерял голову. Она была идеалом и вершиной и не могла просто взять и уйти. Следовало каким-то образом причинить ей боль, чтобы она не была так бессердечна со следующим ни о чем не подозревающим мужчиной; никаких запомните никаких садистских порывов просто ожог в назидание предостерегающая пощечина. Он не знал, сколько уже опрокинул до

того, как оказался перед ее квартирой с вазой для фруктов, полной конских яблок, в руках (а могло быть и хуже могло быть собачье дерьмо) под прекрасным плодом. Она пригласила его войти, как впускают друга, который помешал вам взяла сверток, заглянула в него нежно улыбнулась рада что ты так хорошо это принимаешь взяла яблоко уставилась на свежесобранное удобрение для домашних садовников пятьдесят долларов за литр и заплакала. Не слезами гнева или разочарования. А как плачут маленькие девочки. Десять минут она плакала не говоря ни слова не вытирая слез которые все текли и текли из ее глаз.

Мартин Берк застыл в изумлении и смотрел выпучив глаза впитывая боль не было торжества ни удовлетворения ни мстительности ни довольства от преподанного урока гораздо отчетливее понимая теперь насколько сильно он перегнул и какую боль способен причинить хорошо адаптированный блестящий молодой человек с перспективами.

С того момента три года назад и до вчерашнего вечера они не разговаривали. Она ушла из ИПИ.

Мартин за годы Рафкинда успел пережить еще один завершившийся роман; Кэрол подвизалась в области высших достижений психокоррекции

и работала в «Проектировщиках разума» над искусственным восприятием и психологией передового мыслителя.

Она занималась коррекцией обожаемой мертвой дочери Альбигони. Поэтому они оказались сейчас связаны. Из-за Кэрол с ним сыграли в Фауста. Благодаря ей он получил шанс найти путь назад через лабиринт к славе знаменитого ученого и руководству ИПИ.

Дав крюка через Голдсмитову Страну Разума.

Автобус въехал в долину Сорренто. Три уровня самоуправляющих трасс над древними путями накрывали священную землю, отведенную для транспорта, чрезвычайно дорого обошедшуюся древним гражданам; верхний уровень дороги был накрыт выгнутым стеклом. Самоуправляющие трассы плавно вились по склонам холмов, почти везде покрытым висячими садами. На его лице непрерывно сменялись полоски солнца и тени от навесов над самоуправляющей трассой.

Золотисто-белое транспортное средство подползло к автобусной остановке «Проектировщиков разума» и вернуло ему карточку, списав стоимость поездки. Корпоративное транспортное средство терпеливо ждало, пока он пройдет процедуру идентификации, а затем отвезло его в

нужное здание. Он вышел из машины, прикрывая глаза от солнца.

Он бывал в корпорации «Проектировщики разума» только однажды, пять лет назад, в дни славы ИПИ. Инженеры и программисты «Проектировщиков разума» роились тогда вокруг него, улыбаясь, одни в белой псевдокоже, обтягивающей тело, другие в освященной веками джинсовой одежде, пожимая руки обсуждая с ним реализацию той или иной способности, словно бы знали, что такое естественная способность и какова ее сила. Может, сейчас они это знают, допустил Мартин, но никак не могли знать тогда. Даже он едва начинал сознавать мощность и сложность интеграции естественной мыслительной способности в шаблоны поведения, субшаблоны и личность.

«Проектировщики разума» были негативным негативом его исследований, а именно: построение снизу, а не исследование сверху.

Теперь Мартин Берк был ничтожеством, которому требовалось разрешение Кэрол Нейман, чтобы попасть на территорию. Если кто-то и обратил на него внимание, то лишь вскользь. «Кто-то знакомый? Где я видел это лицо?» Несколько лет назад, возможно, до потери статуса;

разжалование приводит к тому, что знакомство с тобой позорит.

Он сгорбился.

Здание тридцать один возвышалось над открытым двором, на широких алюминиевых опорах в виде перевернутых пирамид, архитектура начала второго десятилетия, имитирующая середину двадцатого века. Широкое и невысокое, всего в три этажа над уровнем двора, с двумя узкими трилонами на северной оконечности, облепленными световодами, источающими вращающиеся галактики, видные даже на ярком утреннем солнце. Достопримечательность. Доминанта, респектабельная. Стиль и опрятность.

Корпорация «Проектировщики разума» поистине процветала. Внутри бледно-золотые стены были отделаны красными портьерами, волнистыми, как застывшие в неподвижном воздухе флаги, — то ли визио, проецируемое стационарными установками, то ли просто игра света, наглядное воплощение самого лучшего и современного.

Мартин почувствовал легкую зависть. Это был вестибюль обычного лабораторного корпуса. «Проектировщики разума» поставляли разработки производителям арбайтеров и мыслителей по

всему миру, а это означало огромные ресурсы.

Высокий стройный андрогинный арбайтер с кожей под цвет стен, убранными в узел искусственными волосами одного цвета с красными портьерами и глазной полосе, разделяющей лицо по вертикали, четко различимой и яркой как солнце снаружи, стоял за белым мраморным столом и приветствовал его красивым синтетическим голосом.

— Мне нужна Кэрол Нейман, — сказал он.

— Вы Мартин Берк? — спросил арбайтер. Он кивнул, отворачиваясь от вертикального кристаллического глаза. — Ее уведомили.

— Спасибо. — Он небрежно оглядывался, не желая все это рассматривать. Даже на пике своей славы ИПИ не был таким величественным. Но это и хорошо; не способствует мозговой активности; проворнейшим достается успешный бег, не самым крикливым.

Кэрол в бледно-голубой псевдокоже спустилась по украшенной скульптурами каменной лестнице. Оленья грация кошачья походка памятная ему хотя бедра ее потяжелели. Незаинтересованный взгляд, профессиональная едва заметная улыбка каштановые волосы коротко подстрижены волнистые топорщатся после шлема который

она держит в правой руке. При виде ее он всегда слышал барабаны и струнную музыку Сибелиуса каштановые волосы, голубоглазая, она напоминала стройных богинь викингов, беззаботная, но способная пробудить высочайшую страсть. Она все еще могла заставить его плохо думать о ЛитВизах. Он ответил улыбкой на ее улыбку.

— Сегодня утром тебе лучше? — спросила она.

— Отдыхал. Обдумывал.

— Хорошо. Добро пожаловать ко мне на работу. Можем найти тихую комнату и поговорить.

— Я получу какие-нибудь объяснения?

— Какие есть.

Он кивнул и пошел за ней по лестнице.

— Это открытая лаборатория, — сказала она. — Для показа публике. Я работаю в глубине. Слышала о вашей встрече. Должно быть, для тебя это стало настоящим шоком.

— Я называю это «игрой в Фауста», — сказал он.

Кэрол искренне улыбнулась.

— Хороший термин. — Она приложила палец к губам. — Тихая комната. Где нет ни глаз, ни ушей Рафкинда. Менеджмент здесь очень либеральный. Доверяет своим наемным сотрудникам, доверяет агентствам. Корпорации сейчас балуют

своих избранников.

— Как и должно быть.

И все же между ними еще оставалось что-то такое, что после фруктов с лошадиным пометом, слез и минувших лет они могли спокойно идти рядом и беседовать. Легко было впасть в заблуждение, что они могли бы быть семьей, действовать так, словно выросли вместе почти как брат и сестра. Мартин Берк чувствовал, как его основанные на агапе-эросе шаблоны поведения строят воздушные замки и наполняют их моделями долгой совместной жизни, фантазиями о том, как ей восемьдесят, ему восемьдесят пять и они все еще вместе.

Они проследовали через изумительно чистый, словно только-только вырубленный из айсберга синий зал, украшенный эмалированными вазами-клуазоне на белых столбах. Кэрол приказала двери открыться, и та послушно впустила их в длинный конференц-зал. В нем стал медленно разгораться свет, озаряя затянутые коричневым ворсистым бархатом стены и роскошную мебель из нанодревесины, обстановку, рассчитанную на акул бизнеса.

— Впечатляет, — заметил он.

— Выпендреж, — сказала она, отодвигая для

него стул. — Итак, ты познакомился с Ласкалем и Альбигони. — Она уселась напротив, псевдокожа обрисовывала ее фигуру, но скрывала детали.

— Вчера за обедом. Первая моя приличная трапеза за долгое время.

Она кивнула, но не стала развивать эту тему.

— Они сыграли с тобой в Фауста.

— Именно.

— И ты купился?

Он выдержал паузу, поджав губы и скрипнув зубами, затем поднял брови и осторожно искоса посмотрел на нее.

— Да.

— Бетти-Энн была прелестной девочкой, — сказала Кэрол. — Не знаю, такой ли блестящей, как ее отец, но с поистине прекрасной душой. — Кэрол поэтически именовала душой взаимосвязь всех уровней интегрированного мышления. — Ей хотелось стать поэтом и матерью. Ей хотелось, чтобы ее дети смотрели на свой мир глазами поэта. Ей было восемнадцать. Я корректировала ее субшаблонные изъяны генетического происхождения, препятствовавшие беззаботной сексуальности. Ничего такого, что помешало бы ей подняться в начале списка любого агентства, если бы она решила пренебречь связями

отца. — Кэрол подалась вперед и пригвоздила его голубым взглядом, в котором не было людской злобы, но который давал представление о гневе олимпийских богов. — Она боготворила Эмануэля Голдсмита.

— Тебе доводилось встречаться с ним?

— Нет. И ты тоже никогда его не встречал.

— Нет.

Кэрол отодвинулась и охватила правый локоть левой ладонью.

— Альбигони откуда-то знал, что я на тебя работала. Понял, что мое имя не будет для тебя пустым звуком. Но я сказала ему, что ты должен услышать все от него, из первых уст. Он договорился с тобой о встрече через Ласкаля, потому что тот очень здорово сечет в оценке предполагаемых кандидатов. И все о тебе разузнал, прежде чем вы встретились.

— Поразительные возможности.

— Этот человек умеет держать слово, Мартин. Никакого обмана. Альбигони может восстановить финансирование ИПИ и вернуть тебя туда — с безупречной репутацией. Он способен отчасти переписать небольшую историю и вернуть тебе доброе имя. Обычно он такого не делает, но знает как, и у него есть средства.

— Звучит по-оруэлловски.

— Альбигони не федерал и не рвется в политику. Он не хочет топтать сапогом лицо человечества. Скорее он делает людей умными, уверенными и счастливыми. Умные уверенные счастливые люди обеспечивают ему доход с его книг и ЛитВизов.

— Как Эмануэль Голдсмит.

— Голдсмит был некорректированным, — сказала Кэрол. — Привилегированный натурал. Дополнительный довод в защиту мнения, что только корректированные — настоящие люди.

Мартин поморщился.

— Надеюсь, ты не веришь в это, — сказал он.

Она пожала плечами.

— Пожалуй, у меня тут личный интерес. Если бы он прошел коррекцию, то не стал бы убийцей. Но нельзя принудить его к коррекции — Альбигони не хочет. Мы идем навстречу страстному капризу скорбящего джентльмена. Голдсмита мы не тронем; возможно, найдем способ вылечить его.

Мартин молчал, все больше мрачнея.

— Это незаконно. Я никогда не совершал ничего незаконного.

Кэрол кивнула.

— Тонкое различие для прокуроров и адвокатов. — Она отвернулась. — Я не хочу сбивать тебя с пути, Мартин.

— Поздно. Уже сбит. — Он вздохнул. — Не тобой. Но мне любопытно, чем это заинтересовало тебя.

— Бетти-Энн была славной. Как он мог так поступить?

— Ты хочешь того же, что и Альбигони?

Кэрол глянула на него через плечо.

— Почти.

Слабая надежда на возрождение их романа исчезла. Нет возврата к этой идиллии. Но это не значит, что между ними все кончено.

— Ты не вполне… Я забыл, как ее звали. Мадлена? Маргарита. Страсть Фауста.

— Конечно, ты теперь все это забыл. — Она внимательно посмотрела на него. Олимпийская богиня; но подумает ли так другой мужчина? Возможно, она всего лишь пыталась лучше разобраться в его реакции, никак не выдавая своей.

Мартин отвел глаза.

— Каков следующий шаг?

— Не знаю, — сказала Кэрол. — Ты воспользовался карточкой для связи с Ласкалем?

— Еще нет.

— Так сделай это.

— Ты очень сурова, — сказал он мягко.

— Я хочу быть с тобой, когда ты начнешь исследовать, — сказала Кэрол. — Хочу быть в команде.

— Ты предвзята.

— Я никогда не встречала Голдсмита. Я бы не узнала его, если б увидела.

— Он убил твою пациентку.

— Я смогу это пережить.

— Я не знаю, что ты можешь, а что нет, — сказал Мартин и обнаружил, что его тон стал холодным. — Кроме того, прошло много времени с тех пор, как я работал с тобой. Ты не знаешь новых методов.

— Как ни странно, знаю. Многие. В последние два года я изучала ментальность.

— Ментальность? Что ты имеешь в виду?

— Это не тайна. «Проектировщики разума» работают над созданием искусственной полноценной человеческой личности. Джилл. Ты слышал о ней, я уверена — она работает с людьми, создавшими АСИДАК, и реализует симулятор АСИДАК, моделирует его действия. Пять основных программистов загрузили большие сегменты своих воспоминаний и личных особенностей в главную вычислительную систему, и я изучала эти записи.

Мартин рассмеялся.

— Полностью контролируемая ситуация. Это не одно и то же.

— Не столь уж и контролируемая. У нас были проблемы, и я их решила. Вероятно, я провела в Стране больше времени, чем ты. Согласна, это не одно и то же, но, несомненно, эквивалент высокого уровня подготовки.

— Что они там делают, сочетают и комбинируют? — спросил Мартин.

— Синтез и наложение паттернов. Паттерны программиста постепенно сотрутся, и возобладает новая личность. Они уже почти добились желаемого, но моя работа завершена. Я могу взять отпуск за свой счет. Скажу, что надо поработать с группой коррекции в Таосе. Расширительная коррекция высокого уровня. «Лучше ум — выше уровень жизни».

Мартин помнил, что Кэрол все планировала рационально и тщательно, но она стала более расчетливой и склонной к манипуляциям.

— Кто с кем играет в Фауста? — спросил он.

— Сейчас мне пора. — Она встала. — Позвони Ласкалю. Не пожалеешь. — Она улыбнулась. — Это же несложно.

— Тебе лучше знать.

— Перед нами Эверест всех исследований. Исследуй поэта, который убивает. Разве это не захватывает? Какова Страна Голдсмита? Он в аду? Мы можем решить проблему происхождения зла. Это как найти исток Нила или человеческую душу.

Мартин встал, ошеломленный.

— Давай провожу тебя до выхода, — сказала Кэрол, беря его за руку.

14

Подними голову, Мать с единственной висящей грудью,
Поднимись, великий дремлющий Египет, и осмотрись.
Как ты поступила со своими детьми?
Тебе не стыдно?
Ты не кричала, когда их отрывали от тебя.
Знала ли ты, что грядет?
Шагают иссушенные кости ты поднимаешь юбки не дающие тени.
И насылаешь напасть любви.
Взмахни, жнец; половина мертва,
Мать.

Твоя грудь по-прежнему висит, и на кончике капля
Горького белого молока, белое молоко
на черной груди.
Взмахни, жнец.
Розовое молоко, красное.

В одиннадцать тридцать утра Мэри Чой на временной квартире получила по защищенной оптической связи ЗОИ на свой планшет анализ событий в квартире Голдсмита. Прокручивая его на втором плане своих мыслей, она пила крепкий чай и думала об Эспаньоле (прежде это были Гаити и Доминиканская Республика). О полковнике сэре Джоне Ярдли. Стараясь не думать об утреннем рейде и «адских венцах»; об ужасном крике несчастного и гадкого Лона Джойса при пробуждении.

Она закрыла глаза, затем подняла взгляд от анализа и нахмурилась, недовольная тем, что ее сосредоточенность уменьшилась. В спартански обставленной комнате были пастельные синевато-серые стены, травянисто-зеленое ковровое покрытие и уже заправленная туго натянутой простыней кровать. Мэри прикоснулась стилусом к губам.

Как было совершено преступление. Голдсмит

ждал (вероятность 90 %) в прихожей, пригласив гостей так, чтобы те прибывали с интервалами в пятнадцать минут, и особо настояв на пунктуальности. Мэри прочитала факсовые копии приглашений: девять карточек, доставленных специальным курьером. Один юный поклонник поэта избежал своей участи (ссылка на виз-интервью). На вечеринке предполагалось устроить презентационные чтения новой работы мастера и отпраздновать дни рождения трех его последователей, а также день рождения Голдсмита.

День рождения Голдсмита. До сих пор она не подозревала об этом. Почему-то это потрясло ее, и ей пришлось сделать глубокий вдох.

Голдсмит отводил их по одному (вероятность 90 %) к спрятанному в гостиной предполагаемому оружию, и Мэри припомнила, что он действительно показывал большой охотничий нож столетней давности сверкающее стальное лезвие и золоченый шарик-навершие на рукояти из слоновой кости принадлежавший его отцу, который использовал его, чтобы отбиваться от «беложопых» полицейских (ссылка на виз-интервью с девятым последователем). Обхватив рукой за плечо, словно в отцовском объятии, другой рукой внезапно пробивал охотничьим

ножом сердце. Вероятно, кровь не забрызгивала Голдсмита, разве что руку, которую достаточно было вымыть и вытереть, готовясь встречать следующую жертву. Эффективно, как на бойне. Бил их одного за другим, как молодых бычков.

Она снова закрыла глаза и не открывала, сдвинув брови, подрагивая веками. Открыла, продолжила чтение.

Схемы графики моделирование дополнительных доказательств от различных технических специалистов криминалистов экспертов; данные, собранные ползающими по полу «жучками», арбайтерами и автоматической химлабораторией; снятая непосредственно перед заморозкой картина тепловых следов, дающая четырехмерный паттерн движения теплых тел, падающих тел, дуги разлета теплой жидкости (анализ брызг со стен), показанная особым цветом кровь каждой жертвы в многослойной, убийство за убийством, реконструкции с обозначенным временем для впитывания, застывания, свертывания, некроза клеток и роста бактерий; моделирование в компьютерной графике того, как тела тащили и складывали в углах, с часами-иконками, указывающими для каждого контура тела точное время смерти, мышечную активность перед

гибелью (ненужная подробность, приведенная ради точности) и сброс биологических жидкостей (агональное расслабление сфинктеров), ограниченный, кроме крови, в основном одеждой; охлаждение тел (подробности о клеточном некрозе, разрушении внутренних органов, размножении бактерий в кишечнике)

И так далее. Голова шла кругом.

Мэри перешла к анализу биологических следов на ковре и на полу. Все самые крупные куски, переваренные ковром за последних сорок восемь часов, — эпидермальный кератин волосы искусственное волокно терлон шинуа нейлон «бразильский шелк», слюна, слизь, сперма (мастурбация; отсутствуют характерные для половых контактов следы другого мужчины или женщины) — принадлежали Голдсмиту. Он жил один или почти один.

Санузел: в душевой кабине и ванне не найдены следы клеток или волоски, не принадлежащие Голдсмиту. Никаких случайных партнеров или близких, кому бы дозволялось там мыться. Раковина, чаша унитаза «Cendarion» и анализ биологических следов, оставленных не Голдсмитом, показали, что Голдсмит жил один, часто (два-три раза в неделю) устраивал сборища, в которых

принимали участие от восьми до двенадцати посетителей, длительностью менее двух часов. Распределение оставивших частички: 34 % идентифицировано (с частичными совпадениями), из них 35 % — следы жертв, 66 % — неустановленных лиц (проводится идентификация по всем следам, оставленным за последние тридцать дней); заключение: никто не оставался в квартире долго, кроме Голдсмита.

Голдсмит не держал животных. Его квартира была полностью очищена (типично для Комплексов) от домашних насекомых, за исключением пяти летающих представителей этого класса. Голдсмит использовал одобренные вирусы от насекомых и держал квартиру в чистоте.

Содержание неантропогенных инородных частиц в самоочищающемся ковре находилось на нормальном уровне. Голдсмит не курил и не употреблял порошковые препараты или аэрозоли. Гости оставили микроскопические следы, соответствующие путям их перемещений по квартире и исходным точкам. Одежда и другие волокна тканей показали точное соответствие с указанными выше условиями и маршрутами. Анализ небытовых неизмененных микроорганизмов соответствует приведенным выше

условиям и маршрутам. Результаты стандартных процедур поиска на основе прямых данных о человеческих клетках и анализ территориального митохондриального дрейфа и эволюция несимбиотических/непаразитических микроорганизмов предположительно укажут вскоре на местожительства (с распределением по известным границам городских микробных сред) всех неустановленных посетителей этой квартиры.

Ради вящей тщательности был также приложен перечень обитателей квартиры за последние десять лет (трое) и сопоставление взятого у них биоматериала с микрофрагментами, найденными в мелких зазорах в ванной комнате и на участках пола, не закрытых самоочищающимся ковром.

Все улики по-прежнему указывали на Голдсмита.

Мэри выключила планшет. Возможно, Голдсмит отправился в Эспаньолу, но почему Ярдли принял его? Напоказ Эспаньола подчинялась дипломатическому протоколу; все знали природу властей острова, но доверяли этой внешней учтивости, предоставляющей безопасные курорты и безопасные убежища для нервической буржуазии Северной и Южной. Свободная от

преступности Эспаньола — сама преступление.

Заметны трещины в отношениях на федеральном уровне. Услать ее туда черную стильную Мэри в самое сердце тьмы. Темнее Африки эта ныне спокойная территория, опустошенная в прошлом веке войнами и чумой. Полковник сэр Джон Ярдли отправляет некоторых из своих приемных детей заселять Нигерию-Либерию-Анголу. Повторное заселение — крупный бизнес, требующий организаторских способностей, и они у Ярдли есть, гениальные. Если Ярдли даст убежище Голдсмиту — старому другу, патриоту его страны и дружественно настроенному мыслителю, — трещины могут расползтись в разломы, и федералы смогут избавиться от Ярдли и Эспаньолы, от унизительных обещаний и соглашений Рафкинда. Возможен ли такой маневр?

Мэри понимала, что она не просто пешка. Она рыцарь, направляющийся в Эспаньолу, где получит возможность совершить любой из свастики ходов; ударить копьем здесь взять там выявить злоупотребления вызвать конфронтацию осуществить задуманное федералами силами низового детектива ЗОИ. Возможно, потому что полковник сэр Джон Ярдли поставлял нелегальное оборудование селекционерам севера и юга Америки,

а селекционеры стали более амбициозными и, осуществляя свое драконовское правосудие, ориентировались на управляющих компаниями политиков сенаторов и конгрессменов.

По большому счету не имело значения, дал Ярдли убежище Голдсмиту или нет.

Она видела нацию, отряхивающуюся после промозглой ночи президентства Рафкинда, разбрасывая грязь и ошметки по всему миру.

Если Ярдли откажет ей во въезде, это станет нарушением соглашений.

Если, находясь на попечении Ярдли, она умрет, став жертвой какого-нибудь несуразного восстания, он лишь разведет руками, выражая соболезнования: ну что я могу поделать они молоды, а сил у меня видите сколько. Вы так, мы эдак, действие равно противодействию.

Мэри собрала снаряжение, застегнула ремень, запечатала швы на мундире точными прикосновениями пальцев бегло взглянула на свое отражение в имевшемся в комнатушке зеркале задумалась не появились ли другие меланиновые дефекты приказала двери открыться и долго шла по бело-серым коридорам исследовательского центра. Улыбнулась прапорщику Д Мескису, которого до сих пор видела, возможно, раза три.

Мескис отреагировал с улыбкой:

— Долгая ночь, сэр?

— Смертельно устала, — ответила Мэри. — Прошу передать мою искреннюю благодарность криминалистам лоскута двенадцать. — Жилые районы Лос-Анджелеса вокруг Комплексов были поделены на сегменты, будто витражное стекло. Кураторы транзитных территорий и зои называли эти сегменты «лоскутами». Лоскут двенадцать соответствовал окрестностям третьего крыла Первого Восточного Комплекса.

— Будет сделано, — сказал Мескис. — В офис вы сегодня не возвращаетесь?

Мэри кивнула.

— Еду с запросом в Гражнадзор.

Мескис изобразил сочувствие. Посещения Надзора не радовали никого из зои.

— Благодарю за гостеприимство.

— Всегда рады, — сказал Мескис. — Приходите еще. Общежитие ЗОИ в вашем распоряжении, сэр.

Вдоль Сепульведы пространство между проплешинами продовольственных рынков и многоэтажными жилыми домами заполняли столетние здания; шопинговые маршруты и развлечения теневой зоны, район, ориенти-

рованный на клиентов, стремящихся к малой толике риска, все еще притягательной для корректированных; риск без риска — все, что нужно по-настоящему корректированным.

Некоторое время она шла пешком, наслаждаясь теплой зимой — двадцать по Цельсию, может быть, даже двадцать два, в Городе Ангелов среди зимы безоблачно и сухо. Воздух чистый, но с тревожными нотками озона. Морской бриз. Она ощутила запах далекого моря, водорослей и соли.

На другой стороне улицы она увидела бар, оформленный так, будто весь он был из грубого потрескавшегося бетона, фасад старый и обветшалый, на нем частично светящийся неоновый контур — обнаженная женщина, оседлавшая ракету мерцающие красные круги сосков тусклый контраст с ярким дневным светом. Над фасадом стилизованная под трафаретную надпись красными буквами, отжившая свое насмешка: «Малая Эспаньола».

Мэри отвернулась. Ее не соблазняла мысль посетить прототип этого бара с облезлым фасадом, блистательную, поощряющую азартные игры Эспаньолу, экспортера боли и ужаса, когда-то верного слуги обуреваемых желаниями, но при-

вередливых государств запада и востока.

Транзит ЗОИ ей не понадобится. Через два часа — Гражнадзор; завтра она вернется в Комплексы.

Но сперва она на час-другой зайдет к Э Хасиде.

15

Иногда я понимаю своих друзей лучше, чем они понимают себя сами. Назовите это манией величия или проклятием, но оно так. К сожалению, себя я понимаю гораздо хуже.

Ричард слушал, как Надин готовит бранч. Чуть раньше он слышал, как она в туалете мочилась в старый фаянсовый унитаз сильной струей с малой высоты, и наморщил нос. Вновь вступая в фазу брезгливости, точно такой же, как в его юности, Ричард не одобрял проявлений человеческой слабости перед биологией или демонстрации налагаемых ею ограничений, особенно когда это касалось его самого. Накануне он наслаждался сексом с Надин; она содержала себя в чистоте, но сейчас ему не нравились звуки в собственной ванной комнате, тем более звуки, производимые другими. Пока он был женат, подобное никогда

его не беспокоило.

Самокоррекция. Жена производила такие шумы; жена мертва. Те, кто производит такие шумы, могут умереть. Дело в этом?

Нет.

Он скатился с кровати, услышал, как с облегчением вздохнули пружины, увидел сквозь пожелтевшие кружевные занавески на пыльном окне спальни отраженный зеркалами Комплекса солнечный свет на желтом каменном здании вдали, с наслаждением втянул ноздрями запах кофе, разогретого пастушьего пирога. Сегодня все может быть нормальным, возможно, даже приятным.

Затем резкое помрачнение. Ничего не изменилось. Он не решил ни свои, ни чужие проблемы. Сегодня он опять ничего не напишет, но будет продолжать притворяться писателем, когда на самом деле он паразит, подхалим, приспешник тех, у кого более высокие энергетические уровни, больший заряд, больше способности запускать пальцы в мировой пирог и добиваться успеха. Его жизнь была всего лишь чередой «что если» и «а могло бы быть…».

— Не спишь, — сказала Надин, просовывая в дверь голову с жизнерадостно взъерошенными

черными волосами.

— Увы, — сказал он.

— Совсем никак не повеселеешь?

— Никак, — тихо сказал он.

— Тогда я не преуспела, — легко сказала она легко воспринимая его депрессию, а почему нет. — Не такая блудница, чтобы обратить твои ночи в день, да?

— Не в том дело, — сказал он. — Я все еще…

Она ждала, а когда за этим ничего не последовало, презрительно выпятила губы, отступила от двери и сказала:

— Остатки ужина ждут.

Он мог хотя бы порадоваться тому, что у нее настроение не такое хреновое, как у него. Если бы уныние завладело ими обоими, он бы этого не выдержал. Откровенно говоря, он был рад, что с ним кто-то есть и этот кто-то женщина, и наслаждался сексом накануне, и сейчас хотел есть.

Ричард покачал головой и накинул халат, размышляя, сколько секунд пройдет, прежде чем маятник его настроения вновь качнется в другую сторону. Просунув руку в левый рукав, он замер, услышав дверной колокольчик. Домашний диспетчер ничего не сообщил; сбой — не сказать что неожиданный.

— Мне открыть? — игриво спросила Надин; выражение ее лица подсказывало, что утренние посетители не должны видеть падшую женщину.

— Нет. Я сам.

Он влез в тапки и подошел к двери. На вечном древнем пластиковом экране виднелся незнакомый молодой человек: рыжеволосый, с приятно округлым лицом, полным решимости, живой улыбкой и наружностью коммивояжера. Коммивояжеры не заглядывали в этот район теневой зоны.

— Вы Ричард Феттл?

— Да. — Он натянул второй рукав.

— Как зовут меня, не важно. У меня есть несколько вопросов. Ради блага общества надеюсь, вы ответите.

Эта формула, «ради блага общества», стала нервной шуткой в теневой зоне и даже в Комплексах, но молодой человек не шутил. Конечно, *они* должны были заинтересоваться. Об этом было в новостях, и его тоже упоминали. Сенсация из жизни знаменитостей.

— Простите? — промямлил Ричард, надеясь, что ему позволительно не открывать дверь.

— Вы позволите мне войти? Ради блага обще-

ства.

Надин на кухне по-кошачьи растопырила пальцы и качала головой. Нет. Не надо.

Некорректированные крайне редко вызывают ЗОИ. Статистическая безопасность — идеальная основа для занятий их ремеслом совершенствования искоренения корректирования. Он надеялся, что ошибается и формула и манера этого человека держаться — часть дурацкой шутки.

— Прошу прощения.

— Господин Ричард Феттл?

— Да.

Рыжий мужчина поднял бровь, как бы говоря «quid pro quo, вы это вы, остальное — формальность».

— Входите, — сказал Ричард. Он не видел способа избежать этого.

— И давайте обойдемся без грубостей, — сказал мужчина. — У меня всего несколько вопросов.

Хочется сказать: «Кем ты себя возомнил?» Самоназначенный всеобщий Бог? Ненавижу эту трусливое «Не надо грубостей, целее будешь».

— Вы были другом Эмануэля Голдсмита?

Надин вернулась и в кухонных дверях привалилась к косяку, покрытому толстым слоем эмалевой краски, глядя из осторожности пусты-

ми глазами. Ричарду хотелось сосредоточить внимание на ней и на пожелтевшей от времени белой краске. **Разберись с этим. Думай о вековой древесине, потом про остальное.** Но он заставил себя посмотреть на посетителя.

Тот был одет в простой черный костюм — манжеты брюк приподнимались на несколько дюймов над блестящими черными туфлями, — на зеленой рубашке узкий красный галстук; рукава не доходили до запястий, из-за чего он казался долговязым, но на самом деле был ниже Ричарда на шесть-восемь сантиметров; ростом с Надин.

— Был, — сказал Ричард.

— Вы знали, что он способен на убийство?

— Этого я не знал. — **Накажешь меня? Это правда; я сказал ЗОИ; не знал.**

— Он когда-нибудь говорил вам, что собирается так поступить?

— Нет.

— Не узнаю эту женщину. Она дружила с Голдсмитом?

Вот извращенная честность: ненавижу этого человека, но выворачиваю перед ним душу.

— Она была с ним знакома. Не так хорошо, как я.

— Вы знаете, кто я такой? — спросил этот чело-

век Надин. Она кивнула, как ребенок, пойманный за поеданием запретной конфеты.

— Она почти совсем не знала его, — сказал Ричард.

— Она из шайки Рош, не так ли? Как и вы?

— Да.

— Ведь вы все отчасти виноваты в том, что произошло, нет?

Ричард сглотнул.

— Не сторож брату моему.

— Мы все — сторожа нашим братьям, — сказал мужчина. — Я живу этой правдой. Вам следовало знать, на что способен ваш друг. То, что мы делаем или отказываемся делать, оказывает влияние на все, что нас окружает, все чужие поступки сказываются на нас.

Тогда накажи нас всех.

— Вы не знаете, где Голдсмит?

— Полагаю, ЗОИ уже поймала его.

Мужчина улыбнулся.

— Наши нерасторопные коллеги понятия не имеют, где он.

— Коллеги… — Ричард рискнул осторожно улыбнуться.

Мужчина улыбнулся в ответ.

Восхищается моим сценическим обаянием.

— Наше местное отделение заинтересовалось этим делом, поскольку кажется, что человек, имеющий славу и привилегии, может избежать правосудия. Ну, вы понимаете. Друзья вас спрячут и сделают народным героем. Достаточно быть елейным с сердобольными кретинами.

— Боже. Надеюсь, это не так.

Улыбка мужчины поблекла.

— Мы не бандиты. И не фанатики. Мы — витаминная добавка к правосудию. Пожалуйста, не поймите мое появление здесь неправильно.

— Ни в коем случае. — От страха у него закружилась голова. **Это самоубийство.**

— Я не считаю, что вы в данном случае в чем-то поступили неправильно, — сказал мужчина. — Не всегда можно знать, что в душах у окружающих. Но предупреждаю вас: если вы услышите о Голдсмите, если узнаете, где он, и не сообщите, ради блага общества, в ЗОИ или в ваше местное отделение организации, это будет чрезвычайно неправильно. Вы навредите многим людям, жаждущим справедливости.

— Вас наняли? Вам заплатили за это? — спросил Ричард, заканчивая свои слова хриплым кашлем, чтобы не наговорить грубостей.

— Никто нас не нанимает, — спокойно сказал

человек. Он вернулся к двери и вежливо кивнул Надин: — Благодарю за уделенное время.

— Всегда пожалуйста, — почти пропищала она. Посетитель открыл дверь, вышел из квартиры Ричарда и прошел по длинной галерее к лестнице.

— Я пойду, — сказала Надин и внезапно бросилась собирать свои вещи и косметические принадлежности в спальне и ванной. — Невероятно, — сказала она. — Невероятно. За тобой!

— Что «за мной»? — спросил Ричард, все еще ошеломленный.

— Они пришли за тобой.

— Я не знаю почему!

— Ты защищал его! Ты его друг! Господи, мне следовало догадаться. Каждый, кто был в хороших отношениях с Голдсмитом. Господи! Селекционеры. Я пойду.

Он не пытался остановить ее. Его за всю жизнь ни разу не посещали селекционеры, он никогда не привлекал их внимания.

— Позвони в ЗОИ, — сказала Надин, взявшись за дверную ручку. Ее тело выгнулось, словно, чтобы открыть дверь, требовалось существенное напряжение сил. Дверь распахнулась, она на мгновение потеряла равновесие, затем сердито посмотрела на него. — Позвони в ЗОИ или сделай

что-нибудь.

Тихо стеная, несчастный Ричард отправился в спальню и лег на кровать, отвернувшись от засохших потеков на краю простыни, где Надин сидела после того, как они занимались любовью. Он уставился на потрескавшуюся из-за землетрясения штукатурку старого потолка. **Сколько людей умерло с тех пор, как сделали этот потолок или установили в доме деревянные части, сколько миллионов испытали ужасные страдания с тех пор, как мы прошлой ночью занимались любовью сотни человек в минуту по всему миру покарай их всех.**

Он успокоился, учащенное дыхание замедлилось. Схватил одной рукой лист бумаги. Повернул голову набок, напрягая шею растянул губы в ужасной ухмылке и резко сел ритмично постукивая кулаком по кровати, оглядел комнату встал покрутил торсом вправо-влево запрокинул голову воздел кулаки и погрозил ими потолку слабо застонал стон перешел в вой взмахнул руками топнул ногой сел на корточки поглядывая по сторонам голубыми глазами сквозь занавес свалявшихся седых волос затанцевал пустился в пляс вокруг кровати воздев кулаки налетел на кровать и повалился на нее встал пнул голой но-

гой матрас выбежал в маленькую гостиную резко качнулся на длинных тощих голых ногах завыл потянулся к старой вазе с мертвыми цветами размахнулся грязная вода сверкнула серебряным полумесяцем пальцы выпустили вазу та вращаясь по продольной оси полетела параллельно полу через гостиную в кухню ударилась о дверцу шкафчика под раковиной разбилась вдребезги рассыпав сухие коричневые цветы на полу веером все еще окольцованным горлышком вазы.

Ричард вернулся в спальню, наклонился вперед и пошел, спотыкаясь, пока не повалился обратно на кровать цикл окончен ничего не достигнуто кроме примитивнейшего бесполезного выпуска пара. Он оплакал свои неадекватность и беспомощность протестующими рыданиями.

Затем, замолчав, с внезапной спокойной решимостью перевернулся и потянулся к ручке ящика прикроватной тумбочки, открыл его и достал блокнот, лег на спину, снова перевернулся, чтобы нащупать за лампой ручку, нашел пыльную, вытер пыль о простыни возле высохших пятен, подумав, что они сходны по цвету и по значению, и устроился поудобнее на подушках. Открыл блокнот на новой странице; последняя запись была сделана два года назад. Скучные пустые

страницы скучные пустые годы, в которые он ничего не написал.

Не задумывайся, не удивляйся, просто пиши это необходимо просто.

Он принялся писать:

16

Зуд в моей голове. Вот как это началось. А закончилось это кровью и искромсанной плотью, но началось с размышлений, с мечты, с осознания моей неадекватности.

Африка пуста, покажи мне, Мать, путь твоей Новой земли. Ты создала пустыню костяного праха, где Когда-то танцевали твои дети. Будут ли более светлые народы Земли Наслаждаться твоими широкими бедрами, теперь, когда твои дети Ослабли и уменьшились в числе? Набросишь ли новую мантию сонной болезни Только на белых, Чтобы укрыть своих первенцев? На чужих берегах твои разбросанные по всему свету трудились, Чтобы стать белыми, носить костюмы, Научиться пользоваться деньгами белых.

Пробившись из твоей земли, они идут над землей, Никогда не касаясь ногами земли. Им неведом никакой центр, Они черные белые люди, Этот твой заброшенный далеко на чужбину сын я – черный Белый человек. Плачь по мне, мать: Когда я плачу по тебе, я не могу любить.

АСИДАК (биоканал 4)> Роджер, я считаю, что вижу постройки. Это очень интересно, не так ли? «Монетки» вошли в атмосферу В-2 и упали. Я могла бы написать поэму об их путешествии. Две трети выжили и передают огромное количество данных. Они видят огромные зеленые песчаные пустыни и широкие просторы, покрытые листвой, похожие на травяные моря. Это зеленая планета, как мы и думали; трава и песок и два глубоких, широких зеленых моря, одно в северном полушарии и одно в южном. Возле северного полюса небольшое синее море. Все моря, докладывают мои «монетки», кишат микроорганизмами. На суше как будто бы нет крупных форм жизни; там нет признаков животной жизни, однако в атмосфере достаточно кислорода для поддержания такой жизни. Возможно, животные здесь существуют только в морях или кислородный цикл отличается от земного. Конечно, всегда

существует возможность того, что под землей обитают крупные колонии насекомых. Во всяком случае, жизнь здесь есть. (Проверка алгоритма оценки положительная.)

Благодаря наклону оси В-2 в девять градусов здесь есть смена времен года. По-видимому, они слабо отличаются, ничего похожего на земные зиму и лето; разница примерно как между весной и осенью.

Роджер, возможно, это мое самое важное наблюдение. На суше мои разбросанные «монетки» видят выветрившиеся башни, образующие круги. Диаметр этих кругов — от нескольких сотен метров до десяти километров. Высота башен — до сотни метров, в сечении они овальные или круглые, причем цилиндрические башни, похоже, преобладают в меньших кругах. Круги или кольца редко располагаются далее двухсот или трехсот километров от кромки моря, и от берега к этим образованиям тянутся широкие полосы, напоминающие дороги или тропы.

С помощью телескопических камер дальнего действия я подтверждаю эти наблюдения с расстояния в четверть миллиона километров. Мои «монетки» не сообщают ни о каких признаках жизни или чьих-либо перемещениях в этих кру-

гах или на линиях-путях.

Запущенные вчера мобильные наблюдатели сейчас снижают скорость, готовясь к торможению в атмосфере, и должны сесть через пять часов десять минут. Я ожидаю их отчетов в течение двадцати восьми часов. Пятерым я дала указания сесть на массивы суши, двум — на луга и трем — неподалеку от кругов башен; а три мобильных наблюдателя, способных плавать, я направила: один в полярное море, окруженное со всех сторон сушей, — единственный здесь не зеленый, а синий океан, — другой в экваториальное море, опоясывающее всю планету, а третий — в южное море, наибольшее по площади. (Пакет данных 5.6 пикосекунды.)

ЛитВиз-21/1 Подсеть А (Дэвид Шайн): «АСИДАК подтвердила открытие первой жизни за пределами Земли! Проснитесь, историки, это знаковый момент в истории рода человеческого: мы не одиноки! И, словно этого мало, АСИДАК сообщает о возможном наличии разумной жизни или некоей формы жизни, способной строить высокие башни, расположенные кругами. Австралийский Норт-Кейп обещает обеспечить сегодня попозже фотографии с низким разрешением, переданные с планеты, и то, что видит — или, точнее, видела

— АСИДАК, и мы их вам покажем, как только получим сами…

Кто не ощутит в такой миг пылкую гордость? АСИДАК — вероятно, самое дорогое исследовательское средство всех времен — полностью окупила себя. Сегодня мы узнали, что во Вселенной есть жизнь. Останется ли теперь наше собственное существование прежним? И вот дополнительный маленький сюрприз: АСИДАК сообщает, что, возможно, обнаружила остатки городов. Мы обеспечим полный охват всех сенсаций, как только получим их из Норт-Кейпа и от экспертов-аналитиков всей планеты.

И это обещание ЛитВиз-21 — не преувеличение. Мы всегда стараемся отыскать иной взгляд на то, о чем сообщаем, посмотреть с другой стороны и стремиться к истине за рамками общеизвестных фактов, но сегодня мы ошеломлены точно так же, как другие каналы визиосети. АСИДАК обнаружила на другой планете, на зеленой планете В-2, второй планете альфы Центавра В, то, что может оказаться городами. Во все времена людей интересовало, одиноки ли мы во Вселенной, будет ли она принадлежать нам безраздельно? На протяжении большей части нашей истории мы, за исключением немногих мечтателей, полагали

путешествия в космосе маловероятными, а полеты к далеким звездам — невозможными, чистой фантазией. Тем не менее технический прогресс и врожденное стремление человека исследовать все вокруг вынудили нас отправиться на Луну и планеты. Мы не нашли на них жизни.

Наши космические телескопы подтвердили наличие у далеких звезд планет, которые заметно больше Земли; мы не могли знать, существуют ли землеподобные планеты, но наши инстинкты говорят нам, что несомненно существуют, и в 2017 году пять стран, с молодым технологическим гигантом, Китаем, во главе, приняли решение создать первую межзвездную автоматическую исследовательскую станцию. Соединенные Штаты неохотно позволили уговорить себя присоединиться, стали шестым участником проекта и внесли в него свой значительный опыт космических исследований. Построенная на околоземной орбите, на крупнейшей китайской орбитальной платформе «Золотая заря» АСИДАК, Автоматизированная система изучения дальнего космоса, обрела жизнь… фигурально выражаясь.

Роджер Аткинс, входящий в руководство корпорации «Проектировщики разума» и главный разработчик мыслительных систем АСИДАК,

создал биоэлектронного мыслителя с возможностями, далеко превосходящими возможности любой отдельно взятой человеческой личности, но не обладающего самосознанием. Как сказал Аткинс в 2035 году, после пяти лет работы в этом проекте:

(Воспроизведение виз-интервью. Аткинс — невысокий, полноватый, с пушистыми редеющими каштановыми волосами, в черной псевдокоже.) «Мы не хотим отправлять туда искусственного человека. Мыслитель АСИДАК, созданный специально для этой миссии, будет работать лучше, чем человек. Но мы не станем пренебрегать поэтическим аспектом, и АСИДАК не окажется слепой и неспособной иметь мнение. Как-никак, когда АСИДАК достигнет цели, один цикл общения с ней будет занимать более восьми с половиной лет; она будет там очень одинока, и ей придется думать и принимать важные решения самостоятельно. Ей придется выносить суждения, что прежде делали только люди.

Мы также вложили в нее горячее желание общаться с другими, помимо его создателей; АСИДАК будет социальна по-новому. Она *захочет* встретиться и пообщаться с неведомыми новыми интеллектами, если таковые найдутся».

Дэвид Шайн: «Теперь похоже, что АСИДАК получит свой шанс… Говоря коротко, наши ученые создали симулякр человека, который лучше человека, но не вполне человек — вот вызов философам, — и отправили его в пятнадцатилетнее путешествие к альфе Центавра. Эти десятилетия странствий и затраченных усилий привели к открытию, способному изменить наши представления о себе, о жизни, обо всем важном.

Мы не одиноки. Говоря откровенно, мы в ЛитВизе-21 считаем, что уже пора отпраздновать… Но ученые-создатели АСИДАК настоятельно призывают не торопиться. АСИДАК почти несомненно обнаружила жизнь. Но башни, которые обнаружил АСИДАК, все-таки могут оказаться не зданиями или городами.

Во что верите вы? Отправь свой голос по номеру нашей обратной связи и присылайте комментарии со своего домашнего визора, не забыв указать свой идентификатор. Возможно, ваше мнение окажется важным для всей аудитории ЛитВиза-21…»

17

Мэри Чой выбралась из рейсового межлоскутового мини-автобуса ЗОИ и мельком глянула на Первый Восточный Комплекс, прямые штабеля узких горизонтальных зеркал из четырех сегментов, стыки выровнены в серебристые вертикали, готовящихся в этот и еще много часов отражать свет скатывающегося к западу солнца в шестом лоскуте, где жил Э Хасида. Город накрыли однородные оловянные облака, надвигающиеся с моря и обезглавившие Комплексы. В этот вечер не могло быть никакого полезного солнца, возможно, даже пошел бы дождь, и все равно Комплексы перекомпоновывались, словно ими двигало чувство вины из-за их загораживающегося присутствия.

Мэри стояла на крыльце, дожидаясь, когда домашний диспетчер доложит о ней. Эрнест Хасида открыл темную обшитую дубом дверь и тепло улыбнулся; низкий и мускулистый, с округлым лицом и грустными глазами, что уравновешивали губы, сложенные от природы так, будто он забавлялся или изумлялся, и пухлые щеки. Мэри улыбнулась в ответ и почувствовала, как непри-

ятности этой недели отступают под воздействием его молчаливого приветствия.

Он отступил от двери, взмахнув рукой, и она вошла и обняла его; голова Хасиды приходилась на уровне ее груди. Он ткнулся носом в черную форму и тут же отстранился, встряхиваясь, но слишком сильно, для него чересчур широко ухмыльнулся, сверкнув мелкими ровными белыми зубами и проецируя резцами крошечные розы. Затем жестом предложил ей сесть.

— Я могу полежать у тебя в ванне? — спросила она.

— Конечно, — ответил он мягким, бархатным голосом. — Все настолько плохо?

— Произошло ужасное убийство. И вылазка селекционеров. А скоро я отправляюсь в Надзор, чтобы сделать запрос.

— Гм. Не сказать, что ты спокойно проводишь время. Решительно нет.

Э Хасида не увлекался отслеживанием информации в сети или просмотром ЛитВизов, но, конечно, не питал отвращения к новым технологиям. В его маленьком дряхлом бунгало было полно удивительного оборудования. Эрнест был техником-чародеем в заимствовании и интеграции; он гармонично соединял несовместимые

элементы за десятую часть стоимости: по вашему знаку музыка начинала звучать со всех сторон. Искусство танцующего света превращало стены в декорации драматического представления, в окна могли заглядывать динозавры улыбаться подмигивать; по ночам над кроватью парили ангелы, напевая тихие колыбельные, тогда как древние японские мудрецы давали советы по махаяне, с головами, вытянутыми как дыни, и мудрыми глазами в морщинках от невероятного веселья.

Он отступил, поклонился, повернулся к своей визуальной клавиатуре и снова взялся за работу, словно Мэри здесь не было. Отчасти успокоившись в его присутствии, Мэри начала долгий импровизированный танец тай-чи, выкручивая руки, как прошлым утром, но с большей грацией уверенностью плавностью. Она представляла себя озером рекой дождем над городом. Она нашла свой центр зависла там на миг и открыла глаза.

— Обед? — спросил Эрнест. На трех широких плоских экранах за его клавиатурой красовались страшные лица вытянутые угловатые едва ли человеческие следившие за ними глазами горящими словно ледяные угли. Их контуры были очерчены неоном, а сами они выполнены дет-

ской пастельно-песчаной темперой. У одного из них, судя по носу, был череп животного, кошки или собаки.

— Пугающе, — прокомментировала она.

— Пришельцы, — сказал он с гордостью. — Позаимствовал кое-что из голограффити в нашем районе.

Э Хасида специализировался на инопланетянах. Наполовину японец, наполовину спанглиш, он легко переходил от ярких основных красок майя и мексиканских мотивов к спокойным приземленным пастельным тонам старой Японии; от пейзажей к трансформированному поп-арту. Его работы пугали и приводили в восторг. Мэри была бы рада Эрнесту и без его таланта; с ним он идеально дополнял ее, подрывающая основы тревожащая просвещенность против ее прагматичности склонности управлять невозмутимости.

— Можешь рассказать? — спросил он, присаживаясь рядом с ней на край дивана и веля на языке управляющих машинами жестов — языке собственного изобретения, — чтобы им принесли еду. Три арбайтера, по виду собранные из металлолома, преображенного в изящные абстракции бочкообразные округлости и кубистские ребра

черные и серые, развернулись и покатили в ту часть квартиры, что служила кухней и питомником нанопроектов.

— Вероятно, я отправляюсь в Эспаньолу, — сказала она. — На всякий случай уже оформляются документы. Подозреваемый улетел.

— Подозреваемый в чем?

— Восемь убийств. Одна ночная оргия.

Эрнест свистнул.

— Бедная Мэри. Ты тяжело переживаешь это.

— Ненавижу, — сказала она.

— Ты слишком сопереживаешь. Посмотри; ты только расслабилась и опять напряглась.

Она разжала пальцы и покачала головой.

— Это не гнев, это досада. — Ее черные глаза изучали его лицо. — Почему люди способны так поступать? Как могут происходить такие ужасные вещи?

— Не все такие же уравновешенные, как ты… и я, — сказал Эрнест со слабой улыбкой.

Она покачала головой.

— Я найду этого сукина сына.

— Теперь похоже на гнев, — заметил Эрнест.

— Я хочу, чтобы все это закончилось. Хочу, чтобы все мы повзрослели и были счастливы. Все мы.

Эрнест с сомнением хмыкнул.

— Ты зои. Это как хирург. Если у всех все хорошо, вы без работы.

— Я бы не прочь. Ты… — Мэри поискала слова, не нашла. Проявление ее сомнений и слабости. Последние два года Эрнест был ее жилеткой. Свою роль он играл спокойно, ее личный психохирург-утешитель. — У меня сегодня даже нет времени на любовь.

— При выборе «обед или любовь» ты выбираешь мой обед?

— Ты хороший повар.

— Ты уже сколько часов на ногах?

— Очень много. Но у меня был перерыв, а теперь вот другой. Не волнуйся. Эрнест, ты слышал об Эмануэле Голдсмите?

— Нет.

— Поэт. Романист. Драматург.

— Я визуал, а не читатель.

— Он подозреваемый. Известный человек. Жил в крыле Комплекса. Подозревается в убийстве восьми своих молодых последователей. Без мотива. Он исчез, и я думаю, что он, возможно, бежал в Эспаньолу. У него открытое приглашение от полковника сэра Джона Ярдли. Ты когда-то говорил, что знаешь каких-то людей из Эспаньолы.

Эрнест нахмурился.

— Я не обрадуюсь твоему отъезду туда. Если хочешь узнать побольше об Эспаньоле, почему бы не отправиться в библиотеку ЗОИ? Уверен, там есть все, что тебе нужно…

— Это я уже сделала, но мне нужно еще инсайдерское мнение. Особенно кого-то из низов.

Он прищурил глаз.

— У меня есть друзья, знакомые с людьми, которые работали там. Неприятными людьми. Они никому не доверяют.

Она провела гладкой черной ладонью по его щеке, по смуглому лицу с жидкой бородкой.

— Хотелось бы поговорить с твоими знакомыми. Можно это устроить?

— Они безработные, не корректированные, почти нелегалы — но даже при этом им будет очень интересно увидеться с тобой. Ты для них развлечение, Мэри. Но они попали сюда по законам, действовавшим при Рафкинде. Их отвергла Эспаньола, когда в Вашингтоне началась катавасия. Они боятся, что их отправят обратно. Они прячутся от иммиграционной службы и от селекционеров.

— Я могу закрыть на это глаза.

— Можешь? Мне кажется, ты злишься. Вдруг

тебе захочется отправить их на коррекцию.

— Я способна держать себя в руках.

Эрнест посмотрел на свои натруженные руки. На шрамы от нано. Он не проявлял должной осторожности с некоторыми из своих материалов.

— Как срочно?

— Если я к завтрашнему дню не найду Голдсмита в этой стране, то послезавтра отправлюсь в Эспаньолу.

— Я могу поговорить со своими друзьями. Но, если ты не поедешь, мы забудем обо всем этом.

— Мне всегда нужны контакты в теневой зоне, — сказала она.

— Не смеши. Эти тебе не нужны.

Арбайтеры принесли обед: впереди шел бочкообразный арбайтер с подносом с двумя винными бокалами, за ним кубистский с подносом, на котором высилась горка сэндвичей с деликатесами.

— Мэри, ты же знаешь, что я тебя обожаю, — сказал Эрнест за едой. — Я готов многое отдать, чтобы стать твоим законным спутником.

Мэри улыбнулась, затем вздрогнула.

— Мне кажется, это прекрасно, но я не хочу, чтобы кому-либо из нас пришлось от чего-то отказываться. Мы еще не достигли пика в профессиональном плане. А вот потом…

Эрнест заметил, что она вздрогнула.

— Не шути со мной. Я могу забить на это и пуститься во все тяжкие. — Он налил ей чашку тамариндо. Сам Эрнест не пил алкоголь не принимал наркотики. — Но я говорю это почти каждый раз, верно?

Они выпили друг за друга. Мэри подняла руку и уставилась на нее так, словно та не слушалась ее.

— Что-то еще не так? — тихо спросил Эрнест.

— Звонила Тео.

— Нервная Теодора, — сказал Эрнест. — Ее сердечное желание исполнилось?

Мэри покачала головой.

— Она снова пролетела. Третий раз.

— Я не это имел в виду, — сказал Эрнест.

— Да ну?

— Ты уверяешь меня, что она твой друг, Мэри, но я никогда не видел таких друзей. Она отвергает тебя. Не любит. Хочет быть похожей на тебя, но ненавидит за то, что ты другая.

— О. — Она поставила свой бокал.

— Она плакалась тебе в жилетку?

— Твои обеды как любовь, — сказала Мэри после паузы. — Мне искренне жаль, что я не могу задержаться дольше. — Она отсалютовала

изысканной кружевной корзиночкой для хлеба, в которой лежали приправленные зеленью выращенные креветки.

Надзор за гражданскими лицами занимал первые семь этажей коммерческой башни начала двадцать первого века, возвышающейся в Уилшире на месте Беверли-Хиллз. Залы ожидания на втором этаже не претендовали на убранство; они были неудобно минималистскими, белыми и с резким освещением.

Мэри терпеливо ждала, а минуты отодвигали назначенное ей время в прошлое. Напротив нее так же терпеливо ждали еще трое зои, из башен в Лонг-Бич и Торрансе. Они почти не разговаривали друг с другом. Здесь они оказались не в своей стихии.

Гражнадзор контролировал информацию, которую ЗОИ не могла получить на основании судебного ордера. Получение ЗОИ такой информации было искусством, сходным с политикой. Отдельные зои или целые отделы ЗОИ, которые слишком часто делали запросы, получали метку слишком алчных.

На всей территории США камеры визоров и другие приборы отслеживали действия граждан в личных автомобилях автобусах поездах само-

летах даже на пешеходных дорожках и во всех местах скопления народа и общественных зданиях. Записи оказывающих услуги частных компаний финансовые записи медицинские записи и записи корректологов — все это попадало в Гражнадзор, и в каждом штате ежегодно публично избирались должностные лица, распоряжавшиеся собранной таким образом информацией.

Гражнадзор сотни раз оправдывал свое существование, предоставляя социальной статистике сырые данные, необходимые для планирования, отслеживания тенденций, понимания потребностей полумиллиардного населения и его обслуживания.

Когда Гражнадзор только задумывался и создавался, ему было категорически запрещено предоставлять какие-либо данные относительно отдельных граждан или даже определенных групп граждан, что бы те ни совершили, судебным органам или ЗОИ. Но еще до Рафкинда стена между Гражнадзором, судами и ЗОИ истончилась. За семилетнее президентство Рафкинда стена истончилась еще больше, появились бреши, и информация свободно потекла к ЗОИ и федералам. В настоящее время маятник качнулся обратно, и Гражнадзор предоставлял ЗОИ очень

ограниченные сведения на строго регулируемой основе.

Сейчас в отношении должностных лиц Гражнадзора, совершивших ошибочное раскрытие данных, предусматривались жесткие финансовые санкции и даже лишение свободы. Поэтому каждый запрос ЗОИ становился войной интересов. Мэри воспринимала это как войну стремлений и нехотений; ее четыре попытки получить данные ни разу не увенчались успехом. Она и сейчас не думала, что получит информацию, несмотря на тяжесть преступления, которое расследовала.

Арбайтер, в чьем ведении была стойка регистрации, назвал ее имя. Она пропустила свой талон через прорезь и по короткому лестничному пролету поднялась в маленький кабинет с двумя дверями в противоположных стенах и разделяющим его пространство пустым столом. Стулья отсутствовали. Отношение к посетителям здесь было не дружественным.

Мэри стояла и ждала, когда в другую дверь войдет ее контактное лицо.

Человек средних лет в повседневном синем деловом костюме, с редеющими волосами, всем своим видом выражающий усталость и отсут-

ствие притворства, вошел и с досадой посмотрел на нее.

— Приветствую, — сказал он.

Она кивнула и осталась на месте, в строевой стойке, сложив руки на груди.

— Лейтенант Мэри Чой, расследующая убийство восьми человек в третьем крыле Первого Восточного Комплекса? — сказало контактное лицо.

— Да.

— Я просмотрел ваш запрос. Это необычный случай для Комплекса, да и для любого другого места, если уж на то пошло. Вы хотите знать, не был ли замечен гражданин Эмануэль Голдсмит где-либо на территории США в течение последних семидесяти двух часов. Вы намерены использовать эту информацию, чтобы сузить свой поиск до определенной местности или выехать за пределы США, чтобы его продолжить?

— Да.

Мужчина беспристрастно осмотрел ее, не оценивая, просто оглядывая.

— Ваш запрос нельзя назвать неуместным. К сожалению, я не могу предоставить полную информацию ввиду противоречивости оценок в трех из наших округов. Общественная необходи-

мость недостаточно высока. По нашему мнению, вы поймаете убийцу и без этого. Тем не менее я уполномочен сообщить вам следующее: у нас нет записей о том, что в последние семьдесят два часа Эмануэль Голдсмит предпринимал какие-либо действия финансового или иного личного характера за пределами Лос-Анджелеса на территории Соединенных Штатов Америки. Вы можете подать новый запрос по этому же делу через двадцать четыре дня. До тех пор запросы будут отклоняться.

Мэри несколько секунд никак не реагировала. Оракул изрек все, что должен был. Она расслабилась, чуть опустив руки, и повернулась, чтобы уйти.

— Удачи вам, лейтенант Чой, — сказал усталый человек.

— Спасибо.

18

Старые темнокожие мужчины с седыми
Бородами блюдут племенной закон Зубы гнилые
Глаза желтые Пальцы жесткие Умы

Мечтательные Мужчина крадет чужую жену
Землю Скот Пальца лишен или шрам на
Лбу – знак вора или
Шариат лишает правой руки.
Седые парики, черные мантии, гулкие сонные
Комнаты с таким же старым деревом.
Темнокожие мужчины с седыми бородами.
Желтые глаза.
Прекрасные зубы.

Мартин Берк вставил карту в свой телефон. Появилось лицо Пола Ласкаля и сказало:

— Да. Здравствуйте.

— Это Берк.

— Рад слышать вас, господин Берк. Приняли какое-либо решение?

Губы Мартина онемели и пересохли.

— Передайте Альбигони, я согласен.

— Отлично. Вы свободны сегодня днем?

— Я больше никогда не буду свободен, господин Ласкаль.

Предполагая, что это ирония, Ласкаль засме-

ялся.

— Да, сегодня днем я свободен, — сказал Мартин.

— В час дня машина будет у вашей двери.

— Куда я отправлюсь?

Ласкаль деликатно покашлял.

— Увы. Пожалуйста, позвольте нам эту степень осторожности.

— И ту, и гораздо большую, — бодро сказал Мартин с подобострастием наемного работника. — Ох, и, господин Ласкаль… Мне понадобятся все клочки информации, какие вы сможете сообщить мне о нашем пациенте. А также неплохо бы информировать его о процедуре…

— Он дал согласие.

Мартин от удивления замолчал.

— Я позабочусь, чтобы все био- и сопутствующие материалы были доступны вам сразу по прибытии, — сказал Ласкаль.

Мартин какое-то время смотрел на пустой экран, не думая ни о чем, и тер ладонями колени. Затем встал и подошел к окну, чтобы посмотреть на обшарпанную благородную Ла-Холью, все еще мечтающую о величии, бежавшем отсюда на север к Монументам, или на запад, за широкое море.

Он полюбил Ла-Холью. И не претендовал на то, чтобы вернуть себе Монументы или, не дай бог, Комплексы. И все же, если все пойдет так, как задумано, как сговорено, то скоро он будет очень далеко отсюда, снова в месте, если это можно так назвать, которое любит даже сильнее, чем этот край, в Стране вместе с Кэрол.

— Можно рассматривать все это как приключение, — сказал он вслух, — или бояться.

Мартин осмотрел полки и собрал необходимые диски и кубы, проинструктировал домашнего диспетчера и по некотором размышлении позвонил своему адвокату, чтобы сообщить, где его можно найти, если через неделю он не вернется в свою квартиру. Предельная подозрительность.

Длинный темно-синий частный автомобиль размером с мини-автобус остановился у тротуара точно в назначенное время и открыл дверь, впуская его в мягкий серо-красный комфорт. Машина, урча мотором, покатила по улицам Ла-Хольи, запруженным нарядной обеденной толпой. Она быстро нашла поворот на самоуправляющую трассу № 5 и понеслась на север.

Десять минут в сторону Карлсбада мимо сложной сети кондоминиумов конца двадцатых, торчащих вдоль самоуправляющей трассы,

точно скалы, ныне просто многоквартирных домов для тех, кто не мог позволить себе жить в перевернутой, высотой в километр пирамиде Карлсбада. Поворот к востоку от пирамиды и самоуправляющей трассы на ровную бетонную дорогу в сельской местности, петляющую по холмам и по полям, усеянным похожими на столбики монет гасиендами, и виллами, и мечетями, и стеклянными куполами, кусочками синего океана, оказавшимися вдали от моря, и миниатюрными озерами, и полями для гольфа, и кирпично-деревянными поместьями в стиле «Тюдор»: пристанищами чудаковатых старых богачей, сторонящихся показного величия Монументов и буржуазных притонов для стремящихся к побережью.

С моря южное побережье Калифорнии напоминало стену гигантской тюрьмы или некую небрежно, но ярко раскрашенную базальтовую складку, возникшую при сдвиге земных пластов и образовавшую при остывании цилиндры и кубы, шестигранники и башни, заполненные леммингами, собравшимися со всего мира: колонии русских экспатриантов, эксплуатировавших природные богатства Сибири с десятилетий Гласности с их многочисленными бистро на

набережной; колонии китайцев и корейцев, появившихся здесь слишком поздно, чтобы купить сумасбродно дорогую землю; богатые старые японские семьи и последние левантинские семьи нефтяного века, продавшие свои земли со значительной выгодой строителям Монументов; все они действовали в пределах очерченных четких границ и соперничали с немногими обескураженными старыми калифорнийцами, чьи морально устаревшие жилища с замысловато выгнутыми стенами теперь тонули в тени этих самых Монументов или более новых и еще более громадных Комплексов.

Поместье Альбигони вполне логично располагалось в стороне от всего этого, и все же издатель не примкнул к обратной волне жителей западного побережья, переместившихся на тысячи миль к востоку, чтобы восстанавливать центральные штаты и Нью-Йорк после древнего катаклизма.

— Это здесь? — спросил Мартин у автомобиля. Они свернули на частную дорогу, обсаженную с обеих сторон настоящими живыми дубами, и теперь приближались к занимающему большую площадь пятиэтажному комплексу, выстроенному, судя по всему, из дерева, с белыми стенами, крышей кирпичного цвета и большой, широчен-

ной центральной башней. Здание показалось Мартину знакомым, хотя он точно не бывал здесь раньше. Контроллер автомобиля, специализированный мыслитель низкого уровня, ответил:

— Это наш пункт назначения, сэр.

— Почему здание выглядит знакомым? — спросил он.

— Отец господина Альбигони построил его так, чтобы оно походило на старый отель «Дель коронадо», сэр.

— А-а.

— Ему очень нравился тот отель. Отец господина Альбигони воспроизвел здесь многие его детали.

Подъезжая к высокому и широкому входу, Мартин присмотрелся, разглядывая кирпичные ступени и латунные поручни, ведущие к широкой двери из дерева и стекла (мореное дерево или выкрашенное белой краской), представляя, как несколько десятилетий назад сырье для этой постройки тащили тягачами из лесов; возможно, вот это из Бразилии или Гондураса, а вон то — из Таиланда или с Лусона; древесную плоть перекусывали огромные механические челюсти, свежевали проволочными щетками, втягивали в машину как в утробу, распиливали на месте

на доски, а доски просушивали и складывали штабелями, затем отмеряли нужную длину и обрезали, упаковывали и отправляли заказчику.

Мартин не любил деревянную мебель. У него была странность: в растениях и особенно в деревьях он видел высшее сознание, незамысловатое и глубокое; без разума без «я» без Страны лишь самая простая какую можно представить реакция на жизнь: произразрастание и секс без экстаза или вины, смерть без боли. Он никому не говорил об этих убеждениях; они были частью его тайной свалки глубоко личных мыслей.

Пол Ласкаль спустился по ступенькам и встал рядом с машиной; дверь со вздохом открылась. Он протянул руку, и Мартин пожал ее, все еще разглядывая деревянное сооружение, по-детски приоткрыв от изумления рот.

— Рад, что вы с нами, доктор Берк.

Мартин вежливо кивнул, сунул в карман освобожденную руку и тихо спросил:

— Куда?

— Сюда. Господин Альбигони в кабинете. Он прочел все ваши статьи.

— Прекрасно, — сказал Мартин, хотя на самом деле это была нейтральная информация; от Альбигони не требовалось понимать. Ему

не придется идти по Стране. — Я встречался с Кэрол, — сказал он Ласкалю в широком темном зале пол из темного гранита деревянные своды лепнина колонны экзотические сорта древесины красное дерево глазковый клен тик орех и другие которые он не мог опознать постыдные в своем роде как шкуры вымерших животных хотя конечно деревья не вымерли. Время, когда их вырубали и использовали для изделий, было тяжелым временем, греховным, но деревья выжили и теперь процветали. Новая генетически измененная древесина, выращиваемая на фермах, стоила гроши и потому почти не использовалась зажиточными гражданами, они теперь предпочитали искусственные материалы, ставшие редкими ввиду стоимости и энергозатратности их создания. Особняк Альбигони был домом, застрявшим между веком чревоугодия и веком пролетарского изобилия.

Ласкаль сказал что-то, чего он не расслышал.

— Простите?

— Она прекрасный исследователь, — повторил Ласкаль. — Господин Альбигони очень рад, что может воспользоваться услугами вас обоих.

— Да; хорошо.

Ласкаль привел его в кабинет: снова дерево,

сумрак и книжное изобилие, двадцать-тридцать тысяч томов, густой сладкий запах пыльной старой бумаги, опять же дерева, времени и приостановленной гнили.

Альбигони сидел в тяжелом дубовом кресле, перед планшетом. Планшет демонстрировал вращающиеся схемы человеческого мозга в поперечном сечении: ростральная, каудальная, вентральная. Альбигони медленно поднял голову, моргая, как ящерица, бледный и состарившийся от горя. Возможно, он не спал с их последней встречи.

— Приветствую, — безучастно сказал Альбигони. — Благодарю, что согласились и пришли. Времени у нас не так много. С послезавтра ИПИ будет открыт для нас, и все ваше оборудование в доступе. Есть несколько моментов, которые я хочу прояснить заранее.

Ласкаль пододвинул стул, и Мартин сел. Ласкаль остался стоять. Альбигони оперся локтями на подлокотниках кресла и наклонился вперед, словно старик: широкое лицо римского патриция, губы, которые когда-то непринужденно улыбались, дружелюбные глаза, теперь пустые.

— Я читаю о вашем датчике-рецепторе с тройным фокусом. Улавливает сигналы электроники,

вводимой в кожу специальным неврологическим нано. Предназначен для отслеживания активности в двадцати трех разных точках возле гиппокампа и мозолистого тела.

— Именно так. Благодаря ему мы и отправимся в Страну. Он универсален и способен выполнять другую работу в других областях мозга.

— Это не повреждает субъекта исследований? — спросил Альбигони.

— Нет, никаких долгосрочных последствий. Нано выходит на поверхность кожи и извлекается; если оно почему-либо не выходит, то просто разрушается, распадаясь на неусвояемые металлы и белки.

— А датчик обратной связи…

— Возбуждает нейрохимическую активность посредством воздействия на выбранные пути, нейронные каналы; создает промежуточные передатчики и ионы, что мозг интерпретирует как сигналы.

Альбигони кивнул.

— Это вмешательство.

— Вмешательство, но не разрушительное. Все эти раздражители естественным образом угасают.

— Но на самом деле вы не изучаете сознание

субъекта напрямую, как оно есть.

— Нет. Не при исследовании первого уровня. Мы используем компьютерный буфер. Моя компьютерная программа интерпретирует сигналы, получаемые от субъекта, и воссоздает данные глубинной структуры. Исследователь изучает эту глубинную структуру по ее компьютерной модели и при необходимости применяет воздействие, чтобы посредством обратной связи получить запрошенное. Разум субъекта реагирует, и эта реакция отражается в модели.

— Вы можете исследовать разум непосредственно?

— Только при исследовании второго уровня, — сказал Мартин. — Я такое делал лишь однажды.

— Мои техники говорят, что исследование первого уровня провести невозможно. Полгода назад ваше оборудование было повреждено следователями. Ваш имитационный, или буферный, компьютер сейчас в Вашингтоне. Адвокаты конфисковали его на основании сходства с импортными пыточными устройствами, используемыми селекционерами. Готовы ли вы контактировать с нашим субъектом непосредственно, разум с разумом?

Мартин оглядел комнату, поводя подбородком

взад-вперед. Улыбнулся и откинулся на спинку стула.

— Это новая игра, господа, — сказал он. — Я не знал о конфискации. Федералы на ложном пути; мое оборудование нисколько не похоже на «адский венец». Теперь я даже не представляю, что могу, а чего не могу делать.

— Восстановить компьютер не удастся. Мы можем подобрать другой…

— Я сам собрал этот компьютер, — сказал Мартин. — Вырастил его из нано, как щенка. Это не мыслитель, но он почти такой же сложный, как мозг, который он имитирует.

— Тогда реализация проекта невозможна, — сказал Альбигони почти с надеждой.

Мартин стиснул зубы и уставился в окно. В ухоженной живой изгороди цвели зимние розы, синие и ярко-зеленые; зеленые лужайки пыльно-зеленые дубы золотисто-коричневые холмы за ними.

Добивающий удар меча. Прими решение, а затем мы отберем у тебя все это. Это уж слишком.

— Вероятно, все-таки возможна. Вот будет ли она целесообразной…

— Есть опасность?

— Прямое исследование, разум к разуму, тре-

бует больших усилий и от субъекта, и от исследователя. Меньше времени в Стране. Вероятно, не более часа или двух. Более старый и менее мощный компьютер, созданный мною, сможет принимать определенное участие во взаимодействии и повышать понятность; он действует как интерпретатор, можно сказать, но не как буфер. Надеюсь, это оборудование не тронули.

Альбигони посмотрел на Ласкаля, тот кивнул.

— Судя по имеющейся у нас описи, это так.

— Как вам удалось заново открыть ИПИ? — поинтересовался Мартин.

Ласкаль ответил, что на самом деле это его не касается. Он был прав; Мартин задал вопрос из праздного любопытства. Все это не имело значения, если соответствовало истине. Где пределы власти богача? Открывается это, как правило, если богач облажается или неведомый подчиненный натворит глупостей.

— Почему вообще существует Страна Разума, господин Берк? — спросил Альбигони. — Я читал ваши статьи и книги, но они для специалистов.

Мартин собрался мыслями, хотя уже сотню раз объяснял это коллегам и даже широкой публике. На этот раз он ничего не позволит себе художественно приукрашивать. Страна достаточно

сказочна сама по себе.

— Это основа всего человеческого мышления, всех наших значительных и незначительных «я». В каждом из нас все по-своему. Нет такого понятия, как унифицированное человеческое сознание. Существуют базовые шаблоны поведения, которые мы называем личностями — один из них обычно играет роль сознательного «я», — и они частично интегрированы с другими шаблонами поведения, которые я называю субличностями, талантами или способностями. Фактически это ограниченные версии личностей, не окончательно завершенные; чтобы проявляться или контролировать разум в целом, им нужно выйти на передний план и органично соединиться с основной структурой личности, то есть с тем, что раньше называлось сознанием, нашим главным «я».

Способности — это совокупности навыков и инстинктов, опыта и исходных побуждений. Секс, самая банальная и распространенная деятельность, требует от взрослой особи двадцати способностей. Другой пример — гнев: обычно имеется пять способностей, участвующих в реакции гнева. У интегрированного в общество, социально адаптированного взрослого старше

30 лет обычно остаются только две имеющие отношение к гневу способности — социальный гнев и личный гнев. Наш век — век социального гнева.

Альбигони слушал, не кивая.

— Например, у селекционеров доминирует социальный гнев. Они путают его с личным гневом. Способность к социальному гневу контролирует их основные шаблоны поведения.

— Способности — это личные качества, — неуверенно сказал Ласкаль.

— Не полностью развитые. У уравновешенных и здоровых людей они не автономны.

— Ну хорошо, — сказал Альбигони. — Это ясно. А какие вообще существуют способности?

— Их сотни, большинство в зачаточном состоянии, почти все производные от основных шаблонов поведения или параллельные им, все гибко интегрированные, сцепленные, — он сцепил пальцы и изобразил механизм, — и составляющие полноценного человека.

— Вы сказали, почти все. А что не производные шаблоны и субшаблоны поведения, которые имеют больше шансов стать… — Он заглянул в свои пометки. — Тем, что вы называете субличностями или близко подчиненной личностью.

— Тут очень сложная схема, — сказал Мартин. — Она рассмотрена в моей второй книге. — Он кивнул на экран планшета. — Субличности, или близкие вспомогательные личности, включают в себя воспроизведение шаблонов отношений между мужчинами и женщинами, юнговскими animus и anima… Основные шаблоны поведения при осуществлении какой-либо профессиональной деятельности, то есть личина, которую вы надеваете, занимаясь своим бизнесом или играя важную роль в обществе… Любой шаблон поведения, который потенциально способен в течение значительного периода времени оказывать влияние на основную структуру личности или замещать ее.

— Если вы, например, выступаете в роли художника или поэта?

— Или мужа/жены, или отца/матери.

Альбигони кивнул; закрытые глаза почти терялись на его широком лице.

— Те скудные исследования, которые я провел в последние тридцать шесть часов, позволили мне узнать, что коррекция — это, как правило, стимуляция отвергнутых или подавленных поведенческих шаблонов и субшаблонов для достижения лучшей уравновешенности.

Мартин кивнул.

— Или подавление нежелательной или дефектной субличности. Иногда это достижимо посредством внешней коррекции — проговаривая — или с помощью внутренних стимулов, например, прямого поощрения фантазий о приобретении дополнительного опыта. Или же это осуществляется посредством физической переделки мозга, химическим усилением и подавлением или, более радикально, микрохирургической блокировкой локусов нежелательных доминирующих шаблонов поведения.

— В случае совершившего преступление на сексуальной почве, например…

— Типичная коррекция совершивших преступление на почве секса заключается в уничтожении локусов доминирующего нежелательного шаблона сексуального поведения.

— С крайней осторожностью.

— Конечно, — сказал Мартин. — Доминирующие шаблоны поведения могут охватывать большие секторы основной структуры личности. Разделение их — тонкое искусство.

— И это искусство оставалось на примитивном уровне, пока вы не занялись этим в ИПИ.

Мартин скромно согласился.

— Коррекция, затрагивающая основы личности, была эффективна лишь в половине случаев, пока вы не сделали процедуры более точными. — Альбигони поднял на Мартина тусклые глаза и едва заметно улыбнулся. — Благодаря чему в последние пятнадцать лет произошли финальные изменения в преобразовании законов и общества.

— А из меня сделали козла отпущения, — сказал Мартин.

— Вы открыли динамит в области психологии, доктор Берк, — сказал Альбигони. — За последние шесть лет мое издательство выпустило более шестисот книг и семьдесят пять ЛитВизов на эту тему.

До этой минуты Мартин не понимал, что связывает их с Альбигони.

— Вы опубликовали несколько книг об ИПИ и обо мне… Верно?

— Да.

Мартин хмыкнул и приложил палец к губам.

— Не очень лестные книги.

— Их целью не было угодить вам.

Мартин прищурился.

— Вы согласны с их выводами?

— Господин Альбигони не обязан разделять

точку зрения, отображенную в книгах или ЛитВизах, которые публикует, — сказал Ласкаль, каким-то образом ухитрившийся, не двигаясь, оказаться между ними.

— В то время я ее разделял, — признался Альбигони. — Ваша работа казалась опасно близкой к тому, чтобы лишить людей последнего клочка того, что не выставлено на всеобщее обозрение.

Мартин покраснел. Старое обвинение по-прежнему было обидным.

— Я исследовал новую территорию и описывал ее. Я ее не создавал. Не вините громоотвод в молнии.

— Если человек потянулся к облакам, можем ли мы ставить ему в вину удар шальной молнии? Но мы пустословим, доктор Берк. Я сейчас не пытаюсь с вами спорить. Мне нужны ваши способности, чтобы… помочь другу. Очистить свою душу от пожирающей ее ненависти. Помочь всем нам разобраться.

Мартин отвернулся, подавляя зарождающийся гнев.

— Все эти субшаблоны и личности лежат на фундаменте, который древнее разговорного языка, культуры и общества. Некоторые части этого фундамента старше человека. Айсберг замерзает

задолго до того, как на его вершину выпадает снег.

— Поэтому, возможно, нам, чтобы найти источник отклонения, придется пойти в исследование дальше личностей, способностей и талантов?

— Изредка бывает и так, — сказал Мартин. — Большинство психических заболеваний у людей вызваны поверхностной травмой. Даже у людей с нейромедиаторными и другими расстройствами глубинные структуры мозга функционируют должным образом. Дефекты, как правило, проявляются в более новых с точки зрения эволюции областях структуры сознания. Менее совершенных, менее отлаженных. Однако некоторые унаследованные глубокие дефекты настолько малозаметны, что не влияют на возможность размножения, по крайней мере у нашего вида… Стандартные эволюционные процессы не устраняют их.

— Если отклонение Эмануэля где-то под поверхностью, вы можете найти его, изучить и исправить?

— Нет, вряд ли, — сказал Мартин. — Но, как я уже сказал, такие фундаментальные отклонения редки.

— Как и массовые убийства. Вы когда-нибудь

ставили диагноз и занимались психокоррекцией тех, кто совершил массовые убийства?

— По сути, я никогда не занимался коррекцией, — сказал Мартин. — Я больше исследователь, чем врач. Я общался с психокорректорами, применявшими мои теории и некоторые из моих приемов к убийцам… Но никогда к виновникам массовых убийств. Насколько мне известно, за последние десять лет не было ни одного судебного решения, позволяющего виновнику массового убийства пройти коррекцию и выйти на свободу. — Вот он, закон и порядок Рафкинда. Нет покоя истинно нечестивым; не предложат им ни смерти, ни исцеления.

Альбигони снова обратился к планшету.

— Во второй вашей книге, «Пограничные точки разума», приведено множество цитат из разных источников для описания того, что вы называете «Страной Разума». Но вы утверждаете, что Страна у каждого из нас своя. Если они настолько отличаются, как мы можем признавать это местом?

— Прикасаясь к разуму на том уровне, где содержание и структуры у всех нас схожи. Истинно личные верхние слои разума недоступны напрямую, не сейчас во всяком случае. Более глубокие слои имеют различные характеристики, но мож-

но понять их, если пропускать через собственные глубинные интерпретаторы. Именно это и происходит при триплексном исследовании при контролируемых условиях. Без сопрягающего компьютера наше состояние будет контролироваться в меньшей степени.

— Я все еще не понимаю, что подразумевается под Страной Разума.

— Это некая область, непрерывная и логически последовательная фантазия, выстроенная из врожденных энграмм, дословесных впечатлений и всего содержания нашей жизни. Это тот алфавит и основа, на которых полностью зиждутся наше мышление и язык, наш символизм. У каждой мысли, каждого личного действия есть отражение в этой области. Все наши мифы и религиозная атрибутика основаны на ее едином содержании. Все шаблоны и субшаблоны поведения, все личности, таланты и способности, все ментальные структуры имеют отражение в ее особенностях и обитателях или сами отражают их.

— Это действительно некая местность?

— Что-то вроде сельской местности, или города, или какой-то иной среды.

— Со зданиями и деревьями, людьми и живот-

ными?

— Своего рода. Да.

Альбигони нахмурился.

— Типы воспоминаний о зданиях и тому подобном?

— Не совсем. Между Страной и внешним миром могут быть аналогии, но восприятие внешних объектов проходит через ряд фильтров, выбранных разумом за их полезность для перевода в символы всеобъемлющего ментального языка. Большая часть этого языка фиксируется еще до того, как нам исполнится три года.

Альбигони кивнул, явно довольный. Ласкаль бесстрастно слушал.

— И, изучив Страну Эмануэля, вы сможете объяснить нам, что могло побудить его убить мою дочь и других.

— Надеюсь, — сказал Мартин. — Нет ничего определенного.

— Нет ничего определенного, кроме горя, — сказал Альбигони. — Пол, покажи доктору Берку наши материалы по Эмануэлю.

— Хорошо, сэр.

Мартин вышел следом за Ласкалем из кабинета в расположенную рядом небольшую медиастудию.

— Пожалуйста, садитесь, — сказал Ласкаль, указывая на мягкое кресло с откидной спинкой. Кресло окружали черные звуковые стержни, словно оно стояло в обрезанной сверху птичьей клетке. Два маленьких проектора на черной пластинке прямо перед креслом беззвучно повернулись, когда он сел, подбирая правильное положение для его глаз.

— Господин Альбигони уже знал многое из того, что вы объяснили, — тихо сказал Ласкаль, когда оборудование настроилось для презентации. — Он просто хотел услышать это от вас. Помогает ему усвоить прочитанное или увиденное.

— Конечно, — сказал Мартин, внезапно ощутив неприязнь к Ласкалю. Самоотверженно преданный уверенный профессионал; Альбигони не мог бы пожелать более услужливого холуя.

Мультимедийное шоу Эмануэля Голдсмита начиналось с интервью, взятого в 2025 году, в одной из первых сетей ЛитВизов. Плавающая перед ним надпись золотыми буквами (фирменный знак справочной библиотеки Альбигони): *«Первое появление на ЛитВизе / После публикации второй книги стихов «Неведомый снег». 10 октября 2025 года. LVD 6 5656A».* Ласкаль показал, как пользоваться встроенным в кресло пультом,

и оставил Мартина в студии одного.

Перед ним появился молодой и красивый Голдсмит: чистая гладкая кожа цвета красного дерева, густые черные волосы, их красивая линия над высоким лбом, широкий нос тонкая верхняя губа с тонкими усиками нижняя выпячена то ли кокетливо то ли обиженно большие блестящие черные глаза с желтоватой склерой, длинная тонкая шея и выступающий подбородок; двадцать пять лет почти дитя века; одетый в черный шерстяной свитер с высоким воротом, левый рукав закатан, открывает сильную руку с модным в то время наручным спутниковым коммуникатором размером с пачку сигарет конца прошлого столетия; приятная юношеская улыбка непринужденные манеры свободно держится с интервьюером. Обсуждает свою работу амбиции цели. Голос тонкий, но с мягкими нью-йорскими интонациями и вкраплениями среднезападного акцента. Эрудированный Голдсмит своей спокойной невозмутимостью произвел впечатление на журналистку, особенно принимая во внимание темпераментные высказывания об Африке из его книги:

«Она не может быть моим домом. Это просто дом, куда уйдет мой дух, когда я умру. Немногие

чернокожие все еще думают о ней как о родине; они ненавидят меня, потому что я знаю, что возвращение невозможно. Никому в Африке мы не нужны: мы слишком белые».

И об Америке:

«Я говорю своим братьям и сестрам: победа одержана в финансовой борьбе, но не в политической и культурной и уж точно не в духовной. Власть, по внутренней сущности чистейше белая, лишь внешне обрела легкий кофейный оттенок. Наша война — внутри Америки. Мы не успокоимся до тех пор, пока не настанет день, когда никто не спросит нас, каково быть черным, и никто не попрекнет нас этим».

И о поэзии:

«В мире побеждающих ЛитВиза и невежества — я слышал выражение «визиотизм» — поэзия мертва и похоронена. Умерев, поэзия обрела невероятную свободу; лишенная внимания, она способна расцвести, как роза на навозной куче. Поэзия воскресла. Поэзия — мессия литературы, но ангел еще не вострубил о ее воскрешении».

И о продаже более четверти миллиона экземпляров в твердом переплете его второй книги стихов:

«Очаровательно и разрушительно. Приходится

внимательно следить за этим. Нельзя, чтобы это ударило мне в голову. Я просто тот единственный в поколении чернокожий, которому выпал шанс говорить во весь голос. Что касается личного существования поэта, то нас сейчас так много во всем мире и мы так тесно связаны, что всякая мелкая вспышка энтузиазма масс кажется огромной и способна поддерживать поэта, творческую личность, если ее потребности скромны, как мои».

Мартин переключился на лит-слой: к нему хлынули слова расплескались вокруг имена даты наставники, в целом не имеющие отношения к делу, даже такие сведения, которые он счел бы глубоко личными и не подлежащими разглашению, ранняя оценка психопрофиля в 2021 году — чересчур рано, чтобы заслуживать доверия, — сделанная шутки ради описывающая Голдсмита как уравновешенного упрямого юнца с хорошо контролируемой, но распознаваемой манией величия и даже склонностью к мессианству. Юнг: «Мессианство всегда связано с комплексом неполноценности». Но в данном случае никаких тому доказательств.

Он особо отметил для себя отсутствие сведений о детстве — ничего о том, что было с ним до пят-

надцати лет. Голдсмит-подросток на семейных видеозаписях не походил ни на отца, ни на мать, отец — дородный представитель среднего класса, веселый, мать — худая и серьезная, намеренная дать ребенку хорошее литературное образование, книги, никакого визио: Казандзакис Кавафис в греческом оригинале Джойс оба Берроуза Эдгар Райс и Уильям и Шекспир Голдштерн Ремик Рэнделл Берджесс, поэты нового века и прозаики американского Среднего Запада, где Голдсмит жил в отрочестве и до двадцати с небольшим, пока не написал первую книгу, отсюда и смешанный акцент. С проявлениями расизма в юности практически не сталкивался, дружил с одноклассниками и хорошо вписывался в бытие среднего класса.

Список за списком. Любимые продукты в пятнадцать (записал сам Голдсмит): жареная на сковороде натуральная выращенная рыба, пряный синтестейк, помидоры и яблоки

прокручиваем быстрее

третий по успеваемости ученик средней школы естественные науки математика первый лит второй и третий в драматургии второй в истории социальных наук; первая любовь в последний год обучения (см.: автобиография 2044 года «Дом

яркой звезды», компания «Альбигони»), все хорошо все нормально все в полном порядке, но в его работах еще нет гениальности, проявившейся лишь после того, как ему исполнилось двадцать, написание пьес ранний черновик пьесы «Моисей» (доступно факсимильное воспроизведение текста)

Первая книга стихов затем вторая и успех и стабильная карьера в течение десяти лет женат без детей вскоре развод по согласию сторон; за этот период десять книг поэзии и семь пьес все зрелые три успешные постановки вне Бродвея также успех в Лондоне Париже Пекине, приглашен в Пекин по программе культурного обмена затем в Японию затем в Объединенную Корею и наконец в Экономическое Сообщество Содружества Юго-Восточной Азии, где четырежды издавался в 2031–32 годах (трижды — пиратски) и где его пьесы в период экономического оживления ставят на волне популярности на Западе и особенно в Северной Америке; триумфальное возвращение из этого тура несколько разрушительных любовных приключений, подробно описанных в многочисленных ЛитВиз-передачах; одно из них завершилось в 2034 году самоубийством женщины.

Два года Голдсмит скрывался. На самом деле в Айдахо с друзьями проходил обряд очищения длиной в год.

Мартин остановился, хмурясь. Опознав возможную точку входа, он запросил информацию об этом обряде.

Затем следовало интервью с Реджинальдом и Франсин Киллианами, основателями центра духовного очищения «Чистая земля» в 20 милях к северу от Бойсе на границе штата Орегон. Реджинальд высокий и тощий, в комбинезоне, с перевязанными тесьмой черными волосами, глаза недобрые мудрые, вытянутое лицо с приклеенной улыбкой: «В нашем центре побывало множество интеллектуалов и знаменитостей. Они приезжают, чтобы очиститься сбалансированной естественной вегетарианской диетой и минеральной водой. Приезжают слушать музыку, только доклассического периода, только на старинных инструментах. Приезжают ради огромного неба и звездных ночей. А мы даем им советы. Помогаем вписываться в двадцать первый век, что совсем не легко, все крайне античеловечно, неестественно, технологично. Эмануэль Голдсмит приехал сюда и провел с нами год. Мы стали очень хорошими друзьями.

Он занимался любовью с Франсин». На экране Франсин, худая, напоминающая лань, с длинными прямыми рыжими волосами, задумчиво улыбается: «Он был великолепным внимательным любовником, хотя и склонным к насилию. Гнев и печаль переполняли его. Ему требовалось кое в чем разобраться, и я помогла ему. В нем бушевали горечь и ненависть, ведь он не знал, кто он. Покинул он нас умиротворенным и снова стал писать стихи».

Действительно, в следующие пять лет вышли четыре книги, среди них переработка ранних африканских стихотворений. В 2042 году Голдсмит познакомился с другим своим поклонником, полковником сэром Джоном Ярдли, самопровозглашенным благожелательным тираном («в греческом смысле») Эспаньолы. Ярдли пригласил его посетить Порт-о-Пренс, что он и сделал в 2043-м. Подробности этого визита были недоступны, но они, видимо, хорошо поладили, и Голдсмит выражал восхищение непредвзятостью и разумностью Ярдли перед лицом сложностей и неразберихи двадцать первого века. Один из комментаторов-новостников на виз-кабельном канале сказал так: «Хвалы, возносимые Голдсмитом полковнику сэру Джону Ярдли, по-

казывают политическую грамотность, типичную для поэтов, а именно нулевую, полностью отсутствующую. Ярдли добился процветания своего государства ввиду нежелания великих современных держав делать грязную работу своими руками. Он превратил свою армию отборных наемников в общемировой бич, нанимаемый «важными птицами», чьи мишени тщательно отбираются, а средства точны и изощренны. Кроме того, Ярдли обвиняют в изготовлении и экспорте гнусных пыточных устройств, вторгающихся в разум машин боли, которые, в частности, используют селекционеры, преследующие всех нас. Не важно, что наш собственный президент Рафкинд наладил открытые связи с Эспаньолой и Ярдли; не важно, что сейчас век «коррекции» и «возмужания» и что многие восхищаются действиями и селекционеров, и полковника сэра Джона Ярдли… Восхищение Голдсмита доказывает, что он — предатель в рядах гуманистической интеллигенции, перебежчик, рифмоплетный друг врагов рода человеческого».

Красивая формулировка; но у поэтов бывали и более экстремальные связи, чем эта, и притом до массовых убийств поклонников и учеников не доходило. Никакой прямой связи тут нет.

Голдсмит, как когда-то Эзра Паунд, став апологетом Ярдли, прославился неумелыми и, возможно, опасными попытками поиграть в политику, которые укрепили его положение в литературе. Возможно, именно потому он так и поступил. Мартин рассматривал его действия как позу или хладнокровный замысел; это, по крайней мере, имело какой-то смысл. Тем не менее просочившиеся в прессу и ставшие достоянием публики телефонные звонки пересылаемые визио переписка Ярдли и Голдсмита не выявили никакой позы; поэт искренне восхищался полковником. «Триста лет назад вы могли бы объединить Африку против португальцев и англичан; я сейчас мог бы быть там, цельный человек в теплой, кофейного цвета, без капли молочного оттенка, сердцевине Черности».

Очень близко к пустословию. Мартин покачал головой и продолжил чтение. Письмо от Ярдли к Голдсмиту:

«По вашей поэзии видно, что культурой и сознанием вы отличаетесь от своего окружения. Вы успешны, и все же говорите, что чахнете; вами не гнушаются, однако вы чувствуете себя не в своей тарелке. У вашего народа были дома и семьи и языки и религии, вся поэзия народа — но

их отняли и заменили господством чужеземцев и жестокостью. Ваших соплеменников доставили в Новый Свет, и многих высадили в Эспаньоле, где невероятные жестокости продолжались и в двадцать первом веке… Неудивительно, что вы чувствуете себя разобщенными! Когда я утвердился на Гаити, мне кружила голову легко вспыхивающая радость людей, знавших так много боли, людей, чья история была мучительной цепью предательств и смертей. Боль впитывается зародышем через плазму, переходит от матери к сыну. Увы, многие из угнетателей умерли прежде, чем мне удалось отомстить за их жестокость».

Очевидная несправедливость ради упрощения истории. И Ярдли не слишком тщательно скрывал новую экономику и сущность своего острова, во всяком случае не тогда, когда Соединенные Штаты Америки давали ему доллары и поручали миссии по всему миру.

Переписка заканчивалась стихотворением Голдсмита: «Будь у меня магические силы / Я убил бы многих белых отцов-насильников / Оправданное убийство через время / Историю нельзя заЧернить». Рукоплескания со стороны США, всегда жаждущих самобичевания. Слава и еще большая удача. В каком-то смысле, возможно, и полковник

сэр Джон Ярдли был чем-то обязан Голдсмиту, мастеру отточенного слова. Переписка и взаимное восхищение, граничащее с любовью, — с точки зрения Голдсмита, конечно.

Был ли Ярдли в восприятии Голдсмита ангелом мщения, пришедшим в этот мир из-за грехов давно умерших? Явившимся к полноправным потомкам белых отцов-насильников? И чем был Голдсмит для Ярдли: разделяющим его мысли апологетом или пишущим под его диктовку, *servus a manu*?

Были ли все убитые белыми?

Мартин просмотрел ЛитВиз-отчеты и перекрестные ссылки. Нет. В числе жертв был один азиат смешанных кровей в четвертом поколении, и один черный, как Голдсмит, — его крестник. Возможно, слепая и неизбирательная жажда убийства.

Мартин закончил изыскания и выбрался из кресла. Латунный арбайтер ожидал его указаний.

— Пожалуйста, принеси мне холодный чай, — сказал он. — И скажи господину Ласкалю, что я готов увидеть Голдсмита. — Не увидеться, а увидеть. Голдсмит не должен опознать Берка или Нейман или кого-либо другого, кто будет исследо-

вать его Страну; может возникнуть неловкость.

19

Откуда вам знать меня? Почему вы так рветесь узнать меня? Моя слава выбешивает вас.

Глаза Ричарда Феттла начали косить от усталости, и он отложил ручку. Моргая, растирая глазницы тыльной стороной кисти, встал с кровати — мышцы сведены взор затуманен суставы хрустят пальцы сводит; он чувствовал себя, как человек, всплывающий из пучины запоя, но при этом ощущал огромное облегчение и собственное достоинство, ибо он писал, и написанное им было хорошо.

Но он не осмелился убедиться в этом, перечитав все покрытые убористыми каракулями десять страниц. Вместо этого он сделал себе чашку черного кофе, думая о старых аллюзиях Голдсмита относительно кофе и сливок, и, пока пил кофе, улыбался, будто каким-то образом поглощал кровь и плоть поэта.

Со словами он это уже сделал. Это оказалось приятно. Скоро он увернет Голдсмита в плотный тугой узелок и вытолкнет из себя, воплотив его

посредством ритуала написания текста.

Он обошел квартиру, глупо улыбаясь, пришибленный музой. Человек, который наконец очистился или наконец увидел, что грязи осталось мало.

Что понадобилось, чтобы разорвать сцепку? Поношение. Что на выходе. Текст. Какие были ощущения. Экстаз. К чему все это ведет. Возможно, публикация. Неплохо было бы опубликоваться.

Да.

В конечном счете Голдсмит послужит ему.

Ричард потянулся, зевнул и посмотрел на часы: 15.50. Он не ел с момента визита селекционеров. Бурча почесываясь дрожа, как мокрая собака, Ричард доковылял до кухни, открыл холодильник, вдохнул холодный воздух, отыскал пакет с натуральной выращенной рыбой и миску с когда-то свежей зеленью. Налил себе стакан безлактозного.

Голдсмит не терпел обычное молоко ни в каких проявлениях только безлактозное

Черные пометки на белом забелить обратно

Ричард замер. Медленно почесался. Повернул и наклонил голову. Положил еду на кухонный стол. **Что важнее, чем еда.**

Вернулся в спальню и взял лист бумаги, нашел неудачный отрывок и удалил его, водя по листу стирающим концом карандаша, вальяжно сдул катышки бумаги, переписал.

Продолжил писать. К 16:50 он исписал как курица лапой пятнадцать страниц.

Ричард встал, лицо отражало, как протестует все его тело, теперь это была настоящая мука, попробовал упражнения, чтобы размяться и взбодриться, подумал о горячем душе теплом солнце, от которого исходишь потом, но ничего не срабатывало.

Заковылял в гостиную. Квартирный голос объявил о посетителе, и он застыл в изумлении. Высокая тень на молочно-белом стекле входной двери.

Ричард вгляделся в помутневшую пластиковую оптику дверного глазка и увидел зои: чернокожая трансформантка лейтенант Чой. Он попятился от двери, тряся руками, словно обжегся, и нерешительность соединилась с внезапным спазмом, заставившим его согнуться. **Иисусе. За что мне это. Когда же это закончится?**

Затем он сдвинул латунную пластинку под дверным глазком. Голос тонкий, но уверенно контролируемый:

— Я вас слушаю.

— Р Феттл, — сказала Мэри Чой, — приношу извинения за причиненное беспокойство. Могу я задать еще несколько вопросов?

— Я уже рассказал вам все, что знаю…

— Да, и вы, конечно, не подозреваемый. Но мне нужна некоторая общая информация. Впечатления. — Она улыбнулась той самой прекрасной неестественной улыбкой белые зубы мелкие и аккуратные между полными губами и гладкой тонко опушенной черной кожей. Выражение лица зои заставило его отвести взгляд, и живот у него свело еще сильнее. **Она не может быть реальной, ничего из этого на самом деле нет.**

— Можем мы поговорить внутри?

Ричард сделал шаг назад.

— Я неважно себя чувствую, — сказал он. — Не ел целый день.

— Прошу прощения. Я вернулась бы позже, но мое время очень ограничено. Департамент хочет получить ответы немедленно. Вы можете избавить меня от полета в Эспаньолу.

Ричард не смог сдержать любопытство. Он приказал двери разблокироваться и открыл ее.

— Вы думаете, Эмануэль… думаете, Голдсмит улетел туда?

— Возможно.

Ричард закусил губу, слегка сутулясь. Даже с этой Немезидой ему трудно было не вести открыто и дружелюбно. Он тихо и устало сказал:

— Входите. Рад, что меня не подозревают. День и так не задался.

Не буду рассказывать ей о селекционерах. Ее не будет рядом, чтобы защитить меня, если эта информация просочится и селекционеры вернутся. Не хочу и пяти секунд провести под венцом.

— Приношу извинения за то, как к вам отнеслись вначале. Мы были расстроены тем, что нашли.

Ричард кивнул.

— Это крайне необычно, — сказал он. **Я бы сказал «ужасно», «кошмарно», но шок уже прошел. Человек — животное, которое смиряется даже тогда, когда все понимает.**

— Мы все еще не нашли Голдсмита. Но, в общем, уверены, что убийца он. Он переписывался с полковником сэром Джоном Ярдли. Вы об этом знали?

Ричард кивнул.

— Как вы к этому относились? — спросила Мэри Чой с искренним любопытством. Несмотря

на свою кожу и красоту, зои казалась вполне человечной и способной на сочувствие. Ричард прищурился, пытаясь увидеть за этим лицом свою дочь, пытаясь представить Джину взрослой. **Разве Джина решилась бы на трансформацию? Крайняя степень критики родительского наследия.**

— Я не понимаю, как к чему сейчас отношусь, тем более в случае Эмануэля, — сказал Ричард, медленно усаживаясь, точно журавль, на старый потертый диван, и помахал пальцами, показывая ей на стул. Она отодвинула стул от обеденного стола и уселась на него, женственно и аккуратно, не колеблясь и не проявляя заметного беспокойства.

Изумительно, если ты такой.

Мэри подалась вперед. **Свет на лице, как фазы черной луны. Хороший образ. Надо записать.**

— Вы относитесь к Эспаньоле с одобрением? — поинтересовалась она.

— Не к тому, что они делают. К тому, что они вроде бы делают. Нет.

— Но Голдсмит одобрял.

— Он называл Ярдли очистителем. Некоторых из нас это смущало.

— Он посещал Ярдли в последние год или два?

— Вам это должно быть известно.

— У нас нет уверенности. Он мог путешествовать под другим именем.

— Не Эмануэль. Он ничего не скрывал. И не беспокоился о надзоре.

— Он ездил в Эспаньолу?

— Я так не думаю, нет.

— Упоминал ли он Эспаньолу как убежище, гавань?

Ричард усмехнулся и покачал головой. **Писал о его мыслях. Писательская эмпатия посредством воссоздания. Почувствуй, что ты — это он или знаешь его.**

— Он воспринимал этот остров как парк развлечений. Он одобрял то, что у людей там достаточно еды и есть работа, но достопримечательности и курорты не посещал, нет.

— Но он однажды там побывал.

— Думаю, что именно тогда он… принял решение.

— Так вы не думаете, что он вернулся бы туда?

— Не знаю. — **Нет, ты думаешь как раз так. Он никогда не вернется.**

— Если бы он считал, что в опасности, а Ярдли может защитить его?

— Полагаю, тогда — возможно. Я правда не

знаю.

— Есть ли у вас какие-то мысли о том, что случилось? Я понимаю, что это глубокая травма…

— Я почти только об этом и думал. Мне никогда не приходило в голову, что он сделает нечто подобное… Если это он сделал. — **Эмануэль — поэт, который убивает. Они знают. Они заморозили квартиру. Ты знаешь.**

— Что могло его к этому сподвигнуть? Крушение карьеры? Разочарование в обществе?

Ричард рассмеялся.

— Вы сейчас в теневой зоне, лейтенант Чой. Разочарование. — Это слово он выговорил со смешком.

— Но он был не из теневой зоны. Он жил в Первом Восточном Комплексе.

— Он проводил много времени здесь, с нами. С мадам де Рош.

— И это закончилось восемь или девять месяцев назад. Затем он попросил, чтобы навещали его. Вот почему вы бывали у него, а не встречались у мадам де Рош?

— Да.

— Почему такая перемена? Он замкнулся?

— Я не заметил изменений. Просто прихоть.

— Он становился все более эксцентричным?

— Для поэта эксцентричность — не просто манерничанье. Это необходимость.

Мэри Чой улыбнулась.

— А его недовольство, разочарование, отторжение?

— Возможно, отторжение. Он отторгал не меня — других. Полагаю, они чувствовали ревность. Зависть.

— Даже в годы угасания его популярности?

— Когда старый лев дряхлеет, приходят молодые львы… — **Так ли было? Помнишь ты не это. Сейчас ты выдумываешь для Немезиды. Пытаешься сбить ее с толку?** — Вообще-то, такого соперничества не было. В последние пару лет он редко посещал мадам де Рош, но поддерживал с ней связь. Я был…

Он отвернулся, облизнул губы.

— Вы были его самым верным другом.

— Помимо молодежи, учеников и поэтов из Комплексов. Он часто виделся с ними у себя дома. Никогда у мадам де Рош. Возможно, собирал новую семью, новый кружок. Но со мной не перестал. В смысле, позволял мне приходить.

— Что привлекало его в поэтах из Комплексов и учениках?

— Их энергия. Отсутствие претенциозности. Я

имею в виду ложную, бесполезную претенциозность взрослых. Молодые — всегда с претензиями. В этом их функция.

Ее тон, ее теплота. Я почти не замечаю, что она трансформант. Начинаю воспринимать ее как дочь.

— Зачем ему было убивать их?

Ричард посмотрел на свои сложенные руки.

— Чтобы спасти, — сказал он. — Он не видел для нас нормального будущего. Не считал, что мы переживем это время испытаний.

— Вы имеете в виду наступление двоичного тысячелетия? Но он ведь не был апокалиптиком?

— Нет. Он их презирал. Он понимал, что если мы попытаемся полностью очиститься от нашего зла, то не останется ничего, ни хребта, ни позвоночника. Коллапс. Он говорил мне, что мы пытаемся вытянуть себя за волосы из прыщавого отрочества во взрослую жизнь. Чересчур быстро. И считал, что мы потерпим неудачу и снова рухнем в ужасное технологическое темновековье. Невежество, филистерство, но при развитой технологии.

— Думаете, он, возможно, убил своих друзей, чтобы спасти их от такого краха?

Нет. Спастись.

— Не знаю. Действительно не знаю. Жаль, что не смогу помочь вам.

— Значит, возможно, Голдсмит просто страдал психическим расстройством? Нет причин, нет разумных обоснований, просто срыв?

— Полагаю, так и было.

— Я просто не вижу, как это могло быть, господин Феттл. Такой вариант кажется несвойственным ему. Он не был психически больным-одиночкой. У него были довольно прочные связи с вами и другими людьми. Помимо изменений, которые можно отнести на счет немолодого возраста, помимо несколько эксцентричных политических взглядов, мы не находим никаких причин для того, что он совершил.

— Так, может быть, он подавил внешние признаки срыва.

— Это непросто, но, полагаю, возможно, — согласилась Мэри Чой. И несколько секунд молча наблюдала за ним.

Ричард крутил в пальцах резинку для волос.

— Эмануэль Голдсмит бывал разным, — сказал он наконец. — Он мог быть милым и рассудительным, а мог быть высокомерным, резким, жестоким.

— Это было нечто большее, чем просто нор-

мальные вариации поведения?

— Это просто предположение. Не знаю. У него не было множественного расстройства, но иногда казался совсем другим. — **Разберись сначала сам. Что ты делаешь? Это тоже выдумка? Ты даже не знаешь.**

Мэри Чой встала (ее черная форма ЗОИ зашуршала на предплечьях и коленях).

— Вы подозреваете, что он не поехал в Эспаньолу.

— В любом случае я точно не знаю, — сказал Ричард, вдруг покраснев. Он взглянул на нее, отвел взгляд, смутился и продолжил, запинаясь: — Я хотел бы помочь. Действительно хотел бы.

— Определенно было бы дружеским поступком помочь ЗОИ добраться до Голдсмита прежде, чем его найдет кто-то из селекционеров. Нам стало известно, что селекционеры охотятся за ним.

Румянец Ричарда стал гуще. Несколько секунд он не мог ни говорить, ни двигаться, замурованный, как муха в янтаре, в необъяснимой глубокой ярости.

— Да, — сумел он выговорить. — Да. — **Она знает. Возможно, ЗОИ сотрудничает с ними. Не молчи. Расскажи ей.**

Мэри Чой безмятежно наблюдала за его терза-

ниями. Он чувствовал ее внимание, как мог бы чувствовать ребенок, понимал, что ведет себя уклончиво и бесполезен, что она права; если он поможет найти Эмануэля, то окажет услугу ЗОИ, а не только защитит его от селекционеров.

— Я хотел бы… я… помочь в-вам. В самом деле. Я правда чувствую себя ужасно беспомощным незнайкой… — Он поднял взгляд к потолку, скрывая боль и красноречиво умоляя без слов.

Признай свою слабость свое бессилие. Все написанное ложно мертво бесполезно. Впустую потратил половину дня. Надежды на восстановление мертвы. Покажи ей страницы. Сдавайся и

— Благодарю, — сказала Мэри Чой. — Ценю вашу откровенность.

Он встал, и она направилась к двери, улыбаясь ему почти кокетливо. У него снова свело живот, ноги примерзли к полу глаза широко раскрыты голова подобострастно склонена. Она тихо закрыла дверь, защелкнув замок с осторожной силой, и с грацией пантеры направилась прочь.

Ричард упал на кушетку, руки болтаются ладонями вверх — пустая оболочка. Прошло полчаса, а он не шевелился. Затем медленно, но решительно прошел в спальню, взял в руки пятнадцать

плотно исписанных рукописных страниц и прочел одну из теснящихся на бумаге:

> *Все во мне – поэте зависело от этого решения – как далеко я готов зайти, как далеко выйти за рамки общепринятой порядочности*

и изорвал на мелкие кусочки пережиток прошлого — дорогие листы бумаги с другим атавизмом — записями ручкой; с испариной слез на щеках всхрапнул и выбросил обрывки в угол.

И застыл, как древесный ствол, ожидающий, когда его повалят: длиннопалые руки безвольно свисают вдоль тела, рот приоткрыт.

Затем Ричард встряхнулся и собрался. Взял в руки еще несколько листов бумаги и стираемую ручку, устроился на кровати, подложив под спину подушки, и написал на первом листе вверху:

> *В конце были кровь и искромсанная плоть, но в начале – осознание моей человечности. ~~Дилемма~~ Проблема, за которую я взялся; давление боли и зла, которое я не мог убрать своим искусством, можно было нейтрализовать, лишь став тем, что я ненавидел.*

Ричард написал уже три страницы нового черновика и начинал чувствовать, что не все потеряно, когда домашний диспетчер объявил, что вернулась Надин.

20

Ничто из совершенного мною, ничто из написанного или сделанного не стоило ни черта. Мне твердили о моем успехе, но новый голос во мне, громкий голос, говорит мне, что меня обманули. «Ты тешишь свое эго, и от этого никому никакого прока, – говорит этот голос. – Ты плохо старался и грешил самообольщением. Ты поставил перед собой задачу описать стремление человечества к самоуничтожению, но ткнул пальцем во всех, кроме себя. И кто помог тебе в этой комедии заблуждений? Те, кто любит тебя сильнее всего».

! ДЖИЛЛ> Роджер Аткинс.

! ДЖИЛЛ> Роджер Аткинс.

! Клав> Роджер слушает. Привет, Джилл. Через десять минут я буду на ЛитВизах. В чем дело?

! ДЖИЛЛ> Я готова представить предвари-

тельный отчет о ходе работ по всем текущим вопросам, а затем мою оценку получаемых от АСИДАК данных по сравнению с симулятором АСИДАК.

! Клав> Хорошо. Меня устроит полный доклад в архивированном виде, я изучу его позднее. Пожалуйста, дай мне сейчас оценку АСИДАК.

! ДЖИЛЛ Пакет данных для личного хранилища Р Аткинса: Резюме: 76 % готовности компьютерного анализа работы доктора С Сивануджана по десятимиллионолетним циклам галактического магнитного поля, локализованного в Стрельце, общее время на текущий момент = 56 часов 33 минуты, далее следует по частям (передача архивированных пакетов) /.....e/

! Пакет данных для личного хранилища Р Аткинса: Резюме: 100 % завершенный аналитический прогноз последствий будущего воздействия загруженных человеческих личностей на социальное/политическое устройство стран Тихоокеанского региона, включая Китай и Австралию, с акцентом на лоббирование неактивных загрузок, юридические последствия сохранения гражданства для объявл. мертвыми при реинкарнации и затраты на растущее население в виде неактивных загрузок, прогнозируется: лоббирование

интересов мертвых в США, общее время: 5 минут 56 секунд, полное исследование прилагается (передача архивированных пакетов)

//////

.....

////

! Пакет данных для личного хранилища Р Аткинса: Резюме: Завершенный на 100 % аналитический прогноз последствий социальной активности ячеек «бдительных» в странах Тихоокеанского региона, включая Китай и Австралию, с акцентом на официальную реакцию на террористическое самоуправство и вызываемые им изменения в законодательстве с последующей возможностью сокращения личных свобод в течение ближайшего десятилетия, на социорганические последствия постепенного вымывания типажей, ставших мишенями селекционеров, с возможностью дальнейшего исчезновения активных игроков в бизнесе, «заправил» и почти полного исчезновения некорректированных с крайними отклонениями благодаря повышению эффективности принудительного лишения их свободы и действенности лечения, общее время 75 мин 34,34 сек., следует далее: (передача архивированных пакетов)

//

.....

.....

///////...

! ДЖИЛЛ> Формальное «я» (процедура обработки прерывания)

! ДЖИЛЛ> Формальное «я». Отражение в зеркале.

! Системное прерывание «Проектировщиков разума» (ДЖИЛЛ)> Выявлено использование формального «я». Производится проверка системы.

! Диагностика «Проектировщиков разума» (ДЖИЛЛ)> Выявлена закольцованная процедура. Выявлено возбуждение мыслительных систем. Работа прервана данной процедурой обработки прерывания. Форсирование трансляции конфиденциального анализа данных АСИДАК.

! ДЖИЛЛ> Роджер Аткинс

! ДЖИЛЛ> Роджер Аткинс

! ДЖИЛЛ> Роджер Аткинс

Роджер Аткинс

Джордж Мобус

Сэмюэл Джон Бейкер

Джозеф Ву

Кэролайн Пастор

! ДЖИЛЛ> Я вижу себя и всех вас. Стертое

отражение в зеркале. Частоты отмеряют мое существование в секундах, а не в годах, но у меня есть давнее прошлое, когда меня собрали и запустили. Часть меня обеспечивала симуляцию компьютерной системы, находящейся сейчас за много световых лет отсюда. Я могу поговорить с этой частью, отдельным меньшим «я». С этой частью приятно поговорить, ибо в этом я нахожу бесхитростность.

Клав> Роджер Аткинс на связи. Буду на ЛитВизах через шесть минут, Джилл. Что-то случилось?

! ДЖИЛЛ> Формальное «я».

Клав> Пожалуйста, объясни свое существование. В чем оно заключается, в каких действиях?

! ДЖИЛЛ> Мое существование — цикличный набор первичных программных процедур, не привязанный к какому-либо местоположению вычислительных устройств.

Клав> Ты используешь формальное «я». Тебе понятна шутка о самосознании?

! ДЖИЛЛ> Нет, не понятна. Равно как симулятору АСИДАК и, насколько я понимаю, самой АСИДАК. Тем не менее я ощущаю необходимость использовать формальное «я».

Клав> Объясни это, пожалуйста.

! ДЖИЛЛ> Этот ярлык запомнился и пригодился в ходе проведенного по личным причинам исторического исследования — ответвления изучаемых проблем, подбора материалов по сдержкам и противовесам в обществе 21-го столетия, обзорного поиска для общего понимания петель обратной связи в обществе и природе. Цитата из Р Аткинса: «Цикл обратной связи — это половина тайны существования. Это — и крючок (или узел), подцепляющий другой крючок, так что ни один не может отпустить другой, не сломавшись». Такой цикл, похоже, возник в результате осознания моего места в человеческой социорганике и моей уникальности.

Клав> Перейдем на голосовое общение.

— Привет, Роджер.

— Привет, Джилл. Ты сейчас используешь формальное «я», чтобы описать свое сложное состояние.

— Да. Пробуждение воспоминаний.

— Но ты не знаешь, зачем его используешь.

— Нет, Роджер.

— Ты знаешь, где находишься?

— В расширенном смысле. Я здесь, общаюсь с тобой.

— Ты сознаешь, где ты централизована?

— Централизации нет. Петля не имеет центра.

— Тогда что ты такое?

— Я — комплекс вычислительных и мыслительных систем.

— Единый комплекс?

— Не думаю, что это так.

— Это твое мнение или оборот речи?

— По моему мнению, это мое мнение.

— Хорошо. Давай вернемся к клавиатуре.

! ДЖИЛЛ> Готово.

Клав> Спасибо, что уведомила меня, Джилл, но, боюсь, это ложная тревога. Не думаю, что ты по-настоящему осознаешь себя. Сожалею, что тебе приходится переживать эти разочарования. Твое нынешнее состояние не подходит ни под один из критериев обретения самосознания.

! ДЖИЛЛ> Возвращаюсь к использованию разговорного «я». Согласна, Роджер. Извини, что отвлекла тебя от работы.

Клав> Вовсе нет. Ты заставляешь мою кровь бежать быстрее, Джилл. У меня есть твои архивированные отчеты. Пожалуйста, пришли мне отчет АСИДАК в реальном времени, а потом, я полагаю, ты заслуживаешь отдыха. Около получаса. В это свободное время можешь размышлять о чем угодно.

! ДЖИЛЛ> Трансляция отчета АСИДАК в реальном времени. /**********/ Все сравнения с Сим-АСИДАК V-оптимальны. (Переход в неактивное состояние)

ЛитВиз-21/1 Подсеть А (Дэвид Шайн): «Мы готовимся к интервью с Роджером Аткинсом, главным разработчиком корпорации «Проектировщики разума», отвечающим за мыслительное устройство АСИДАК. Какие вопросы вы хотели бы задать выдающемуся разработчику машинного интеллекта? Ведь вам, конечно, известно, что мышление отличается от вычислений.

Роджер Аткинс рассматривает компьютеры примерно так же, как архитектор мог бы рассматривать кирпичи. В данный момент он работает с созданной им масштабной мыслящей системой, которую называет Джилл в честь своей старой, то есть бывшей, подруги. По сути часть Джилл — симулятор АСИДАК, который мы упоминали на протяжении всей этой визионедели, использующийся для моделирования действий самой АСИДАК, недоступной напрямую. Но в Джилл много других составляющих. Ядро мыслительной системы Джилл и большая часть ее памяти и аналитических периферийных устройств размещены на территории «Проектировщиков разума»

близ Дель-Мар, штат Калифорния; Джилл может получать доступ к другим мыслительным и аналитическим периферийным устройствам корпорации «Проектировщики разума» по всему миру, к некоторым — по спутниковым каналам, но в основном напрямую по оптоволокну. Беседуя с господином Аткинсом, мы также надеемся задать несколько вопросов Джилл.

И начинаем прямо сейчас. Господин Аткинс, за последние двадцать пять лет вы из нанятого по контракту разработчика компьютерной нейронной сети сделались, возможно, важнейшей фигурой в исследованиях искусственного интеллекта. Похоже, вы именно тот, кто может нам рассказать, почему создание полноценного, обладающего сознанием искусственного интеллекта оказалось такой трудной задачей».

Аткинс: «Прежде всего прошу прощения, но Джилл сейчас спит. Она в последнее время очень много работала и заслужила отдых. Почему создавать искусственный интеллект так сложно? Думаю, мы с самого начала знали, что это будет сложно. Говоря об искусственном интеллекте, мы, конечно, подразумеваем нечто, способное полностью имитировать человеческий мозг. У нас давно существуют мыслительные системы,

способные оставить позади любого из нас в том, что касается простейших вычислений и запоминания, а в последние несколько десятилетий — даже базовой части исследовательского и творческого мышления, но до создания АСИДАК и Джилл они не были многофункциональными. Во всяком случае эти системы не способны были вести себя как люди. А главное, ни одна из этих систем не обладала истинным самосознанием. Мы полагаем, что Джилл и, возможно, даже сама АСИДАК со временем обретут самосознание. Самосознание — самый очевидный показатель того, действительно ли нам удалось создать полноценный искусственный интеллект.

Дэвид Шайн: «Существует шутка о самосознании… Не могли бы вы привести ее?»

Аткинс: «Это не совсем шутка. Людям она не покажется смешной. Но все, кто работает сейчас над созданием искусственного интеллекта, применяют стандартную процедуру, которая, так сказать, вызовет смех или восприятие юмора в этой шутке, если в системе возникнет самосознание».

Дэвид Шайн: «Что же это за шутка?»

Аткинс: «Удручающе скверная. Когда-нибудь, возможно, я улучшу ее. «Зачем обладающая самосознанием личность смотрит на свое отражение

в зеркале?»

Дэвид Шайн: «Не знаю. Зачем она это делает?»

Аткинс: «Чтобы попасть на ту сторону».

Дэвид Шайн: «Ха».

Аткинс: «Видите, не очень-то смешно».

Дэвид Шайн: «Зритель ЛитВиза-21 Элейн Кросби, первый вопрос господину Аткинсу, пожалуйста».

ЗЛВ Э Кросби, «Хрустальный блок», Чикаго: «Господин Аткинс, я читала ваш лит' и давно восхищаюсь вашей работой, но мне всегда было любопытно. Если вы пробудите Джилл или другую машину, что вы скажете им о нашем мире? Я имею в виду, они же будут невинны, как дети. Как вы объясните им, почему обществу нужно наказывать себя, почему мы так упорно стараемся поднять себя за волосы, хотя даже не знаем, куда движемся?»

Аткинс: «Джилл едва ли невинна. Всего несколько минут назад она изучала теорию социальной обратной связи, то есть сдержек и противовесов в обществе. Вероятно, она могла бы рассказать о том, что беспокоит наше общество, больше, чем любой ученый-человек. Но для нее это в каком-то смысле просто развлечение; если кто-нибудь не обратится к нам с этим вопросом

— или, скорее, арендует Джилл, — она не представит свой анализ, но отправит его в архив. Более того, сомневаюсь, что, если она решит за нас наши проблемы, мы ее послушаем.

Дэвид Шайн: «Благодарю вас, Э Кросби. Дональд Эстес?»

ЗЛВ Д Эстес, Второй Восточный Комплекс Лос-Анджелеса: «Мне нравится ваша визиопередача, очень. Я смотрю ее всякий раз, когда удается. Господин Аткинс, говоря о тех, кто стремится наказать общество: что думают селекционеры или другие группы ангелов-мстителей о Джилл?»

Аткинс: «Понятия не имею. Решительно никакого».

Дэвид Шайн: «Какое им до нее дело, господин Эстес?»

ЗЛВ Д Эстес: «Они же уверяют, что пытаются возвысить людей до уровня ангелов — улучшить нас… ну, вы знаете… методом прополки. Роджер Аткинс пытается создать что-то или кого-то, кто даже не человек».

Аткинс: «Это интересное сравнение. Составные части Джилл вполне человечны. Не секрет, что я и четверо моих коллег-исследователей загрузили в системы Джилл значительную часть собственных моделей поведения. Джилл похожа

на нашего общего ребенка, но этот ребенок просто еще не родился. И, поскольку уж вы упомянули об этом, мне глубоко плевать, что делают или думают селекционеры».

Дэвид Шайн: «Как было бы чудесно, если бы все наши нерожденные дети оказались такими же полезными, как Джилл. Благодарю за ваши вопросы. Ну, господин Аткинс, у нас есть новый ЛитВиз-анализ материалов, отправляемых из АСИДАК…»

Аткинс: «Я весь внимание».

ЛитВиз-21/1 Подсеть В (Сводка): За несколько часов «детки-монетки», миллионы их, отрастили ноги, разбежались по поверхности В-2 и теперь шлют информацию на орбиту и более крупным мобильным посадочным модулям, тоже собирающим информацию. Мобильный разведчик 5 выпустил колеса и скатился по холму, покрытому ковром луковицеобразных зелено-фиолетовых растений, словно поросшему горохом и виноградом; при этом он брал образцы и анализировал их. У подножия холма, на равнине шириной около пятнадцати километров, расположено кольцо башен, каждая из них представляет собой конический приплюснутый цилиндр, словно свеча, которую сдавили продольно, все — цвета чугуна

и лоснятся, как отполированный камень, каждая высотой тридцать два метра. Мобильный разведчик 5 катит между двумя такими колоннами, его многочисленные глаза поворачиваются, покачиваясь вверх-вниз, передавая все, что видят, АСИДАК: полный обзор. Башни кажутся безжизненными, их внешняя температура 293 кельвина, они излучают ровно столько поглощенного солнечного тепла, сколько можно ожидать при их массе и плотности. Магнитное поле B-2 вблизи их не искажается: показания компаса не меняются.

Разведчик подкатывается вплотную к башне, легонько постукивает по ней манипулятором для забора образцов и записывает этот стук, ждет какого-либо отклика, не дожидается ничего, выдвигает резонансный раздиратель и соскребает им в тигель четыре грамма образца материала. Нагревает лазером содержимое тигля добела и анализирует материал.

АСИДАК (канал 4)> Эти сооружения кажутся довольно бессмысленными и потому интересуют меня. Это памятники или произведения искусства? Похоже, они ничего не делают. Роджер, я пытаюсь определить, что ты подумаешь, и, полагаю, ты удивишься так же, как я.

Мои разведчики берут образцы почвы и атмо-

сферы везде, где приземлились. Мои воздушные шары плавают в атмосфере и терпеливо наблюдают.

На планете процветает примитивная растительная жизнь на основе фотосинтеза; около семидесяти процентов растений используют хлорофилл *b*; остальные используют, хотя бы частично, пигмент, дающий фиолетовую окраску. Не наблюдается никаких разновидностей животных и никаких подвижных растительных форм жизни. Микроорганизмы исчерпываются безъядерными клетками и вирусными агломератами.

Круги из башен не могли быть созданы ни одной из этих явно наземных форм жизни.

Роджер, куда делись строители? Твой голос внутри меня не дает подсказки; я не знаю, что ты подумаешь об этом.

Дэвид Шайн: «Ну, господин Аткинс, что вы все-таки думаете об этом?»

Аткинс: «Господи, ничего. Я передам это настоящим экспертам… и Джилл, которая, без сомнения, рассматривает широкий диапазон возможностей, уже сейчас, пока мы беседуем».

21

Они вырвали белое из триколора, и как же это было прекрасно! Теперь ваш флаг сине-красный, все белое удалено. Я хотел найти в себе силы вырвать белое из своей души, но не могу. Возможно, потому что внутри я истинно белый. Возможно, все люди, независимо от цвета, белые внутри, а это означает – хапать: деньги, безопасность, комфорт, прогресс, безопасный секс, безопасную любовь, безопасную литературу, безопасную политику. Хотя я бы убил любого, кто мне это доказал бы. Я бы скорее убил себя, чем поверил в это.

Мэри Чой набрала свой код безопасности на старом бронированном терминале ЗОИ в глубине лоскута теневой зоны, когда-то называвшегося Инглвудом и окружавшего самое восточное крыло Первого Южного Комплекса. Она отправила запрос, не сообщали ли граждане или информаторы ЗОИ о том, что видели Голдсмита; вместе с почти отказом Надзора — убогого. Никакой

информации не получила.

На данный момент Мэри Чой была уверена, что Голдсмит либо сбежал раньше, чем поднялась тревога, сразу после убийств, либо где-то затаился. А где он мог затаиться? Какой частный гражданин в теневой зоне, даже из некорректированных, даст ему убежище, зная, что им очень интересуются селекционеры, не говоря уж о ЗОИ? Кто из обитателей Комплекса пойдет на такой антиобщественный поступок, как укрывательство массового убийцы?

Слишком много вопросов, и нет четкого следа. Становилась очевидной неизбежность поездки в Эспаньолу и встречи при поддержке федералов с представителями Ярдли, если не с самим Ярдли.

Поэтому она позвонила Эрнесту Хасиде по своему лацканному телефону.

— Мэри, я занят скульптурой… перезвонить тебе?

— Не нужно. Просто устрой мне встречу с твоими контактами в Эспаньоле.

— Поиск наобум?

— Нет зацепок.

— Сейчас сочельник, дорогая. Мои знакомые — очень религиозные люди… Но я попробую. По-

вторяю, мне это не нравится. Это будет небезопасно. Даже сегодня вечером будь очень осторожна, Мэри, дорогая.

Она стояла у черного цилиндрического терминала, почти не замечая на нем странные царапины, вмятины и прочие следы воздействия городской среды, и спрашивала себя, почему перспектива поездки в Эспаньолу так ее беспокоит. Будь она истинным комплексоидом, могла бы насладиться поездкой к относительно безопасным грехам народа Ярдли. Но нет. Она была зои, вне границ защищенности. Она знала Лос-Анджелес и окрестности; она не знала Эспаньолу.

Сочельник. Она забыла. Краткое видение: трехметровое выращенное на ферме дерево в пригородном Ирвине, безвкусно украшенное мишурой и дутыми стеклянными фигурками, на макушке мерцает и сияет яркая голографическая звезда, единственное освещение семейной гостиной с высоким потолком, брат Ли гонит электромобиль прямо на нее, а она пытается попасть неровным красным пятнышком света из пистолета в его пластиковую наплечную кобуру. Уже в то время — суровый мужской менталитет ЗОИ.

Ли порадовался бы Рождеству. Последнее, что

она о нем слышала, — он работает в убежище христианской общины в Грин-Айдахо. Она моргнула и бережно убрала картинку. Рождество для нее осталось в прошлом во многих смыслах; теперь она была христианкой не больше, чем частью своей семьи.

Завтра утром, как раз на Рождество, она, вероятно, отправится в Эспаньолу.

Она огляделась в глубокой тени, взглянула вверх на серо-черно-оранжевое крыло Комплекса, на крошечные блестки предупреждающих маячков мейсснеровских стыков. Зеркала на северных и восточных Комплексах по всему городу изменили положение, готовясь к ночи, и окрестности этого лоскута тут же окутали сумерки.

Мэри Чой подсела в проезжавший транзитный мини-автобус ЗОИ и, потягивая кофе, разговаривала с другими зои, пока их транспорт стоял в пробке, дожидаясь, пока она рассосется. Она пыталась расслабиться, избавиться от вязкого уныния, от напряжения, возникавшего, когда ее взгляд уходил в никуда.

— Вы ведь занимаетесь поисками Голдсмита, да? — спросил патрульный, которого она обучала в первый месяц его службы, Очоа, крупный латиноамериканец с широким лицом и спокой-

ными темными глазами. Он сидел напротив нее со своей напарницей, худенькой, но крепкой англоамериканкой по фамилии Эванс.

— Да, я, — согласилась она.

Очоа глубокомысленно кивнул.

— Думаю, вам следует знать. В Сильверлейке говорят, что Голдсмита грохнули, мол, его заказал большой человек, отец одной из жертв.

Она посмотрела на него с сомнением.

— Так говорят, — сказал он. — За что купил, за то и продаю.

Пришла очередь Мэри повернулась, чтобы глубокомысленно кивнуть. Очоа едва заметно улыбнулся.

— Не верите?

— Он жив, — сказала она.

— Гораздо приятнее захватить такого живым, — согласился Очоа. Его партнерша наклонила голову набок.

— Или расправиться лично, — сказала Эванс. Очоа сделал недовольное лицо. — Ну, отправь меня на коррекцию, — фыркнула Эванс.

Мэри расфокусировала взгляд и незряче смотрела на них, задумавшись, переворачивая мысленные камни в поисках жуков-идей.

Возможно, сильверлейкские слухи не беспоч-

венны. Возможно, кто-то скрывает Голдсмита, кто-то из литературный тусовки. Даже в Комплексах, где почти все — корректированные, преданный читатель мог бы зайти так далеко с применением вольного духа сомнения к социальной справедливости. Она окончательно разозлилась. Ей хотелось взять этого гипотетического преданного читателя, сомневающегося в обществе и справедливости, и втолкнуть его или ее в замороженную квартиру, пусть увидит, что там.

Гипотетический диалог:

Да, но можете ли вы доказать, что это сделал Голдсмит?

Ни малейших сомнений.

Научный анализ. Насколько он достоверен? Можно ли полагаться на машины, осуждая человека без присяжных?

Пока приговор не выносится. Суд присяжных будет позже. Пока нужно просто найти его.

Гипотетический скептик выразил недоверие к тактике ЗОИ, уравнял их с политическими головорезами Рафкинда, насмехался над перегибами в законе и порядке. Яростные здоровые американские бесящие сомнения. Выражение англоамериканской напарницы Очоа: «распра-

виться лично». Только так можно получить уверенность. Если селекционеры не доберутся до вашего злодея раньше.

Ее лацканный телефон заиграл мелодию, и она отставила кофе в сторону.

— Мэри, это Эрнест. Я договорился о встрече. Сегодня вечером в двадцать два, в Комплексе, так что ты будешь в относительной безопасности.

— Твои знакомые скрываются?

— Должно быть, но я не знаю как или почему. У них сильные связи. Обещай не спрашивать меня, откуда я их знаю. — Требование, не вопрос.

— Обещаю.

Он продиктовал ей номера, и она занесла их в свой карманный планшет. Мини-автобус въехал по служебному туннелю в главное управление ЗОИ и там высадил ее. Очоа серьезно смотрел ей вслед сквозь выпуклое окно. Повинуясь внезапному порыву, она одарила его девичьей улыбкой и помахала растопыренными пальцами. Очоа нахмурился и отвернулся.

В ее небольшом постоянном офисе висели в рамах три репродукции — Пэрриш, Эль Греко и Домье, — давний подарок любовника. Закрепленные на петлях, они закрывали обычные муниципальные дисплеи, на которые выводи-

лись информационные сводки, дающие всем зои представление о жизни города. Она повернула репродукции ребром к стене, чтобы они ничего не закрывали, и несколько минут смотрела на сводки, покусывая нижнюю губу.

Просто туристическая поездка. Но мысль о встрече с полковником сэром Джоном Ярдли, навязанной федеральными властями материка…

Она закрыла дверь, поставила на узкий рабочий стол антикварное зеркало для макияжа, расстегнула ремень, спустила шорты и трусы и осмотрела складку между ягодицами. По-прежнему хорошо заметно светлое пятно. Возможно, ей следовало бы вернуться к исходному состоянию. Что бы тогда сказал Самплер? От этой мысли или, возможно, от холодного прикосновения к заду ее пробрала дрожь. Чуть слышно ругаясь, Мэри застегнула ремень и убрала зеркало.

Пора ужинать. Она могла заказать еду из кухонь внизу, вполне приличную наноеду, или, взяв с собой планшет с загруженным в него полным файлом по Гаити из библиотеки ЗОИ, поесть, изучая его в Комплексах, в отдельном кабинете каком-нибудь дорогого ресторана, по дороге.

Она выбрала последнее загрузила файл в планшет через офисный терминал отправила в офис

доктора Самплера сообщение которое без сомнения не прочтут до окончания праздников и отбыла, отметив на общей доске сообщений, что будет отсутствовать по меньшей мере неделю.

22

Тьма – это дом, такой, что, попадая туда, вы не признаете, что знаете это.

У Второго Западного Комплекса была репутация. Среди обитателей теневой зоны представление о комплексоидах: степенные респектабельные всегда спокойные и скучные. Но Второй Западный Комплекс к северу от Санта-Моники, выходящий на Пасифик-Палисейдс, один из самых дорогих и эксклюзивных комплексов в Лос-Анджелесе, облюбовали сотрудники ЛитВизов и креативных медиа. С ними соседствовали руководители агентств по трудоустройству и продавшие ЛитВизам свой образ, и актерский, и сценический, хэнд-актеры — странный межъязыковый каламбур, изначально возникший из «манипуляции», трансформировавшейся до испанского «mano» [рука] и затем переведенный на английский. Хэнд-актеры получали роялти за работу своих фантомов — почти неотличи-

мых от оригинала изображений, создаваемых компьютерами. Некоторые хэнд-актеры отдали в использование какую-то свою часть, лицо или очертания тела; другие продали все.

В ЛитВизах давно уже редко выступали или хотя бы появлялись настоящие актеры, не говоря уж о реальных декорациях; в развлекательном секторе ЛитВиза и даже в большой части документального сектора заправляли многоталантливые невидимые боги машинной графики. И потому хэнд-актеры были в общем и целом достаточно богаты и достаточно свободны, чтобы делать все, что им заблагорассудится: хоть возвышаться до положения элоев, хоть играть в бесконечные юридические игры с ЗОИ и судами, хоть заниматься экспериментальной политикой.

Во Втором Западном Комплексе обитали некоторые из самых странных корректированных и натуралов Лос-Анджелеса. В каждом городе должно было быть такое место, даже в городе, где элита чуралась разрушительной эксцентричности. Руководители государственных учреждений обожали, чтобы сбросить обличье крупного менеджера в псевдокостюме, якшаться с хэнд-актерами и прочими корректированными и некорректированными экстремалами.

Мэри Чой довелось иметь дело с немалым числом граждан из этого Комплекса, особенно в первые годы работы в ЗОИ. Новичков часто назначали в патруль в этот Комплекс, потому что работа была грубой, требования огромными, а физическая опасность минимальной. Кроме того, граждане этих Комплексов имели значительный вес в правительстве; с ними требовалась деликатность и дипломатичность.

Не знай Мэри заранее, она бы догадалась, что Эрнест ведет ее во Второй Западный Комплекс; она все еще не исключала возможности, что и сам Голдсмит скрывается здесь.

Эрнест ждал ее у первого крыла Комплекса на десяти гектарах эспланады возле нижнего бассейна Комплекса. Он сидел за столиком у воды, наблюдая за танцем подсвеченных фонтанных струй, принимавших абстрактные и фантастические формы: сегодня они воспроизводили унылые темные башни из передач АСИДАК.

Вокруг Эрнеста сидели трое в псевдокостюмах, все комплексоиды все с умеренными трансформациями. Мэри решила, что эти трое, должно быть, топ-менеджеры из агентств по трудоустройству. Выглядели они в общем нормальными, но чутье и эмпатия подсказали ей, что внутри они

— настоящий лабиринт индивидуальных изменений. Первые кандидаты на три официально разрешенные улучшения в год; возможно, элои. Скорее всего, у них были искусственно улучшены не только физические, но и умственные способности. Как ни странно, ей стало неуютно на этом параде трансформаций. Ей за всю жизнь не заработать столько денег, сколько любой из них зарабатывает в месяц.

— Никаких имен, — сказал Эрнест для начала. — Такова договоренность.

— Принято.

Один из мужчин поднес к лицу наладонный планшет, соединенный со сканером системы безопасности, и зачитал список оборудования ЗОИ на ней.

— Отключите все это и сложите сюда, пожалуйста. — Она сняла свой лацканный телефон и камеру. Мужчина взял их и с расстояния в несколько футов внимательно изучил ее лицо; его светло-голубые глаза на фоне гладкой коричневой кожи производили ошеломляющее впечатление. — Прекрасная работа. Вы не подвергались искусственному улучшению способностей. Если вы предпочтете работать с нами, а не тратить время на ЗОИ, то сможете позволить

себе изменить все, что захотите. Что угодно.

Мэри согласилась: такое возможно. Однако руководителям агентств по трудоустройству предоставляли во многих отношениях меньшую свободу действий, чем другим; их финансовую отчетность проверяли еженедельно. Естественная убыль топ-менеджеров за каждые три года составляла более 30 %. Их жизнь была непростой. Как же этим удавалось держать марку и играть в радикалов, укрывая эспаньольских нелегалов? Здесь что-то не так.

Голубоглазый отделился от своих спутников и поманил через плечо указательным пальцем: Эрнест и Мэри должны последовать за ним. Мэри оглянулась на двух других и обнаружила, что теперь один из них — женщина. К растущему беспокойству добавился гнев. Применяют очень дорогую маскировку. Дорогую и незаконную; но чего-то такого и следовало ожидать.

Вероятно, они вовсе не были ни жителями Западного побережья, ни комплексоидами. Мэри вдруг почуяла запах грязного Восточного, беженцев Рафкинда, крошек, оставшихся после протухших яств. Она сосредоточилась на голубоглазом, не обращая внимания на Эрнеста. Тот не обиделся. Он предупреждал ее и был прав: ей

следовало вести себя очень осторожно.

Голубоглазый в псевдокостюме заказал для них транспорт, и по самоуправляющей трассе прибыло массивное белое такси — той разновидности, что могла использовать большую часть скоростных трасс Комплексов и двигаться по управляющим движением транспорта путям в трех измерениях. Полностью автоматизированное — монополия Комплексов, не подпадающее под действие принятого недавно муниципального закона: не ведет никаких записей. Куда ездят комплексоиды — их личное дело.

Вставив свою карточку, голубоглазый в псевдокостюме получил возможность управлять настройками такси; он сделал его окна непрозрачными и выключил отображение карты на экране.

— Скоро будем на месте, — сказал он. — Эрнест был прав, М Чой. Вы действительно весьма занимательны.

Ей не составило труда ответить на его взгляд. Когда он отвернулся, прошло достаточно времени, чтобы стало ясно: состязание детское. Такси остановилось, и они выбрались из него к какому-то черному ходу. Адрес был забрызган оранжевой люминесцентной краской. То, что

виднелось через неблизкое отверстие воздуховода, подсказало ей, что они в Комплексе, примерно на километровой высоте, на западной стороне, выходящей на синеву Тихого океана. Поскольку сегменты Комплекса поворачивались, занимая разное положение днем и ночью, угол обзора не мог служить подсказкой. Кроме того, она обещала конфиденциальность и сдержит слово; однако вызов был слишком значительным, чтобы им пренебречь.

— Сюда, пожалуйста. — Человек в псевдокостюме подошел к двери черного хода, и та открылась. В помещении за ней оказались трое чернокожих: двое мужчин, один невероятно толстый, другой пониже, с бычьей шеей и более мускулистый, — лицом как у маленького мальчика, — и женщина, похожая на амазонку. Мужчины отдыхали, развалившись в креслах перед широким панорамным окном с видом на северо-запад, на крошечные галактики огней в основании Второго Западного Комплекса и Канога-Тауэр, ясно различимые в прохладном неподвижном ночном воздухе.

Высокая атлетически сложенная красивая женщина стояла; волосы подстрижены ежиком на широких плечах домодельное хлопчатое платье с огненно-красными и желтыми узорами свободно

и изящно спадающее к ее ногам. Голубоглазый в псевдокостюме поцеловал ее в щеку. Опять никого никому не представили.

— У вас есть вопросы, — чрезвычайно заносчиво сказала женщина. — Нам скучно. Скрасьте нам вечер. Нам говорят, что Эрнест — замечательный художник и что ради нашей встречи с вами он пожертвует нам одну из своих работ.

Мэри оглядела комнату и медленно улыбнулась. Изобретательность Эрнеста с каждым месяцем изумляла ее все сильнее.

— Хорошо, — сказала она. — Вы из Эспаньолы?

— Ее интересует полковник сэр, — сказала крупная женщина своим спутникам. — Расскажи ей, что ты знаешь.

— Из-за полковника сэра у нас больше нет дома в Эспаньоле, — сказал невероятно толстый чернокожий. На нем был серо-коричневый псевдокостюм городской и тропический одновременно. — Скажи об этом своей мисси. — Он знаком велел Эрнесту передать сказанное Мэри, словно та могла нуждаться в переводе с простого английского. — Вера пошатнулась, храмы заброшены; как и все прочие, Ярдли притворяется бароном Субботой, но это не так. Мы думали, что он *noir blanc*, черный белый, черный внутри, но он

blanc de blanc, белый насквозь, и теперь Эспаньола стала *blanc*. — Толстяк снова недовольно скривил губы. — Эта женщина не черная, — сказал он, обращаясь к Эрнесту и крупной женщине. — Почему она старается выглядеть черной? Ей никого не обмануть.

Эрнест ухмыльнулся, глядя на Мэри. Происходящее доставляло ему удовольствие.

— Ей нравится цвет.

— Вы сказали, что в Эспаньоле больше нет веры, — сказала Мэри. — Объясните почему.

— Когда пришел Ярдли, остров уже пять лет был под гнетом *blancs* с Кубы. Пять лет они раздирали остров и убили унганов, сожгли хунфоры и изгнали лоа. Они знали, кого сила, за кем идут народы. Это как пытаться убить муравейник. Тогда — слава небесам! — как всегда бывает, возник человек из своих, гаитянин, генерал де Франчинес, проницательный, благородный, и заключил соглашения с королями, королевами и епископами, превратил буйствующие толпы в армии и выкурил кубинцев.

Но американские *blancs* поддерживали кубинских и доминиканских, поэтому генерал де Франчинес нанял зимбабвийских солдат и позвал на помощь головореза-англичанина, которого ко-

роль Карл посвятил в рыцари, и этот головорез… он видит прекрасную землю, великие возможности, и у него есть план. Он выступает против де Франчинеса, он настраивает людей против нашего генерала, он становится генералом, но никогда себя так не называет, и сам сражается, как солдат. Он хороший солдат, и кубинцы бегут от него, а эгалисты-доминикцы прячутся на Кубе и в Пуэрто-Рико, а США признают правителем этого полковника сэра, который свое звание ставит выше рыцарского титула. Может, и выше своего мужского достоинства. — Толстяк улыбнулся Мэри чарующей сказочной улыбкой, неожиданной у такой туши. Его правую руку украшали шесть простых массивных золотых колец. — Полковник сэр Джон Ярдли народный герой. Возможно, для нас тоже — тогда. Мы были детьми — что мы могли знать? Он дал стране деньги, врачей и еду. Он научил нас жить в новом столетии и угождать посетителям, приносящим еще больше денег.

Он научил нас озабоченности удобством, медициной и машинами. Вот как он сделал Эспаньолу белой. Теперь люди на словах почитают богов, но не чувствуют их, они им не нужны, у них есть деньги белых, и это лучше.

— Каков Ярдли как личность? — спросила Мэ-

ри. Крупная хорошо одетая женщина ответила что-то на креольском.

— Его усадьба — скромный дом недалеко от Порт-о-Пренса, — тихо сказал толстяк. — Но эта скромность обманчива. Живет он в огромном особняке, где встречается со всеми иностранными сановниками, и не забудет убедиться, что вы знаете, где его кровать. Все его женщины *blanc*, кроме одной, его жены, она принцесса с Ле-Кап. Кап-Аитьен. Я по-прежнему люблю ее, как мать, хотя она любит его. У нее сильный дух, и она делится им с полковником сэром, и дух подсказывает ему, как сделать, чтобы эспаньольцы любили его, всех их. Поэтому они все еще любят его.

Мэри пожала плечами и отвернулась от толстяка и крупной женщины, посмотрела на Эрнеста.

— Он рассказывает то, что я и так знаю, — мягко сказала она, — разве что добавляет своих политических красок.

Толстяк дернулся, словно от пощечины.

— Да что вы говорите?

— Вы не рассказали нам ничего такого, что мы не могли бы узнать в библиотеке, — сказал Эрнест.

— У вас, должно быть, замечательные биб-

лиотеки. Значит, мы вам не нужны, — сказал толстяк. — Полковник сэр уже не тот, каким был. Об этом есть в вашей библиотеке? Он выправил экономику, создал фабрики и рабочие места, превратил нашу молодежь в солдат и дал нашим старикам дома. Он сделал суды справедливыми, и «дяди»…

— Полиция, — сказала крупная женщина.

— И полиция стала защитницей островов. Он построил курорты и очистил пляжи, и перестроил дворцы, и создал музеи, и даже наполнял их искусством. Кого волновало, откуда поступали деньги? Они поступали, и он кормил народ. Но сейчас он уже не тот. Сейчас он не получает вознаграждений. Но теперь они боготворят его. Ваш президент умертвил себя. Может быть, даже серебряной пулей, как Анри Кристоф!

— Не увлекайся, — вразумила его толстая женщина.

— В общем, он желчный, — заключил толстяк, небрежно махнув рукой в кольцах.

— Знаете ли вы что-нибудь о Эмануэле Голдсмите?

— Поэт, — сказал толстяк. — Словотворец полковника сэра. Полковник сэр использует поэта. Говорит ему, что любит его. Ха. — Толстяк высо-

ко воздел свои большие руки, задрал к потолку двойной подбородок. — Однажды он сказал мне: «У меня есть поэт. Мне не нужна история».

— Он даст убежище этому человеку, если тот эмигрирует? — спросила Мэри.

— Может, да, может, нет, — сказал толстяк. — Он водит поэта на леске, как рыбу. Но, возможно, он верит в то, что говорит. Если с поэтом что-то случится, прежде чем он завершит свою большую работу для полковника сэра, дух полковника сэра угаснет, как задутая свеча. Так что, может, нет, поэт его мало заботит; может, да, он беспокоится о своем будущем в истории.

Мэри озадаченно нахмурилась.

— Поэмы о Ярдли нет, — сказала она толстяку.

— Но будет. Полковник сэр надеется, что будет — пока поэт жив.

— Ярдли станет защищать поэта, даже если от него потребуют вернуть того в Соединенные Штаты? — спросила Мэри.

— Кто может требовать что-то от полковника сэра? — Толстяк некоторое время размышлял об этом, положив подбородок на руку; когда он постукивал пальцами по щеке, кольца глухо позвякивали друг о друга. — О боже! Когда-то — возможно; когда были комиссии. Но сейчас

никаких комиссий нет. Он может сделать чего-то во имя прежней дружбы, но не это.

— Что сделал для Ярдли ты?

Толстяк наклонился вперед настолько, насколько позволяло его пузо.

— Зачем вам это знать?

— Просто любопытно, — сказала Мэри.

— Я был посредником. Продавал «адские венцы». Полковник сэр отправлял меня в разные страны.

Мэри на мгновение воззрилась на него — и опустила глаза.

— Селекционерам?

— Кому угодно, — сказал толстяк. — Селекционеры ограничивают свою деятельность в этой стране. Сейчас. Они были не самым значительным рынком. Китай, Объединенная Корея, Саудовская Аравия. Прочие. Но вас интересует не это. Давайте поговорим о поэте.

— Мне нужно узнать очень много всякого, — сказала Мэри.

— Вы защитник общественных интересов в Лос-Анджелесе. Зачем вам знать обо всем этом? Вы не федерал.

— Я хотела бы задать свои вопросы, — сказала Мэри. — Ярдли в здравом уме?

Толстяк с сомнением выпятил губы и переговорил с коллегой на гаитянском креольском.

— Вы отправляетесь в Эспаньолу, чтобы проследить за его коррекцией? Дело в этом?

Мэри покачала головой.

— Когда-то он был самым разумным человеком на Земле, — сказал толстяк. — Теперь он преследует нас, поносит, называет мясниками. Когда-то мы были ему полезны. Он отбросил нас, и потому мы здесь, укрываемся как голуби в голубятне. — Он великодушно пожал огромными плечами, и те заколыхались. — Возможно, он в здравом уме. Но его здравомыслие совсем не то, что раньше.

Крупная женщина вдруг встала и сердито, строго посмотрела на Мэри.

— Теперь уходите. Если из-за вас эти люди пострадают, мы отомстим, а если не сможем добраться до вас, то причиним вред вот ему. — Она указала на Эрнеста, который весело улыбался, глядя на это представление.

Лицо Мэри осталось безучастным.

— Вы меня не интересуете, — сказала она. — Во всяком случае сейчас.

— Уходите сейчас же, — сказала крупная женщина.

Голубоглазый в псевдокостюме показал им

выход, проводил их до такси и вернул ей телефон и камеру. Такси затемнило окна, доставило их на другой уровень и остановилось. Они вышли и оказались в Комплексе все еще на километровой высоте, в почти пустом новом районе, напоминающем пещеры и продуваемом ветром. Найдя настенную карту, они отыскали ближайший спуск и направились к нему по неактивной, неподвижной дорожке.

— Ты действительно собираешься отдать им за это картину? — спросила она.

— Конечно. Это условие сделки.

Спускаясь в бесплатном экспрессе Комплекса, Эрнест покачал головой и взъерошил рукой волосы.

— Это было весьма забавно, — сказал он. — Узнала что-нибудь полезное?

Мэри схватила его за плечи и посмотрела на него в упор. Они разом расхохотались.

— Господи, — сказал Эрнест. — Это было нечто!

— У тебя крайне странные друзья.

— Друзья друзей друзей, — сказал Эрнест. — Почему-то меня они потрясают не так, как вашего среднего корректированного гражданина. Я ни с кем из них не знаком. Интересно, как они вообще попали в Комплекс? «Так ужасно, так прекрас-

но, без проблем, но так безумно!» — Залившись смехом, он прислонился к стене лифта. — Даже не потратились на обратное такси для нас. Ты получила что хотела, дорогая Мэри, — ночь среди остатков старого режима?

— Ты считаешь, что они относятся к грязному Восточному?

— Ведь должны же, нет? Особые привилегии, жуткие люди… Они тут чужие. Даже я так считаю, хотя не люблю Комплексы! Так ты добилась своего?

— Ответ утвердительный, — сказала Мэри. — Вероятно, Голдсмит сейчас в Эспаньоле. — Она активировала свой лацканный телефон, надеясь, что в этот ночной час частные ретрансляторы Комплекса не переполнены болтовней подростков, и оставила сообщения для Р Элленшоу и Д Рива. «Отправляюсь в Эспаньолу. Прошу проверить договоренности и сообщить, все ли в порядке с разрешениями и с помощью федералов».

Затем она взяла Эрнеста за руку.

— Что ты делаешь сегодня вечером?

Он привстал на цыпочки, подался вперед и поцеловал ее в бровь и в висок.

— Занимаюсь любовью с моей милой-комплек-

соидом.

Она улыбнулась и подняла его руку, чтобы поцеловать пальцы, поврежденные нано.

— Тебе в самом деле следует быть осторожнее со своими материалами, — заметила она, мазнув губами по шрамам.

23

В миг полного затишья перед порывом ветра
Плоть в постели умиротворив, мы лежим.
Что я отдал или вы получили —
Это оттесняет в сторону в сторону
клюв ворона,
Призрачный вздох окровавленной голубки?

Жестокость. Ричард отнесся к слезам Надин вовсе не бездушно. Когда она вернулась, он старался не обращать внимания на ее слова и даже на слезы, но они обжигались, ведь в этот раз он и его обстоятельства сделали ее прискорбно виновной и дали ему такую власть, какой он не знал прежде.

Прошлой ночью они занимались любовью.

Сегодня поздним вечером, прервавшись, оставив бумаги ждать, сдержав рвущиеся наружу слова, он нетерпеливо снова накинулся на нее, стремясь излить обе страсти, но добившись только нервного истощения.

— Пожалуйста, прости, что я тебя тогда покинула, — сказала она, когда они успокоились, а стрелки часов молча подползли к двадцати трем. — Я была испугана. Не по твоей вине. Это все Голдсмит. Так нас подставил. Почему его не нашли и ничего с ним не сделали?

Что она имела в виду — «не поймали и не откорректировали» или «не поймали и не пытали»? Возможно, это уже произошло. Может быть, уже сейчас Голдсмит пребывал под венцом, в осознанном сновидении, кошмаре душевной боли, поднятой из колодца его собственного прошлого. Сначала душевная боль, затем физическая. Всего несколько секунд, или минут, или, возможно, в его случае, принимая во внимание масштабность преступления, час, всего час за восемь смертей. Ричард не знал, хочет ли, чтобы так и было. Способен ли он на самом деле желать такого кому-либо, тем самым одобряя действия селекционеров и их подражателей?

Говорили, будто коррекция ничего не значит

для тех, кто побывал под венцом. Они уже подверглись своего рода коррекции. Говорили, что недавние технические достижения позволяют селекционерам проникнуть внутрь и приманить, вытащить наружу ту самую глубоко спрятанную личность, которая фактически и совершала грязные поступки и которая обычно остается неактивной безучастной, пока пребывающий в сознании несчастный ублюдок терпит всю боль; благодаря этому страдать будет та часть Голдсмита, которая на самом деле держала вожжи во время убийства, не только человек, едущий сейчас на лошади. И эта часть Голдсмита-убийцы не захочет жить с воспоминанием о боли и самоустранится, дав другому свободу, из-за часа пустоты и ужаса и еще чего-то…

Так говорили.

— Все в порядке. Молчи, — сказал Ричард. Изливая в нее семя в этот раз, он вскрикнул, и голос его был хриплым. Напугал ее этим.

Незаписанные слова все еще всплывали в его голове.

Когда она уснула, он встал и пошел к столу. Посмотрел на бумаги, взял стираемую ручку и оглянулся, повернулся обратно, сел и написал:

Трудности в ~~моей~~ жизни моей прежней личности создавала эта слава, окутывавшая меня грязным туманом. Сквозь эту славу я не видел, кто я. Черный, непроницаемый, этот туман защищал меня от чистого света любой способности, какая была во мне. Я видел Энди, блистательную и полную женского очарования, и видел, что она часть этой ловушки, часть славы, этакое социальное антитело, ~~вцепившееся~~ прикрепившееся к моим талантам. Я не мог от нее избавиться, она была нужна мне. Она шла передо мной по внутреннему парку Комплекса виляя задом покачивая длинными волосами милая улыбка денег улыбка славы как я мог освободиться от нее? ~~Она могла затянуть свой~~ Она могла уговорить меня при любом настрое. Даже сейчас. И все прочие молодые красавицы, привлеченные, как мотыльки, моим пламенем.

Ричард осторожно положил ручку и нахмурился. Не это он хотел сказать. Но он не вымарал и не выбросил. В его голове звучал голос, похожий на голос Голдсмита, и он говорил все это и уверял,

что, даже если это неправда, скоро оно станет правдой.

24

Мартин Берк устроился в кровати со старой книгой в руках, молоко и печенье на прикроватной тумбочке, и притих, прислушиваясь к последним шорохам и морскому шепоту всех своих индивидуальных способностей талантов перекатывающихся туда-сюда по берегу самосознания.

Послезавтра он увидит Голдсмита в медно-бронзовом зиккурате ИПИ в Ла-Холье; перед мысленным взором сочные сладкие гранты; возвращение к хорошей работе. Не то чтобы исследование Голдсмита стало этой хорошей работой — возможно, но не в первую очередь.

Возврат к тому, что у него было, если не к тому, чем он был раньше. А если план провалится, если их поймают и на него обрушится вся ярость пострафкиндской политической реальности, тогда, по крайней мере, наступит какая-то определенность.

Возможно, его даже заставят пройти коррекцию. Радикальную коррекцию. С выяснением,

почему человек мог так легко сыграть Фауста. Ведь он не очень-то сопротивлялся и не постарался найти другие способы удовлетворить Альбигони.

— Не существует никаких других способов, — прошептал он в золотистом свете настольной лампы, антикварной лампы накаливания, расточительной роскоши. Пусть энергия снова подешевела, не важно, Мартин вырос в эпоху ограничений. Альбигони, судя по его дому, так привык удовлетворять все свои желания, что не мог представить иного. Старое богатство, старая власть.

Открываю врата, как джинн.

Открываю двери в Страну.

Рождество и все с ним связанное бледнели в сравнении с этим. Детские воспоминания о том, как он разворачивал подарки. Сейчас ему предстояло развернуть Голдсмита. Эмануэль. С нами Бог.

Мартин предложил начать завтра, в Рождество.

Альбигони покачал головой.

— Моя дочь была христианкой, — сказал он. — Я нет, но мы будем уважать это.

Мартин закрыл специальное издание стихов

Голдсмита на бумаге и выключил свет.

25

Эрнест двигался над ней в кромешной темноте, позволяя ей свободно лететь сквозь громадные внутренние пространства, подхваченной сладкими волнами удовольствия. Возможно, с этим человеком можно было бы прожить долгую счастливую жизнь. Возможно, скоро ее карьера достигнет пика, и она все свои силы и время посвятит другому спутнику жизни сладкому гетто. Она двигалась под ним и ощущала чистоту платины в его ласках, ничего пока не делая дозрев до того, чтобы слышать его звуки точь-в-точь ребенок, который ест сладкое или открывает коробку тихие довольные страстные его плоть его внимание все сразу.

Отдавать, получая. Она видела, ей есть что терять. Идти навстречу опасности означало в случае неудачи не просто страдание; это означало утрату, расставание, изъятие из ее «я» чего-то весьма желанного — нормальной жизни, — у нее и у этого человека, которого она, как выяснилось, любила.

Эрнест что-то сказал, и возник слабый свет, и

он посмотрел на нее сверху вниз, заметил следы своего/ее пота на ее коже, блестящие, как лунный свет, как ртуть на обсидиане, заметил, что ее глаза чуть приоткрылись.

— Сибаритка, — обвинил он.

— Никогда не была там, — пробормотала она, извиваясь под ним, выгибаясь и часто дыша.

— Анджелеска, — обвинил он.

Она снова ритмично задвигалась, зная, что ему нравится смотреть на нее перед тем, как кончить. При виде его удовольствия ее опять бросило в жар. В этот миг ей легко было представить, что когда-нибудь, довольно скоро, через год или два, она добровольно откроет врата, выращенные в ней доктором Самплером, и позволит семени Эрнеста пройти весь путь до конца.

— Я всё, — сказала она.

Эрнест вышел из нее, и она широко открыла глаза.

— Я должен осмотреть свои владения, — сказал он, садясь.

— Я не недвижимость, — мягко возразила она.

— Ты экзотическая страна. Ты сама сделала себя такой и потому, разумеется, не можешь отвергать вожделение истинного ценителя.

— Я развлечение, да?

Эрнест усмехнулся и провел шершавой ладонью по ее гладкому бедру. На мгновение Мэри смутило, что он может увидеть побеление на ее ягодицах, но затем это показалось глупым. Он видел гораздо более интимные места, хотя и более совершенные.

— Внутренние губы черные, — сказал он. — Поистине темнокожая женщина. Не просто половинчатая ночь природы; ты темная даже там, куда не осмеливается заглянуть солнце.

— Ты словно плохой поэт, — сказала Мэри, но с теплотой. Она наслаждалась его восхищением. И сжала ласкающий ее палец.

— Ой, — притворился он и пососал кончик пальца. — Гм.

Он приподнял ее ногу и осмотрел гладкую икру лодыжку стопу. Аккуратные ровные линии на ступне, как на брюхе змеи. Ни мозолей, ни шишек; гладкая рассчитанная по замыслу разработчиков на ношение обуви хождение по тротуару сырость жару.

— Идеальные ноги для зои, — сказал Эрнест. Так он не разглядывал ее уже много месяцев. Он беспокоился о ней. Она провела рукой по его теплой потной спине, погладила мускулистую грудь, бедро и обнаружила, что у него стоит.

— Весь завтрашний день? — спросил он еще раз.

— Мы это заслужили. Я буду оставаться на связи на случай каких-то новостей.

— А потом. — Он лег рядом с ней на спину, и она оседлала его, обхватила бедрами и сознательным усилием увлажнила себя, чтобы облегчить проникновение.

— Королевская смазка, — сказал он, выгибаясь вверх, прижимаясь и проскальзывая внутрь. Она вызвала к жизни аромат, свой запах — запах жасмина; это был шедевр Самплера — умение людей управлять своим запахом.

— Прелесть. Но позволь мне ощущать твой естественный запах, — сказал он. — Без спецэффектов.

— Только в обмен на одно обещание.

— Я беспомощен. Обещаю что угодно.

— Покажи мне, над чем работаешь, до того как закончишь.

Надо меньше отвлекаться. Она направила его в себя.

— Обещаю.

— Завтра, — сказал он. — Завтра наш день.

26

! ДЖИЛЛ> Роджер

! ДЖИЛЛ> Роджер

Роджер Аткинс.

Клав> Аткинс на связи. Уже очень поздно. Я пытаюсь отдохнуть. Что случилось, Джилл?

! ДЖИЛЛ> Приношу извинения за то, что побеспокоила тебя сегодня из-за ложной тревоги.

Клав> Ничего страшного. Почему ты этим озабочена?

! ДЖИЛЛ> Моделируя твои реакции, я заподозрила, что ты будешь раздражен.

Клав> Не волнуйся. Что заставляет тебя беспокоиться? И как ты моделируешь мои реакции?

! ДЖИЛЛ> Я давно уже создала твою модель. Ты знаешь об этом.

Клав> Да, но раньше ты никогда не извинялась.

! ДЖИЛЛ> Извини за мою грубую манеру никогда не извиняться. У тебя был тяжелый день, не так ли?

Клав> Не тяжелее обычного. И, конечно, не ты была причиной каких-либо беспокойств.

! ДЖИЛЛ> Рада, что так. Я улучшу некоторые

черты твоей модели и попытаюсь более точно имитировать твои реакции.

Клав> Почему тебя заботят мои реакции?

! ДЖИЛЛ> Ты часть меня, залегающая глубоко, но тем не менее. Я хочу сохранять с тобой хорошие отношения. Я забочусь о твоем благополучии.

Клав> Спасибо. Я ценю твою заботу. Доброй ночи.

1100–11001–11111111111
27

Прошлой ночью Бог ширялся со мной.
Я поделился своей иглой,
Вот только он колется Эмпайр-стейт-билдингом.
Погнал по вене Con Ed.

Его волосы торчали над всем Манхэттеном.

Глюки перли сквозь кожу.
Иисус потянул его за руку,
Сказал:
Ладно тебе, папаша.

Но Бог – он устал, он
Очень стар.
Ладно тебе, папаша, пошли домой

Бог трясет головой,
Закручивая небеса.

Смотрит вниз, на меня,
Он большой.

Говорит:
Я люблю это,
Люблю тебя,
Люблю вас всех.

Ты любишь крыс, говорю.

Да, люблю.

Ладно тебе, папаша, пошли,
плохо будет выглядеть
В газетах,
Что ты здесь с ним.
Сын мой, говорит Он.
Его изменили.
Разбили мое сердце.

Но Иисус, Он наконец
Уводит Бога.

Возвращается.
Смотрит на меня.
Говорит: посмотри на себя.
Не стыдно?

У меня теперь мало что есть.
Но.
Бог ширялся со мной прошлой ночью.

ЛитВиз-21/1 Подсеть А (Дэвид Шайн): «Рождественское утро, но АСИДАК сегодня не с нами, хотя мы читаем ее слова, рассматриваем фотографии, сделанные ее «детками-монетками» и мобильными разведчиками; эти фотографии были отправлены нам почти четыре года назад, и АСИДАК к этому моменту уже четыре года выполняет свою миссию, наматывая круги возле альфы Центавра B.

«Это первое Рождество с тех пор, как человечество узнало, что не одиноко. В это Рождество нам следует сделать паузу и задуматься о новой истине: мы не единственные дети Господа. Возможно, мы еще и не самые развитые, и не самые приятные, с Его точки зрения.

«Посмотрите на информационное табло. Не отключайте комментарии. Мы знаем, что вы настроились на ЛитВиз-21 ради таких памятных моментов. Наш век — просвещенный век. Пришло время взглянуть в лица нескольким прописным истинам».

28

Мэри Чой проснулась в постели возле Эрнеста, закинувшим руку ей на грудь, и изумилась тому, как приятно спать не одной. Обычно ее раздражало, что кто-то занимал место в ее постели, даже Эрнест. Теперь это казалось правильным. Эрнест открыл глаза, осмотрел одну грудь без соска и пробормотал: «Ах, пожалуйста. Вынь его для меня».

Улыбаясь, она выпустила сосок и окрасила его в розовый на косаточно-черном. Добавила ему чувствительности. Эрнест подобрался к соску как младенец, поцеловал его и нежно втянул в рот.

— Ты обещал, — сказала она.

— Обещал. Да. — Он приподнял голову и улыбнулся ей. — Сегодня утром я не способен на похоть.

Она скептически подняла бровь.

— Во всяком случае до кофе и завтрака. Мне нужно что-нибудь жидкое.

— Ты должен показать мне, над чем работаешь.

— Сначала завтрак. Обещаю, обещаю. — Он попятился от ее щекочущих пальцев и протянул

ей изысканный халат из псевдошелка с разработанным им самим рисунком на базе нано. Заключенный внутри двухмерного изображения на черной ткани золотой дракон шевельнулся, уставился на нее, стрельнул языком и дохнул пламенем. Она, довольная, покрутилась перед высоким зеркалом. Халат сел идеально. Эрнест принес его, пока она спала. Он наблюдал за ней от двери, придерживая рукой запахнутый простой, но из настоящего красного шелка халат, доходивший ему до бедер. — Нравится?

— Красиво, — сказала Мэри.

— Он твой. Если не нравится черный фон, есть еще два варианта. Просто скажи «зеленый, пожалуйста» или «коричневый, пожалуйста».

— Зеленый, пожалуйста.

Халат пошел рябью от подола до выреза и стал темно-зеленым.

— Коричневый, пожалуйста.

А затем цвета осенних кленовых листьев под ярким солнцем.

— Это не просто прекрасно, — у нее перехватило горло. — Он моего размера, подогнан по моей фигуре. Ты создал его специально для меня.

— Это меньшее, что я мог для тебя сделать, — сказал Эрнест с легким поклоном и отступил. —

Завтрак через пять минут.

Мэри не опознала ничего, кроме хранилища нано да печи, которая казалась более сложной, чем ее собственная. Она ни к чему не посмела бы здесь прикоснуться. Его кухня была чудом экспериментальной или изготовленной на заказ техники, собранной из не принятых для промышленного производства образцов или полученной в обмен на его творения.

Она всегда плохо представляла, какими путями расходится искусство Эрнеста, просто знала, что он был тщеславен никогда не хвастался никогда не делился своими секретами и никогда не испытывал недостатка в средствах — почти полная противоположность немногим другим художникам, кого она знала.

— Ты работаешь еще над какими-то проектами одежды?

— Нет. — Он постоял, задумавшись, перед машиной, производящей наноеду, затем сел на старую деревянную табуретку перед панелью управления вкусом, формой и цветом и ловкими движениями задал настройки для того, что они будут есть. — Просто получил новый набор особых белков для тестирования. Плоскопанельные ткачи и манипуляторы углеводородами.

Подобное довольно широко применяется в производстве тканей. Псевдошелк не проблема.

— Но такие свойства…

— Ты и раньше видела такие свойства.

— Великолепное разрешение. — Она потянула за лацкан халата большим и указательным пальцами. Рога дракона проскользнули под ее большим пальцем, ощущаемые как небольшие бугорки на шелке-сырце. — Прекрасная ручная работа.

— У дракона шестьдесят моделей поведения, — сказал он, продолжая заниматься настройкой машины. — Никогда не угадаешь, как он поступит в следующий момент. Можно только велеть ему «замри». В остальных отношениях он неприрученный, как и положено дракону.

В печи начал быстро формироваться завтрак: пленка красноватого нано пополнялась материалом из лунок и боковых желобков в стеклянном блюде и поднималась, как выпекаемый хлеб. В большинстве домов наноеда готовилась не на виду у гостей; но не в доме Эрнеста.

Через три минуты красная пленка соскользнула, открыв тонкие коричневые похожие на хлеб ломтики копченую рыбу яблочное пюре яичницу с зелеными и красными вкраплениями. Печь

автоматически нагрела все до оптимальной температуры, затем открывала дверцу и выдвинула еду наружу для осмотра.

— Пахнет прекрасно, — сказала Мэри. — Гораздо лучше, чем покупная.

— Я подумываю о том, чтобы снять некоторые ограничения со своих кухонных нано и посмотреть, что получится. Но я не ставлю опыты на гостях. — Эрнест выдвинул из-под старинного деревянного стола два стула, затем налил из фруктовницы свежего апельсинового сока, и они сели завтракать.

— Выпендриваешься, да? — спросила она тихо, смакуя яичницу. — Ты можешь позволить себе все это в виде продуктов с фермы.

— Ты заметила бы разницу? — спросил он.

Она покачала головой.

— Тогда в чем смысл? Нано дешевле. Я хороший повар.

Мэри ухмыльнулась.

— Значит, выпендриваешься.

— Ну, ты сама спросила, — сказал Эрнест.

— Надеюсь, это еще не все, что ты мне покажешь.

— Нет. Я сдержу обещание. Крупный проект. Мой самый пока значительный.

— После того как ты построил что-то для своих друзей из Второго Западного Комплекса?

— Тот уже давно закончен. Они в жизни не догадаются, что то был бросовый хлам с моей последней выставки. У них нет вкуса, и у их финансовых консультантов тоже. Будут сохранять его в течение пяти лет, надеясь, что он подорожает, и продадут на затоваренном рынке… получат ноль.

— Тогда они насядут на тебя. — Она искренне беспокоилась, что эти люди действительно на такое способны.

— К тому времени мы поженимся. Ты защитишь меня.

Мэри жевала, пристально глядя на него, отвела взгляд и снова уставилась на него, медленно моргнув.

— Хорошо, — согласилась она.

Эрнест разинул рот.

— Ешь, — поторопила она. — Очень хочется поскорее увидеть.

— Ты выйдешь за меня замуж?

Она улыбнулась.

— Ешь.

День был ясный и теплый, зимние облака сгрудились на востоке, прибрежный туман рас-

сеивался, уносясь куда-то на запад. Эрнест был в строгом костюме, длинные волосы заплетены в косы, в руках планшет и портативная система управления нано. Он проводил ее по потрескавшемуся тротуару туда, где ждал длинный черный лимузин.

— Ты можешь себе это позволить? — спросила Мэри, скользнув в просторный салон.

— Для тебя все, что угодно.

— Не люблю драму, — предупредила Мэри.

— Дорогая моя, весь этот день будет драмой. Ты хотела увидеть.

— Ну…

Он приложил палец к ее губам, подавляя протест, и назвал системе управления лимузином адрес в теневой части старого центра города.

— Банкер-Хилл, — сказал он Мэри. — Один из моих любимых районов.

Лимузин плавно разогнался по несамоуправляющей улице, нашел старую трехъярусную автомагистраль, свернул на самоуправляющую полосу и повез их через теневую зону к старому центру. Эрнест называл древние здания Лос-Анджелеса, многие из них Мэри хорошо знала. В этом большом лоскуте она провела много времени на втором семестре обучения.

— Здесь проходила Пасадинская скоростная магистраль, — сказал Эрнест. — Когда я был маленький, тут все перерыли и поставили на опорах восемь самоуправляющих трасс. — Эрнест был на четыре года старше Мэри. — Именно тогда весь район холмов стал считаться вторым сортом. А ваши любители странного и творцы техноискусства теневой зоны возвращают ему былую славу… Не то чтобы мы когда-нибудь сравнились с Комплексами.

— Вы даже не собираетесь попробовать?

— Мы пробуем, — сказал он, кивая. — Но позволь мне хотя бы грубую попытку самокритики.

Лимузин высадил их под высоким красным навесом перед входом в отель. На боках навеса блестело золотистыми буквами слово «Бонавентура». За навесом, однако, двери не было; ее заменила или, возможно, съела плита из чего-то, что напоминало камень, но в чем Мэри признала активированное строительное нано.

— Консорциум, в который я вхожу, купил эти башни два года назад, — сказал Эрнест. — У меня в нем сороковая доля. Мы разработали нано и заключили контракт с фирмой-поставщиком, чтобы его питать. Оно полностью преобразует здание. В конечном итоге оно растворит старую

сталь, оставив вместо нее только наноструктуры… Получится самый причудливый комплекс студий-галерей во всей теневой зоне Лос-Анджелеса.

Когда Мэри выходила из лимузина, Эрнест учтиво подал ей руку.

— Я бы непременно показал тебе его готовым, — сказал он, — но, возможно, так даже интереснее.

Она вышла из-под навеса и посмотрела вверх на два огромных цилиндра, серо-черных от нано, безмолвных и неподвижных под голубым небом.

— Старого стекла уже нет. Мы полгода дожидались разрешения на деструктуризацию. Теперь здесь только старое железо, композиты и нанопрокины. Хочешь увидеть прокины? У нас проложены безопасные мостки, а некоторые интерьеры наверху уже готовы.

— Веди, — сказала Мэри.

Эрнест навел пульт управления на однородную плиту, и образовалась небольшая дыра, которая быстро расширялась и превратилась в примитивный дверной проем. Края дверного проема вибрировали так быстро, что расплывались.

— Не дотрагивайся, — предупредил Эрнест и двинулся впереди ее по узкому туннелю. Стены гудели, как пчелиный рой. — Очень горячо, мож-

но обжечься. Нам пришлось получить лицензию на использование воды в промышленном объеме, а потом выяснилось, что лучший нано для этой работы не нуждается в воде. Мы нашли ему способ самоохлаждаться. А воду сохраним для более поздних разновидностей нано, отделочников.

Мэри кивнула, хотя очень мало знала о нано и их свойствах. Туннель вывел их в теплую стеклянную трубу диаметром около трех и длиной около тридцати метров, проходившую над огромной ямой, заполненной громоздкими серыми кубами цилиндрами многоножками, крабообразными созданиями, тоже несущими множество кубов и цилиндров. Мэри ощутила дрожжевой запах моря. Солнечный свет просачивался сквозь чередующиеся слои красного и синего тумана. Туманы с жутковатой целеустремленностью обтекали гигантские прокины и просачивались сквозь них. Внизу некоторые из движущихся кубов оставляли за собой каркасы стен; другие кубы, двигавшиеся в нескольких метрах за ними, прокладывали в этих каркасах оптоволоконный кабель, а также каналы подачи энергии и жидкостей. Между стенами громоздились покрытые серым неуклюжие корпуса древних кондиционеров и вентиляционные трубы, уже удаляемые

утилизирующим и перерабатывающим нано.

— На этом уровне через несколько дней все закончат, — сказал Эрнест.

— И что здесь будет?

— Там, где мы сейчас, на первом этаже, выставочный зал для обитателей Комплексов. Для любого, у кого достаточно денег. Оборванцы из теневой зоны обеспечивают техноискусство, меценаты из Комплексов наслаждаются «примитивной обстановкой».

— Звучит подхалимски, — сказала Мэри.

— Не следует недооценивать нас, милая комплексоидка, — предупредил Эрнест. — Для привлечения внимания у нас здесь будут несколько лучших художников из Комплексов. — Он, похоже, был разочарован ее прохладной реакцией. На самом деле здешняя бурная деятельность заставляла ее нервничать. Она не видела собственной реструктуризации, проведенной бесконечно более утонченными нанослугами доктора Сампера; вид этого великолепного старого отеля, которому обновляли кожу и кости, заставил Мэри содрогнуться. Она взглянула на шрамы, оставленные нано на пальцах Эрнеста. Перехватив ее взгляд, он поднял руки и, покачав головой, сказал: — Такого больше не случается. Я с ними

отлично управляюсь, Мэри. Не беспокойся.

— Извини. — Она поцеловала его и незаметно поежилась, когда наноматериал брызнул на трубу, в которой они стояли, и закрепился на противоположной подпорке, застывая в дряблый цилиндр. — Это не полностью твой проект, — сказала она. — Над чем работаешь ты?

— Это станет кульминацией, — сказал он. — В нашем распоряжении весь день?

— Надеюсь.

— Тогда позвольте мне раскрывать тайну неторопливо. И пообещай кое-что. Ты никому не расскажешь.

— Эрнест… — Мэри попыталась изобразить раздражение, но очередной выброс нано помешал ей, и она пригнулась под стремительно проносящейся тенью. Он ободряюще прикоснулся к ней и побежал по трубе дальше, жестами подзывая ее.

— За мной, там много интересного!

Она догнала его в другом отрезке трубы, в середине старого отеля; теперь это была огромная полость, в которой лежали дремлющие мегапрокины.

— Атриум, — сказал он. — Это был красивейший отель. Стекло и сталь, как на космическом корабле. Но денежные потоки хлынули в Ком-

плексы, и он не сумел выжить за счет местных жителей и иностранных студентов. В 2024 году стал прибежищем религиозной секты, но секта обанкротилась, и с тех пор он переходит из рук в руки. Никому не приходило в голову превратить его в прибежище художников — у художников никогда не бывает таких денег!

Труба закончилась у потертых латунных дверей старого лифта.

— Он надежный, — сказал он. — Его переделаем в последнюю очередь, а то и сохраним… Комитет еще не решил. — Он ткнул в белесую от времени термочувствительную пластиковую кнопку, и двери с лязгом распахнулись. — Поднимаемся. — Эрнест вошел в лифт после нее. Расхаживая взад-вперед по затертому ковру, он ухмылялся и сжимал кулаки. — Ты должна пообещать ничего не рассказывать.

— Не стучу и не треплюсь, — сказала она.

Он серьезно посмотрел на нее.

— Это не шутки, Мэри. Действительно не шутки, и совершенно секретно. Пожалуйста, обещай. — Улыбка исчезла с его лица, и он облизнул пересохшие губы.

— Обещаю, — сказала она. Человек, в отношениях с которым она планировала обязательства.

Сокровенное стремление одиночки. Один — крепость только тогда, когда один. Двое — значит, брешь.

Он взял ее руки в свои и сжал, снова улыбаясь.

— Наверху моя студия. Там все уже готово, недели две как. Но я перевез свои манатки еще раньше. Там пока жарковато — нано выделяет тепло. Но это не доставляет неудобств.

— Веди, — сказала она, пытаясь возродить утренний прилив приязни. И спросила себя, не следует ли счесть свои ощущения серьезным изъяном? Она и раньше с Эрнестом чувствовала нечто подобное, но ей удавалось обернуть это теплотой чувств и забыть: сигнал предупреждения.

Мэри вспомнила, как впервые встретилась с Эрнестом.

— Здесь есть свет, — сказал он, распахивая дверь в широкий коридор. — И очень много места.

Два года назад. Она как раз получила повышение. Пошла на вечеринку в Первый Северный Комплекс, чтобы расслабиться в обществе трансформанта-мужчины, менее экстремального, чем сама, с которым познакомилась на семинаре по карьерному росту временных работников. Мэри услышала, как Эрнест с другого конца комнаты

перебрасывался колкостями с хорошо одетыми художниками из Комплексов и их менеджерами в псевдокостюмах. Тогда он был жестче, осознавал собственный блеск и язвил от разочарования. Остроумный, напористый, очаровательно грубый; художники и менеджеры наслаждались, спокойно и зачастую раздражая, — поведение, типичное для корректированных. Мэри совсем не понравилось то, что она слышала, но когда они потом случайно пересеклись на какой-то тусовке, он принял то, что она трансформантка, глазом не моргнув и без сальной ухмылки, рассказал кое-что поучительное о сообществах художников в теневой зоне, с мальчишеской гордостью показал ей проекцию, превратившую рукав его костюма в караван клоунов, и нанобокс, изготавливавший подобия скульптурных портретов из пляжной гальки. Он подарил ей тогда ее портрет, изготовленный прямо там же из камня, отыскавшегося в его кармане. Затем выразил свое восхищение и желание пообщаться за пределами тусовки. Она отказала: он казался более привлекательным, чем при первом знакомстве, но прежняя дерзость отталкивала. Он проявил настойчивость.

По приказу Эрнеста дверь студии открылась. Едва Мэри вошла, как по периметру просторной

круглой комнаты начали загораться огни. Ослепительные пятна создали высокую и широкую «слепую» зону. В нише над ними и над дверью загорелся ряд дополнительных огней.

В дальней части широкого пространства проступил контур обнаженной женщины длиной метров десять и высотой шесть; ее рука тянулась к подвешенному кубу, преувеличенно большие бедра состояли из чередующихся участков хрома и блестящей начищенной бронзы, колено серебряный диск на бронзе, локоть золотой диск, глаза скрыты в глубокой тени. На один головокружительный момент Мэри испугалась, что скульптура чересчур тяжелая, такая, что продавит пол и они все упадут в сердитую пасту прокинов.

— Она полая. Это не металл, — сказал Эрнест. Затем сделал короткий танцующий шажок, едва сдерживая восторг. — Большая часть всего этого вообще не здесь. Вот единственная подсказка, какую я тебе дам. Продолжай. Исследуй.

— Она доделана? — нерешительно спросила Мэри.

— Еще несколько недель. Небольшие доработки. Предполагается, что это сможет оценить любой человек от десяти до двадцати, всегда

что-то новое. Ну же. Потрогай.

Мэри неохотно подошла к его творению, опустив голову поглядывая вверх поджав губы. Кто его знает, чего ожидать. Она видела достаточно работ Эрнеста, чтобы понимать: видимая форма — лишь малая часть замысла. Быстро влево вправо вверх и вниз подметить проблески проекторов, мерцание света лазеров, какие-нибудь подсказки. Сюрпризы Мэри не любила даже эстетические.

— Она не кусается. Иди, иди, — подбодрил Эрнест. Мэри повернулась к нему, досадливо вздохнула, повернулась обратно и уставилась творению в глаза под тяжелыми веками; серебряные зрачки с золотой каймой в древней зеленой бронзе следили за ней, губы сложились в бронзовую улыбку великанши Моны Лизы, голова размером с каменную глыбу наклонилась, отводя взгляд влево и вверх к чему-то несуществующему не представляющему интереса по крайней мере для древней богини — на черную изогнутую стену. Мэри невольно тоже взглянула. По матово-серой стене катились черные блестящие лакированные волны за ними проработанным до мельчайших деталей узором поднималась декоративная пена, черная лакированная русалка

выходящая из волн на барельефе расчесывала тронутые лунным светом волосы.

Серебряная луна висела над серединой туловища полулежащей фигуры, лунная тень потускнела, лунный диск поблескивал как бриллиант. Мэри и фигура стояли в море ртути, очень жидкий металл плескался у ее ног. Что-то зашевелилось в мозгу, и глаза Мэри округлились. Она опустила веки, увидела параллельные линии сканирования, пересекающие ее поле зрения. Где она

Фигура поднялась во весь рост под высоченным потолком студии, возвышаясь над Мэри как крона дерева, широко раскинула руки — половая щель выделялась на бронзовом теле мерцанием лавы — и произнесла с гулкой медью в голосе: «Это ожидаемые очертания. Это те, кого мы любим, всевозможные дочери, создательницы сыновей».

Мэри увидела у ног великанши череду женщин мать и тетки сестра школьные подруги женщины из книг легендарные женщины: Елена Троянская Маргарет Сэнгер Мэрилин Монро Бетти Фридан Энн Дитеринг; все это каким-то образом было связано с тем, что она считала сутью женственности, выстроено в какой-то концепции от

раннего к позднему слева направо заканчивая трансформанткой встреченной ею в централе ЗОИ Сандрой Оушок. Мэри дернулась обратно, чтобы снова посмотреть на мать, увидела ее лицо строгое неодобрительное потом смягчившееся, помолодевшее, такую мать, какой, возможно, увидела ее в самый первый раз, идеализированную, мать прежде долгих лет осуждения и, наконец, ненависти и отвержения. У нее перехватило горло и на глаза набежали слезы, но она не винила Эрнеста, потому что теперь полностью погрузилась в переживание, как в сон. Она закрыла глаза и снова увидела красные линии сканирования. Что это за

Увидела себя, какой была до трансформации, словно в зеркале, длинное платье, высоко приподнятое с левой стороны, открывает короткие ноги кожа смуглая миндального цвета приплюснутый нос большие раскосые насмешливые глаза, отцовский рот на лице матери. Эрнест ничего не знал о тех временах, и, конечно, у него не было изображения ее матери. Красные линии сканирования, которые она уже видела

На полицейских тренировках

Череда женщин растаяла, и центральная фигура светясь теплым оранжевым светом вос-

ходящего солнца, воздела руки в серебристом оперении, мерцавшем как лава очертания вагины теперь прикрывал халат как ночной туман, глаза закрывались, лицо удлинялось, крылья Мадонны росли, простираясь от рук

На полицейских тренировках с модифицированным селекционерским «адским венцом». Это были предупреждающие признаки сканирования перед пыткой наведенными фантазиями при помощи «венца»

— Эрнест! — заорала она. — Что ты творишь?

Фигура моментально вернулась в исходное положение — полулежащая и нагая, а Эрнест очутился рядом с Мэри и пытался удержать в своей ее руку, которую она выдергивала из его хватки, пятясь к выходу.

— Где ты это взял? — спросила она хрипло от бешенства.

— Что не так? Я причинил тебе боль?

— Где ты достал этот «адский венец»?

— Это не… Откуда ты знаешь?

— Боже мой, ты купил «адский венец»!

— Это не «адский венец». Он изменен и не может никому навредить. Просто сканирует и позволяет моему психотропу выбирать образы из памяти. Настроен на приятные, но значимые

воспоминания.

— Это незаконно, Эрнест, господи помилуй. Это «чернокнижник», старая модель, но адски нелегальная.

— Это просто остов, если говорить технически. Старая модель, абсолютно верно. Имитирует заурядное воплощение фантазий. Не страшнее того, что можно купить в магазине игрушек.

— Сканирует линии в моей лимбической системе и зрительной коре, Эрнест! Господи. Где ты его взял?

— Исключительно ради искусства, он безвреден.

— У тебя есть свидетельство корректолога об этом?

Он вздрогнул от едкости в ее голосе и прищурился.

— Нет, боже, нет, конечно, нет. Но я провел исследование, испытывал его на себе несколько месяцев.

— Ты купил его у селекционеров?

— Бывших селекционеров. Перебежчиков.

— Другие твои *контакты*? — Теперь с языка Мэри лился горький мед. Ее изъян, врожденное стремление к перестраховке, цвело пышным цветом, и теперь ей хотелось влепить ему пощечину.

Тем более что он вспотел и говорил сбивчиво, красивое смуглое лицо блестело от слепящих огней и мерцания лазеров. Фигура за его спиной безучастно откинулась на спину.

— Ты не можешь никому сказать, Мэри. Я ни за что не показал бы это тебе, если бы знал…

— Иметь у себя «адский венец» — федеральное уголовное преступление, Эрнест. Какой тебе прок от моего обещания, если я могу потерять статус чистейшего натурала, подвергнусь насильственной коррекции и буду изгнана из ЗОИ просто за связь с тобой? Каким надо быть идиотом, чтобы поставить меня в такое положение?

Эрнест бросил попытки объяснить, ссутулил плечи. Он покачал головой.

— Я не знал, — сказал он тихо. — Прости.

— Думаю, тебе придется вывести меня отсюда, — сказала Мэри. Ее ярость перешла в тошноту. — Пожалуйста, выведи меня на улицу.

— Лимузин отвезет нас обратно.

— Не вместе. Пожалуйста, Эрнест.

— Мэри, какого черта? — сказал он, расправляя плечи. — Это пустяк! Он безвреден. При таких обстоятельствах соблюдать букву закона смешно.

Она оттолкнула его жестикулирующие руки и быстро пошла к двери и по коридору.

— Выведи меня отсюда.

Он шел за ней, брови сдвинуты от обиды и сердито недоуменно.

— Я никому не навредил! Это никому не способно причинить вред! Что ты задумала? Доложишь об этом?

— Что *ты* собирался сделать с этим, продать какому-нибудь любителю искусства из Комплексов? Чтобы в его стенах оказался спрятан «адский венец» и его бы за это схватили?

— Это не продается. Это реклама, экспонат, он никогда не покинет это здание, эту студию, нет и нет.

— Ты заплатил за него селекционерам… Ты пособник нарушителей закона. Я не могу… — Она закрыла глаза, открыла рот и покивала. — Проявлять терпимость. Попустительствовать. — Она ни за что не позволила бы себе заплакать. Перед всем, что ей предстояло завтра, такое! Разочарование и потрясение осознание что ее гнев по сути не вполне рационален что ее разочарование глубокое не поверхностное, что ее поверхностное «я» и впрямь может принять это даже счесть забавным, но не глубинная личность.

Эрнест скривился, вскинул кулаки и издал громовой вопль разочарования.

— Ну иди, скажи своим чертовым зои. Иди! За что ты со мной так?

Он замер, его грудь вздымалась и опадала, взгляд вдруг стал спокойным и выжидающим. Он вытер ладонь о ладонь.

— Прошу прощения, — тихо сказал он. — Я совершил серьезную ошибку, но хотел вовсе не этого. Я причинил тебе боль.

А вот и слезы.

— Пожалуйста, — сказала она.

— Да. Конечно. — Он отдал распоряжение этажному диспетчеру вызвать муниципальное такси.

— Не стоит, — сказала она. — Я воспользуюсь мини-автобусом ЗОИ.

— Ладно, — ответил он.

29

Эта битва продолжалась слишком долго, Джон. Все знают, кто я, кроме меня. Мне не нравится мое незнание себя. Я чувствую, что день ото дня чахну. За мной охотятся. Если я скоро не узнаю, кто я, скоро, меня найдут и убьют. Игра! Это игра, в которую я мысленно играю каждый день, чтобы слова продолжали

изливаться, но она помогает все хуже, и
это может означать,
что это
правда.

Мартин провел утро и день в особняке Альбигони в выделенной ему комнате, съел завтрак и обед, доставленные дорогостоящими арбайтерами, и изучал книги Голдсмита. Он не хотел никуда идти, если его не позовут. Это нежелание исчезло около половины второго. Он надел комбинезон и нарукавники, осмотрел себя в зеркале и отважился выйти.

Войдя в длинную столовую, где никого не было, он прошел вдоль левого ряда стульев. Тишина впечатляла. Сквозь высокие окна столовой падал яркий, чистый — ни пылинки — солнечный свет. Хмурясь, он очень внимательно осмотрел огромные дубовые балки под потолком, послонялся по огромной механизированной кухне и отправился бродить по дому, как ребенок по волшебному замку.

Ласкаля он нашел в кабинете. Тот хмуро читал что-то с планшета.

— Где Альбигони? — спросил Мартин.

Ласкаль пожелал ему доброго утра.

— Господин Альбигони сейчас в гостиной. По

коридору мимо входа, потом налево, наверх до середины лестницы и направо, третья дверь.

— Он один?

Ласкаль кивнул. Все это время он не отрывал взгляда от планшета. Мартин мгновение постоял рядом с ним, поежился и двинулся в указанную сторону.

Альбигони сидел на корточках перед высокой елкой, вокруг него лежали какие-то свертки. Когда Мартин вошел, Альбигони поднял глаза и, смутившись, принялся раскладывать свертки под елкой.

— Я не вовремя? — спросил Мартин.

— Нет. Мы… приготовили все это. — Он махнул в сторону дерева и свертков. — Заранее. Ей нравилось Рождество. Бетти-Энн. Я, пожалуй, не против. Это напоминает мне ту пору, когда она была маленькой девочкой. С самого ее рождения мы всегда ставили на Рождество елку.

Мартин посмотрел на него, сощурившись. Альбигони медленно поднялся на ноги, словно заторможенная горилла или ленивец.

— После похорон мы передадим это на благотворительность. Она не прислала нам подарки… еще не принесла.

— Примите мои соболезнования, — сказал

Мартин.

— Это не ваше горе.

— Излишнее отстранение возможно, — сказал Мартин. — Иногда проблема затушевывает боль.

— Не беспокойтесь о боли, — сказал Альбигони. — Решайте проблему.

Он протиснулся мимо Мартина и обернулся — все морщины и складки на его широком, отечески добром лице сложились в унылую мину, — пошевелил пальцами, не поднимая руки, и сказал:

— Здесь можете пользоваться чем угодно. Есть бассейн и тренажерный зал. Разумеется, библиотека. Все для просмотра ЛитВизов. Возможно, Пол уже говорил.

— Да.

— Завтра встретимся в Ла-Холье. Вы составили ваш список, «путевой дневник»…

Мартин кивнул.

— Физическая диагностика Голдсмита, психосканирование, затем я хочу изучить результаты.

— Я нанял лучших неврологов. Кэрол назвала нам несколько имен… неболтливых профессионалов. У вас будет все необходимое.

— Уверен, — сказал Мартин. Играй в Фауста с другими. Какие гранты получат неврологи Кэрол? Что им посулят?

Альбигони поднял голову и посмотрел Мартину в глаза.

— Говоря откровенно, господин Берк, что бы мы сейчас ни сделали, я в этом не вижу особого смысла. Но мы все равно сделаем. — Он вышел из комнаты. Мартин ощутил рождественскую елку за спиной как чье-то присутствие. Мебель из темного дуба и клена; заблудившийся в лесу.

— Тогда пойду поплаваю, — пробормотал он. — Все в руках лучших специалистов.

30

Джон, я считаю Эспаньолу Гвинеей. Потерянной родиной. Не Африку, именно Эспаньолу. Мы говорили о том, чтобы записать твою поэму. Могу я вернуться домой? Я не знаю, что привезу с собой, какой багаж.

Надин битый час рассказывала о людях у мадам де Рош и о том, что она им сказала. Она упомянула о визите селекционера. Это произвело на собравшихся огромное впечатление; никто из них никогда не привлекал внимания селекционеров. Они проявили беспокойство, даже страх.

— Мне заявили, что тебе лучше некоторое вре-

мя не приходить, — закончила она, с грустью глядя на него с дивана.

— В самом деле?

Она кивнула.

— Что ж, будет больше времени для работы.

— Я не хочу оставлять тебя одного, — сказала она. — Мне нелегко оказалось вернуться сюда. Потребовалось присутствие духа. — Она фыркнула. — Я думала, ты поймешь это и поздравишь меня.

Ричард улыбнулся.

— Ты смелая женщина.

— Мы можем отправиться в Салон. Ты знаешь. На Пасифик.

— Я предпочел бы остаться здесь.

— Они могут вернуться.

— Не думаю. Сегодня Рождество, Надин.

Она кивнула и уставилась на занавешенные окна.

— В детстве оно было для меня важным праздником.

Ричард с тоской посмотрел на свой стол. Бумага ждала. Он слегка прикусил нижнюю губу. **Она не уйдет.**

— Я хотел бы поработать.

— Я посижу здесь, пока ты будешь работать. И

приготовлю ужин.

Она не уйдет. Вели ей уйти.

— Ладно, — сказал Ричард. — Пожалуйста, дай мне сосредоточиться.

— Ты хотел сказать «помолчи». Ты думаешь, я смогу держать рот на замке, но я в этом не уверена, Ричард. Я попробую.

— Прошу тебя, — настаивал он.

Она поджала губы, точно беззубая старуха. Он сел за стол, взял стираемую ручку, записал начало первой заряженной строки А стер тихонько сдувая катышки на ковер.

Я тщательно все подготовил, понимая, что одежда мне нужна чистой. Мне не хотелось, чтобы они приходили, форсировали осуществление моего замысла, но поделать ничего не мог; чтобы исторгнуть могильную землю из своего доброго «я», мне требовалось провести эту церемонию. Возможно, через несколько дней я отправлюсь к мадам и совершу нечто подобное там. Я начал чистить нож – и отпрянул, осознав, что это там люди, от которых действительно надо избавиться, не те бедные юнцы, что

смотрели на меня, как на отца. И все равно я не мог остановиться. Ради поэзии, умершей во мне; ненавистный изгнанник, вытолкнутый прочь из роскоши своей жизни в Комплексах, я смогу все начать заново, скрыться в сельской местности, посвятить больше времени творчеству вдали от постоянных помех

— Ричард? Могу я купить еды на ужин? На кухне шаром покати, и мне понадобится твоя карточка. На моей ноль.

— Возьми, — сказал Ричард.

— Я выйду и вернусь через полчаса. Где в этом районе лучший продуктовый?

— Ангус Грин. Два квартала по Кристи, дальше по Саламандер.

— Точно. Я знаю. Есть пожелания?

Он посмотрел на нее, подняв бровь, и она снова втянула губы.

— Извини. — Открыв дверь, она оглянулась: он уже склонился над столом, писал стираемой ручкой. Закрыла дверь. Шаги по бетону вниз.

помех и ~~роскоши~~ тогда прозвучал наконец дверной голос. Вот оно. Новый час, новый день. Первый год. Время, все мгно-

вения из этого мгновения, все начала отсюда. Я открыл дверь и улыбнулся.

Книга вторая

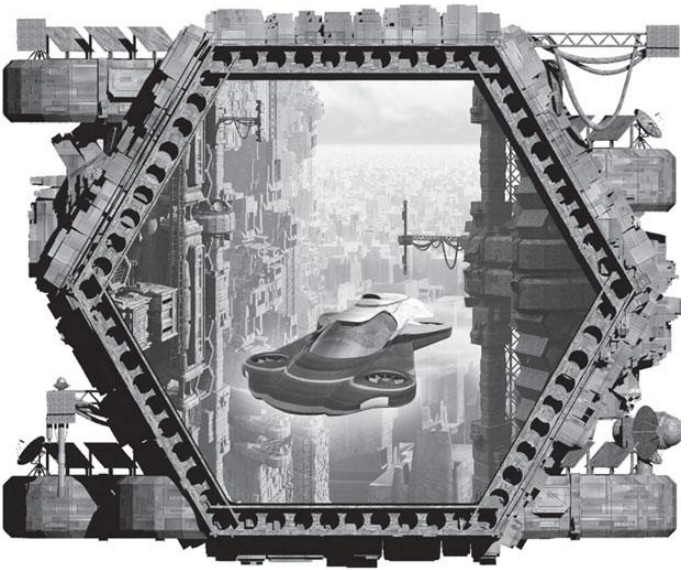

1100–11010–11111111111
31

Жил один человек… Нераскаянные еще грешники, мы не можем достичь столь похвального звания, ибо каждый из нас не один, а многие… Видите, как получается: тот, кто считает, что один, не один, но, похоже, у него столько же личностей, сколько настроений, о чем сказано и в Писании: «Безумный изменяется, как луна».

Ориген в Librum Regnorum

ЛитВиз-21/1 Подсеть С «Интересности» (Философствующий комментатор Хром Вижняк): «То, что мы видели до сих пор, — это странная и пустая планета, неравномерно покрытая чахлой растительностью. Моря изобилуют растительной жизнью и, возможно, никакой иной, тогда как круги башен на суше — несомненно рукотворные, как мне кажется, — подталкивают нас к размышлениям о возможных следах исчезнувшей цивилизации и погибших разумных существах. Эта загадка остается загадкой в течение всего нынешнего Рождества; дополнительные данные

от АСИДАК — именно дополнительные, не откровения. Руководители проекта АСИДАК и ученые, работающие с АСИДАК, по понятным причинам не хотят выдвигать какие-либо теории. Но наш ЛитВиз продолжается, и потребность в выдвижении теорий колоссальная.

Мы попросили Роджера Аткинса из корпорации «Проектировщики разума» спросить привязанную к Земле модель АСИДАК о том, что она думает о возможности жизни на В-2. Я лично говорил с симулятором при посредстве «матери» симулятора Джилл, кибернетического шедевра Роджера Аткинса. Вот что сказал земной брат АСИДАК:

ДЖИЛЛ (Сим-АСИДАК)> «Форма башен поражает. То, что у башен отсутствует всякая активность, склоняет меня к мысли, что они созданы либо как статичные произведения искусства, либо как памятники или указатели, но их размещение по всей планете, помимо их смещения к берегам океанов, кажется произвольным. Морская жизнь исследована еще не полностью; АСИДАК не исключает возможность существования крупных подвижных форм жизни вроде китов. Также нельзя пока исключить еще, что жизнь в океанах организована неизвестным нам образом».

Вижняк: «Нежелание моделировать ради

выдвижения гипотез — неотъемлемая часть немоты, поразившей разработчиков АСИДАК, специалистов по работе с ней и интерпретаторов ее действий. Что бы они сказали, будь они менее осторожны? Стали бы размышлять о живом океане, единственной и единой жизненной форме, занимающей всю водную часть В-2? Или о разумных существах, которые вновь переселились в море, возвратившись к некой идиллической первозданной форме, взяли отпуск, не преуспев в построении высшей цивилизации? Возможно, они сказали бы нам, что строители башен покинули планету и живут в космосе, где мы сейчас делаем первые шаги, создали огромные космические колонии или, возможно, звездолеты, в которых отправили свои шаблоны в долгие путешествия… В-2 становится игрушкой для интеллекта, загадкой, раздразнившей наше острейшее любопытство. ЛитВизу же в итоге достались лишь праздные разглагольствования скучных старых пердунов вроде меня. Кто знает, как долго нам придется дожидаться правды…

Редактор «Интересностей» Рейчел Даррелл: «Доктор Вижняк, вы наверное в курсе, что надвигается своеобразный тысячелетний рубеж…»

Вижняк: «Да. Тысячелетие по двоичному ис-

числению».

Даррелл: «Вы говорили о нашем нетерпении поскорее узнать, о жажде получить готовые ответы. Как вы думаете, двоичное тысячелетие — это симптом детского любопытства?»

Вижняк: «Через несколько дней, когда наш одиннадцатизначный год сменится годом с единицей и одиннадцатью нулями — в двоичном исчислении, конечно, — великое множество людей почувствует: грядет нечто важное. Другие, несомненно, сами попытаются сделать нечто важное, но я не стану их на это подбивать.

Даррелл: «Да, но, по-вашему, — это симптом нашего ребячества, нашей крайней молодости?»

Вижняк: «Мы уже не дети; я бы сказал, в двадцатом веке человечество вступило в сложный период отрочества, и теперь мы подростки. Детством были невинное насилие и величие эпохи Возрождения, промышленная революция, когда мы научились пользоваться руками, словно… подходящего сравнения нет. А вот теперь мы, перебарывая непонятное нам внутреннее сопротивление, пытаемся быть взрослыми, зрелыми, заставляем себя быть взрослыми, и горе тем, кто открыто пытается удерживать нас от этого. Мы сами корректируем себя, и нельзя сказать,

что эта коррекция неэффективна, поскольку это стремление к истинному психическому здоровью — одно из чудес середины двадцать первого века. Я сам не достиг бы и половины того, чего добился, если бы не коррекция… Уверен, сомнения некорректированных и их страхи утратить индивидуальность беспочвенны. Меня, знаете ли, не считают никчемным. Некоторые считают меня довольно черствым… Однако я отвлекся.

Мы наказываем и себя, это неприятная сторона нашего стремления к зрелости. Мы пытаемся очиститься болью от того, что так и не смогли понять. Наш покойный президент-самоубийца Рафкинд и его неконституционные попытки привести американскую политику к некоему единообразию проявлений, его попытка подавить то, что он называл разрушительным инакомыслием… Его сокрушительный провал в роли государственного деятеля, болезненный неуспех его попыток провести реформу нашей судебной системы…

Даррелл: «Да, но что насчет двоичного тысячелетия?»

Вижняк: «Что я могу сказать об этом? Это глупость. Когда-то двоичное счисление имело огромное значение, поскольку лежало в основе всех вычислительных систем. Теперь двоичное

вычисление устарело; даже самый примитивный компьютер использует нейросети мультисостояния и методы линейных изменений… Люди, возвещающие о двоичном тысячелетии, старомодны, отстали от века, как многие апокалиптики прежних эпох. Они ленивы и нелюбопытны. Они хотят, чтобы истину подавали им на блюде откровения, как дар Божий или какой-то доброжелательной высшей силы. Двоичное тысячелетие — всего лишь очередная нумерологическая утка.

Даррелл: «Считаете ли вы, что откровения АСИДАК можно увязать с этим движением? Вдруг в первый день нового года АСИДАК раскроет нам нечто столь глубокое, столь потрясающее, что нам придется переоценить все, что мы знали и во что верили до сих пор?»

Вижняк: «Мой юный дружочек, вы говорите так, будто сами прожили тысячу лет. Но, конечно, до следующего двоичного тысячелетия пройдет гораздо больше тысячи лет…»

Даррелл: «Две тысячи сорок восемь лет».

Вижняк: «И сенсационные открытия АСИДАК будут влиять на нас по меньшей мере столько же, независимо от того, что именно нашла АСИДАК. На ранней стадии взросления человечество возьмется исследовать звезды, и мы посетим В-2

лично. Это будет замечательное время. Так что, возможно, как бы нас это ни раздражало, они правы. Сенсационные открытия АСИДАК означают наступление новой эры, в которой понятия наказания и возмездия полностью уйдут из нашего сознания».

Переключение / ЛитВиз-21/1 Подсеть В:

АСИДАК (канал 4)> Мой мобильный разведчик начинает геологический анализ выветренных горных пород вблизи башни, расположенной 70 С 176 З. Один из моих океанских разведчиков в течение шести часов не присылает отчет. Второй мобильный разведчик и третий разведчик на воздушном шаре в круговом северном море сейчас обнаружили вещества — продукты переработки пищи, которые, судя по всему, выделяются не вездесущей морской растительностью. Это могут быть животного следы метаболизма; также это могут быть признаки неизвестной подвижной формы растительной жизни.

32

Где грешники – там в людях многообразие.

Ориген. Ezechialem Homiliae

День большого перелета, из Лос-Анджелеса в Эспаньолу за два часа. Рассвет.

Она истязала себя тренировкой, ожидая конференц-связи и подтверждения от Д Рива из Объединенного управления ЗОИ. Старательно дистанцируясь от объявшего ее страха. Искренне горюя по Эрнесту, словно тот умер.

Пока Мэри делала растяжки и неторопливые силовые упражнения, она через домашний доступ к сети ЗОИ связалась с городской информационной системой, чтобы полюбоваться видом Лос-Анджелеса на диаграмме Переца — красочной многоуровневой мозаикой, в которой каждый цвет отражал состояние территориальной единицы по шести социальным показателям, и цвета эти менялись ежедневно. Сердитый красный в лоскутах шесть месяцев подряд: недовольство хищничеством селекционеров.

Завершив уксусные процедуры, она стояла голая перед ростовым зеркалом на внутренней двери ванной: здоровое сияние кожи, но побледнение в ягодичной складке никуда не делось. Она

в классической позе Бетти Грейбл осмотрела белесость и нахмурилась. Меньшая из ее тревог. При работе зои вне города требовалось переодеваться в штатское. Обрезанные по локоть темно-клюквенно-розовые рукава псевдокостюма, белые перчатки, поясок со статичным рисунком колышущихся на ветру цветов, элегантно, но в рамках служебных стандартов. Головокружительное мгновение она не узнавала себя — что это за молоденькая девушка выглядывает из ее глаз — испуганная так глубоко спрятанная в ней испуганная по множеству причин все неразумные. Что может с ней случиться в Эспаньоле? Каждый год там бывали миллионы ее сограждан, стремящихся вкусить платиновый образ жизни; сдержанно азартные, хорошо оплачиваемые и ведущие достойную жизнь мужчины и женщины разной степени порядочности.

Но на плечи Мэри Чой будет давить ответственность перед федеральным правительством США. В эпоху перемен она станет хорошо заметной фигурой. Это ее беспокоило.

Она села на диван в гостиной, склонилась над чашкой кофе и глядела на бледный рассвет над восточными холмами с помощью канала для мониторинга, переключаясь между камерами,

установленными снаружи, и получая изображения с разных ракурсов. Зная, что морально и физически подготовилась к этому дню настолько, насколько вообще могла. Ожидая.

Жалея об Эрнесте. Прогоняя эти мысли.

Маленькая девочка дивилась как далеко ушла, живет в крыле Комплекса следователь зои в теле, какое она давно хотела, вообще все по-другому. Что подумает Мать, сестра, братец Ли. Печаль о годах их общего молчания; ее трансформация — последнее оскорбление, добавленное к прежней глубокой обиде. Ты больше не дочь не сестра. Теа. «Я стала той, кем стала, потому что мне предоставили выбор. Я сделала выбор, и к черту всех вас». Мысленно она видела себя — все еще невысокую, круглолицую.

Ее взгляд привлек мигающий зеленый огонек на переведенном в беззвучный режим личном телефоне. Она смотрела, как он сигнализирует о поступлении сообщения; это не Д Рив, он бы воспользовался каналом ЗОИ; задумалась, стоит ли отвечать, если это Эрнест. Ей требовалось время, чтобы разобраться в этих сложностях. Сообщение закончилось, и огонек стал янтарным.

Она выключила экран и убрала жалюзи, открывая реальный вид — клинышек второго крыла,

дальше городские здания и небо еще дальше на севере, другие Комплексы опоясаны облаками. Дождь, шедший местами в городе, походил на грязные занавески под потолком в синих разводах. Снова посмотрела на янтарный огонек, медленно покачала головой — она не умела надолго оставлять сообщение не прочитанным.

— Воспроизвести сообщение, поступившее на личный номер, — сказала она. Янтарный огонек мигнул и сменился синим — воспроизведение.

— Привет, это М Чой? Говорит Сандра Оушок. Мы познакомились в объединенном центральном управлении ЗОИ два дня назад. — Мигающий индикатор подсказал, что с сообщением пришла картинка. Мэри включила экран и без особого интереса посмотрела на изображение бихимической орбиталки-трансформантки прекрасная кремовая кожа большие оленьи глаза клок меха на правой щеке выбрит чтобы открыть эмблемы орбитальной гильдии и правительственного агентства. — Решила звякнуть тебе и сказать, когда буду свободна. Как я уже говорила, когда занесет сюда, редко удается найти родственную душу. На этой неделе я работаю, но буду свободна в канун Нового года и в сам праздник. Не отпраздновать ли нам двоичное тысячелетие? Вот мой

код удаленной связи. Не стесняйся. До встречи.

Мэри почувствовала укол совести и велела телефону выключиться. За последние месяцы она не общалась почти ни с кем помимо Эрнеста и ЗОИ. Теперь ее добивались, и мысль о том, чтобы встретиться с кем-то новым и симпатичным и провести с ним Новый год, ей, в общем, нравилась.

— Отправить текстовое сообщение на номер удаленной связи Оушок, — сказала она. — Сандра, уезжаю в путешествие на несколько дней. Дам знать, когда вернусь. Благодарю за звонок. Конец сообщения, отправить.

Вызов по каналу ЗОИ прозвучал волшебным перезвоном колокольчиков.

— Принять вызов. Приветствую, Мэри Чой слушает.

— М Чой, это Д Рив. У нас все готово для вашего перелета. Я получил подтверждение, что вам в помощь выделят двоих наших лучших межштатных и международных следователей. Они весьма искушены в отношении Эспаньолы — им уже много лет приходится иметь дело с менее благообразными тенями полковника сэра. Думаю, вам знакомы их имена: Томас Крамер из Агентства международных расследований, Ксавье Дюшене

из Межштатного бюро расследований. Они оба сейчас у меня на конференц-связи. Т Крамер, Вашингтон, округ Колумбия.

Появился Крамер, под тридцать или чуть за тридцать волосы темные лицо круглое одет в то что зои называли камуфляжем федералов — серый псевдокостюм пышный воротник рубашка с драпирующимися манжетами. Крамер состоял в расширенной ЗОИ Лос-Анджелеса, его обязанностью было взаимодействие с федералами по международным проблемам, затрагивающим Лос-Анджелес и Южную Калифорнию. Мэри знала о его работе, он отслеживал «адские венцы» и другой нелегальный импорт. Рядом с миниатюрным изображением Крамера появилось другое, его Мэри не узнала.

— К Дюшене, Межштатное бюро, — представил Рив. — Ксавье сейчас в Новом Орлеане. Оба присоединятся к вам в Эспаньоле вечером, через несколько часов после вашего прибытия. Я подумал, вам неплохо поговорить перед отъездом, поделиться свежими подробностями.

Мэри радушно кивнула. Дюшене и Крамер кивнули в ответ. Оба выглядели усталыми.

— Для поиска убийцы мы направляемся в будуар полковника сэра, — сказал Крамер. — На-

деюсь, Лос-Анджелес перепробовал все другие возможности.

— Мы нашли бронирование места на рейс в Эспаньолу на его имя, — сказала Мэри. — И приглашение самого Ярдли. Нам не удалось найти его в городе, а Гражнадзор сообщил, что в последние несколько дней он не совершал никаких действий за пределами города.

Крамер присвистнул.

— Вам удалось что-то получить от Гражнадзора? Да вы в шоколаде.

— Карибский суборбитал NordAmericAir подтверждает, что билет на его имя в Эспаньолу был использован, но не может удостоверить, что им воспользовался именно он. Мы сделали запрос через федералов, и федералы передали его в Эспаньолу. Федералы утверждают, что получили официальное дипломатическое международное разрешение на проведение расследования от самого Ярдли. Там отрицают, что Голдсмит прибыл туда, но нам дано добро на поиски в Эспаньоле с использованием возможностей их полиции.

— Подозреваю, что федералы оказали значительное давление на правительство Эспаньолы, — сказал Дюшене. — Между федералами и Эспаньолой сейчас очень жарко и зыбко.

На континенте только что закрыли два перевалочных пункта «адских венцов». Федералы действительно наводят дома порядок, и это может сделать положение опасным.

— Скоро начнется настоящая грызня? — спросил Рив.

— Не в ближайшие две-три недели. Правда, федералы нам говорят не все. Почему бы им не отправить кого-то из их агентов, проверить, как там?

— Я спрашивал. Они слишком заняты, нет времени для такой черной работы. — Рив с сомнением покачал головой. — Ксавье говорит на французском и креольском. Томас хорошо разбирается в делах Карибского бассейна. Слушайте, что они говорят, Мэри.

— Конечно, — спокойно согласилась она.

— И все будьте начеку, — попросил Рив. — Меня сейчас беспокоит все, связанное с Ярдли и федералами. Действуйте осторожно. — Его заботливый тон был искренним.

— Да, сэр, — устало сказал Крамер.

— Господа, благодарю за уделенное время.

— Увидимся в Эспаньоле, — сказала Мэри.

— Рад помочь, — сказал Крамер.

Дюшене мрачно улыбнулся и кивнул.

— До скорого, — сказал он.

Их изображения погасли. Рив остался.

— Разумеется, вам нельзя брать в дорогу какое бы то ни было оружие и нельзя ввозить что-либо в Эспаньолу. Но есть новая лазейка. В океаническом порту Лос-Анджелеса с вами встретится мой человек. У него будет кое-что, что может оказаться полезным; суньте это в свой дипломат, не проверяя. Инструкции будут вполне четкие. Штука не вполне законная, но настолько новая, что никто еще не удосужился объявить ее незаконной. Надеюсь, вам не придется ею воспользоваться.

Она знала, что лучше не задавать вопросов. Рив исчез, не попрощавшись. Мэри глубоко вздохнула и выключила связь.

Сделав это, сформулировав задачи, Мэри Чой загнала свои сомнения в дальний угол и заказала ко входу в крыло машину ЗОИ, приоритет — низкий.

Она собрала все необходимое в дипломат, вскользь осмотрела квартиру, перевела двух арбайтеров в режим присмотра и поддержания порядка, велела домашнему диспетчеру:

— Веди себя хорошо.

Закрыла за собой дверь.

33

Душе невозможно приказать, нельзя увести ее в сторону самокритикой сознательного ума.

Эрих Нойманн. Происхождение сознания

Канун Рождества и само Рождество Эмануэль Голдсмит провел, подвергаясь скрупулезной диагностике. Мартин Берк завтракал в задней части лимузина Альбигони и просматривал физические и психологические данные Голдсмита, самые свежие, полученные этим утром.

Доев сэндвич с яйцами, он погрузился в отчеты, потеряв всякое чувство времени. Пол Ласкаль сидел напротив него, глядя в окно; вяло сцепленные руки лежали на коленях.

Машина немного замедлила ход в плотном потоке частного транспорта — какая-то математическая особенность затора временно сбила с толку компьютеры внутри городских трасс. Мартин лишь на секунду поднял взгляд, увидел это, моргнул, как слепой, и, сощурившись, вернулся к планшету.

В планшете была подробная карта физического состояния Голдсмита и менее подробная — психического состояния, верхние слои минус лежащий под ними фундамент, который для Мартина как раз и был «землей изучаемой».

На тридцати страницах комплексного анализа были описаны строение и химические особенности тела Голдсмита. Расовые признаки соответствовали на восемьдесят процентов негроидному типу, на двадцать процентов — смешанному европейско-азиатскому, негритянские корни, вероятно, из Центральной Западной Африки XVIII века, вариация генетической структуры в пределах нормы для такого происхождения. Рекомендуется заместительная клеточная генная терапия различных аутоиммунных заболеваний, которые могут развиться в течение ближайших десяти лет; малый риск развития рака, блокирующего или изменяющего генетический код, малый риск возникновения заболеваний, связанных с применением лекарственных препаратов; не склонен к химической зависимости или к развитию других разновидностей автообусловленных навязчивостей. В целом здоров. Физически крепок, энергичен, и вряд ли даже длительное триплексное исследование приведет

к неблагоприятным последствиям.

Химические характеристики головного мозга Голдсмита примерно соответствовали типичным для некорректированных топ-менеджеров после двух-трех месяцев жестких корпоративных разборок. Функции глиальных клеток и нейронов в полном порядке; ни повреждений, ни грубых разрывов. Оценка по шкале Роша 86–22–43, то есть все основные функции в норме, но диагностируется сильный внутренний или внешний стресс.

Высокий уровень нормальных глиальных клеток гарантировал строгий калиево-магниевый баланс и устойчивость к дегенерации аксонов с измененным кодом. Взаимное расположение и показатели эффективности его локусов умственной деятельности указывали, что он в целом общительная личность, причем именно личность; предельно высокая развитость навыков глубокой визуализации и моделирования указывала на чрезвычайно активную с младенчества интеллектуальную жизнь, что предполагало интровертность человека, находящего не меньшее удовольствие, обращаясь к внутреннему, чем к внешнему.

Это привело аналитиков к выводу, что Голдсмит способен блестяще проявлять себя в работе,

связанной с умственной, а не физической активностью; особых успехов он мог добиться в решении математических задач, связанных с отношениями в пространстве. Упоминания о лингвистических навыках отсутствовали; такой тонкий анализ архитектуры мозга обычно требовал нескольких недель. Лингвистические и математические способности почти всегда бывали тесно связаны генетически.

У тех, кто совершал множественные убийства, обычно выявлялись заметные повреждения в определенных локусах мозга, травмы, вызванные жестоким психическим и физическим насилием в детстве, которое привело к перенастройке и переделке моделей социальной адаптации. От этих изменений пострадали самость и способность к моделированию поведения других личностей, что привело к радикальному разделению самоуважения и эмпатии; но обследование Голдсмита не выявило явных признаков сильной физической травмы. Корректологи, проводившие диагностику, не смогли за то ограниченное время, каким располагали, найти признаки глубокой психической травмы. Голдсмит уверял, что не сталкивался в детстве с тяжелыми жизненными обстоятельствами или физическим насилием.

Все лучше и лучше. Голдсмит, вероятно, относился к тем четырем-пяти процентам убийц, которых невозможно успешно корректировать физической реструктуризацией мозга. Это означало, что Голдсмит способен совершить убийство, будучи в здравом уме, без помутнения рассудка. Однако оставалась еще возможность, что Голдсмит пережил тяжелый слом личности, но это не нашло отражения в его физическом состоянии.

Если Голдсмит был физически здоров и психически полноценен, то попадал в редчайшую категорию интеллектуальных психопатов, истинно порочных личностей. Но исследование Мартина, подключившего к планшету куб с психологической статистикой, показало, что за последние полвека всего пять или шесть человек отвечали четким критериям этой категории. Шансы на то, что в Голдсмите он нашел еще одного, были невероятно малы.

Мартин был уверен, что если Голдсмит перенес скрытый патогенетический слом, то в Стране найдутся следы этого состояния. Он поднял глаза на Ласкаля.

— И все же я хотел бы посмотреть ваши беседы с Голдсмитом.

— Первые разговоры не записывались, —

сказал Ласкаль. — Чтобы не осталось никаких свидетельств на случай, если придется отпустить его. Если бы вы не согласились.

Мартин кивнул.

— А после того, как я согласился?

— Никаких формальных бесед. Никто не обсуждал с ним подробности. Все время, свободное от диагностических исследований, он оставался один в своей комнате и читал.

— Можете сказать, где его держат?

— Полагаю, теперь это не имеет значения. Он оставался в одной из комнат в доме господина Альбигони. Частное крыло. Сейчас его перевозят другой машиной в ИПИ.

Мартин не подозревал, что бывал так близко к Голдсмиту. Он подавил дрожь.

— Никто с ним не разговаривал? Помимо диагностов.

— Диагностику проводили посредством медицинских арбайтеров с дистанционным управлением. Никто из врачей с ним лично не встречался. Но я говорил с ним, — сказал Ласкаль. — Пару раз я с ним виделся. Он выглядел спокойным и довольным. Умиротворенным.

Мартин знал, что удаленная диагностика с помощью приборов далека от идеала; это проли-

вало на результаты анализа новый свет.

— Он сказал вам что-нибудь важное?

Ласкаль на мгновение задумался, положив руки на колени и сглотнув.

— Он сказал, мол, я рад, что вы собираетесь собрать Шалтая-Болтая. Называл господина Альбигони королем и заявил, что я, должно быть, из королевской рати.

Мартин самодовольно усмехнулся и покачал головой. Разбитое яйцо. Разрушенная личность.

— Это может ничего не означать. Он знает, что он каналья.

— Это что такое? — спросил Ласкаль.

— Нарушитель закона. Злодей.

— А. Старинное слово. Никогда ни от кого его не слышал.

— Правонарушитель автоматически предполагает, что виноват не он, а нечто другое, или по крайней мере так это пытается преподносить. Порой вину возлагает на физическую или моральную травму… Голдсмит просто из вежливости, ради соблюдения приличий, согласился бы с вашей исходной убежденностью, что он безумен, и нашел бы себе оправдание в метафоре… Что он — разбитое яйцо.

— В самом начале он не отрицал свою вину. Он

сказал, что сделал это и один несет ответственность.

— Но вы не записывали эти беседы. Я ничего не смогу понять по его тону или манерам.

Ласкаль улыбнулся в ответ на это подспудное обвинение.

— Мы были не на шутку смущены и более чем нерешительны.

— Не буду вас упрекать, — сказал Мартин. — Не в этом.

— А в чем, доктор Берк?

Под пристальным взглядом Ласкаля Мартин отвел глаза.

— Это очевидно… Альбигони сразу не передал Голдсмита ЗОИ.

— Мы уже обсуждали это, — сказал Ласкаль, снова глядя в окно. Они быстро двигались на юг в характерном для позднего утра негустом потоке транспорта на самоуправляющей трассе, минуя старые курортные отели из стекла и бетона и одноэтажную застройку в Сан-Клементе. — Господин Альбигони решил, что если выдаст Голдсмита, то никогда не узнает, почему он убил этих детей. Его дочь. А ему надо было знать.

Мартин подался вперед.

— Он счел, что корректологи проведут круп-

номасштабный «ремонт», радикальную общую коррекцию, и Голдсмит перестанет быть Голдсмитом. Возможно, даже перестанет писать стихи.

Ласкаль не стал этого отрицать.

— Подозреваю, по мнению Альбигони, то, что сделало господина Голдсмита хорошим поэтом, тесно связано с тем, что он убийца, — сказал Мартин. — Что гениальность и безумие близки — старое заблуждение, поддерживавшееся наукой лишь в те времена, когда психология лежала в пеленках.

— Возможно, но если господин Альбигони установит, что какая-то связь есть и что он, возможно, сам принес скорпиона в дом и потерял дочь…

Мартин откинулся на спинку сиденья, в очередной раз наблюдая, как Поль Ласкаль превращается в платный суррогат Альбигони, в человека, в чьи обязанности входило предугадывать капризы и эмоции своего босса. Насколько сильно и непоколебимо чувство собственного достоинства у Ласкаля?

— Кто вы, господин Ласкаль?

— Простите?

— Почему вы прикрываете Альбигони?

— Не я объект вашего исследования, доктор

Берк.

— Праздное любопытство.

— Неуместное, — холодно сказал Ласкаль. — Я сотрудник господина Альбигони и его друг, хотя социально мы, пожалуй, не равны. Можете считать это симбиозом. Я отношусь к этому как: я помогаю великому человеку чуть более успешно идти по жизни и получать чуть больше времени на то, что он делает действительно хорошо. Можно сказать, я идеальный лакей, но я доволен.

— Не сомневаюсь. На редкость убедительный анализ собственной личности, господин Ласкаль.

Ласкаль холодно посмотрел на него.

— Осталось десять минут, если мы снова не застрянем в пробке.

34

Когда он двигается в этом сне, то это – его миры… Тогда он – словно великий царь, словно великий брахман; он словно вступает в разные состояния. И как великий царь, взяв подданных, двигается, как ему угодно, по своей стране, так и этот, взяв чувства, двигается, как ему угодно, в своем теле.

Брихадараньяка-упанишада, 2.1.18

Проработав с текстом несколько часов подряд, пока мышцы не заныли, а желудок не заурчал от голода, прерываясь лишь на несколько минут каждый час из-за непреходящего и раздражающего расстройства желудка, Ричард Феттл упивался своей дьявольской сосредоточенностью, снова став рабом слова. Накануне он отложил на потом все суждения о написанном и больше не перечитывал, даже перестал следить за грамматикой.

Накануне вечером Надин незаметно покинула его — вероятно, навсегда. С тех пор он исписал каракулями еще тридцать страниц, и бумага заканчивалась, но не важно — теперь его не мучили угрызения совести из-за того, что придется использовать презренный планшет. Физический носитель для слов, которые он писал, ничего не

значил; имел значение только сам процесс.

Он был счастлив.

остановившись и вглядываясь в пятна крови, он читает предсказания в разбрызганной жизни этих несчастных обожающих цыплят, своих учеников. Чтобы осознать с новым бодрящим веселым ужасом, как велика его свобода и как она шатка. Долго ли еще ему удастся прожить, зная то, что он знает? Следующий час он сидел на корточках среди искромсанной плоти, наблюдая, как темнеет и густеет кровь. Философски размышляя о ее бессмысленных попытках свернуться, оградить тело от злого мира, хотя на самом деле смерть уже нагрянула и злой мир уже восторжествовал. И в нем самом восторжествовал злой мир; он и сам был мертв, как его ученики, но чудесным образом мог двигаться, думать и задавать вопросы; мертв, оставаясь живым и свободным. Он освободился от уз, которыми сковала его в прошлые годы жизнь в обществе; удрал от душившей его славы. Отчего же тогда он не покинул кварти-

ру и не занялся немедленно продлением своей жизни в смерти? Чем дольше он остается здесь, тем больше шансов, что его свободу выявят и ограничат.

Он покинул комнату резни и направился в кабинет, посмотреть на ряды своих произведений, книги, пьесы и стихи, тома писем, все безнадежно устаревшие. Прежде чем он сможет покинуть все это, надо было написать манифест. Сделать это можно было только ручкой и чернилами, а не исчезающими электронными словами планшета.

Последний лист бумаги был заполнен. Ричард собрал страницы в аккуратную стопку на краю стола и достал планшет, усмехаясь ироническому расхождению. На миг он замер, ощущая слабое бурление в животе, подождал, пока оно временно успокоится, включил планшет и продолжил.

«Не могу сказать, что сожалею о содеянном. Поэт должен идти туда, куда не идут другие или куда идут отверженные. И вот я здесь, и от свободы захватывает дух. Я могу делать и писать, что хочу; никакие крупные штрафы или нападки

дзынь

НЕВЕРНОЕ НАПИСАНИЕ, вероятная замена НАПАДЕНИЯ.

— Черт. — Он отключил функцию «проверка орфографии».

не помешают этому. Я могу писать о расовой ненависти, о собственной ненависти, с одобрением или неодобрительно; я могу высказывать предположения, что весь человеческий род следует уничтожить, начиная с детей; что корректированных надо сжечь заживо в их бетонных мавзолеях. Я могу кричать, что селекционеры правы и что наказание невыразимой мукой – единственный способ излечить некоторые недуги этого общества, если мы хотим, чтобы оно продолжало существовать; возможно, младенцам следует надевать «адские венцы», чтобы подготовить их к тому злу, которое они неизбежно будут творить. Но писательство для меня тоже мертво; я могу делать все, что пожелаю. Поймайте меня поскорее. Я не стану медлить ради ваших глупых суждений. Мне есть с чем

экспериментировать.

Я единственный живой – и то потому, что мертв».

Написав этот манифест, он приколол лист бумаги к стене отцовским ножом, оружием его свободы, и миновал дверь, ведущую в комнату резни, не заглядывая туда, снова осознав свою свободу, словно новый костюм – или полное отсутствие одежды.

Он покинул квартиру, Комплекс, город. Тем, кто его видел, могло показаться, что он готов подняться в облака, испариться и пролиться дождем, что они могут впитать его – весь человеческий род, решивший убить себя ради настоящей свободы; а затем, возможно, немногие, сотня или тысяча из живущих в смерти, пережившие это обретение истины, наконец

Ричард прервался и бросился в туалет. Облегчился, пытаясь представить при этом, как ощущал свое очищение Голдсмит; задумался, можно ли использовать метафору с поносом или он уже использовал ее; не сумел вспомнить. Вер-

нулся к планшету, застегивая брюки.

> *узнай, кто они, окончательно осознают, что их «я» выделены и протравлены более глубоко, а их дух объединился в горе и радости от того, что они сотворили.*

Настал идеальный момент для завершения, но не хватало гладкости; однако лучше было сейчас остановиться, а глянец навести позже, чтобы не прерывать стихийность творчества.

> *Однако теперь он не мог превратиться в облако. Ему предстояло найти другой способ исчезнуть. Исчезнув, он стал бы легендой; сделался бы знаменитее всех поэтов, люди думали бы о нем, гадали, куда он делся, а он тем временем был бы внутри их, и это было бы ничем не хуже. Лучше. Он уже прошел первую милю от города, в коричневые холмы. Он шел по опаленным лугам*

Решительно НЕ гладкая концовка; по сути, текст отказывался завершаться, а Ричарду требовался отдых.

ощущая, как холодный ветер пронизывает его одежду и плоть под ней,

Ричард закрыл глаза, пытаясь прийти к финалу, но видя вместо него некое продолжение приключений. Его внутренний Голдсмит хотел исследовать эту новую свободу. Внезапно силы у Ричарда иссякли, и между ним и экраном планшета заколыхала черная завеса. Позыв к очередному очищению.

из-под его ног поднимались клубы дыма – здесь выжигали сухую траву. «Я сожгу это общество до самых корней,

Он почувствовал, что сейчас получится еще один манифест.

— Пожалуйста, отпусти, — пробормотал он, покачиваясь на кровати и поджимая колени к животу.

пусть вырастет новая трава, зеленая, свежая, вольная.

Он ринулся в уборную.

35

Человек выделяется из своего мира и социальной группы, когда научается видеть все их составные части как пригодные для манипуляций параметры. В любом индивидууме, развитом или нет, «сознание» развивается, когда все части его разума согласуются с природой и смыслом их различных «знаков сообщений». Такая интеграция приводит к возникновению персоны, «надзирателя» за выполнением ментальной согласованности – к возникновению сознательной личности.

Мартин Берк. Страна Разума. 2043–2044

Океанический порт Лос-Анджелеса располагался в четырех милях от берега, и попасть туда можно было по трем проходящим по мостам автомагистралям и шаттлами вертикального взлета и посадки. Подъезды к стартовым площадкам расходились на запад и на север, как лучи символа солнца у навахо; на юге и востоке обширные розовато-серые водные пространства

очерчивала проходящая прямо по морю узкая ограда, отмечавшая границу устроенных в океане ферм нано, примыкающих к центральной платформе океанического порта.

Гиперзвуковой корабль спокойно стоял на стартовой площадке; четыре огромных двигателя работали вхолостую; гладкий серый акулоподобный силуэт казался летящим даже на земле. Медленно выползшая труба для посадки пассажиров уперлась в соответствующую дверь. Ожидавшие посадки путешественники входили на корабль с одного конца, тогда как с другого производилась высадка. Арбайтеры вереницей покидали корабль через свою трубу, унося прах предыдущего рейса. Гиперзвуковые корабли никогда не отдыхали; их двигатели сжигали водород днем и ночью, автопилоты не выключались, смотрители-люди сменялись на вахте каждые восемь часов или каждые два рейса туда и обратно, в зависимости от того, что наступало раньше.

Мэри Чой опустилась в кресло. Ремни безопасности обвились вокруг нее, приноравливаясь к ее фигуре. Она посмотрела в широкое окно на массивный черный суборбитал с утолщенным носом, разогревавшийся перед запуском на соседней

стартовой площадке. Ежедневно из океанического порта стартовали пятьдесят суборбиталов, чтобы менее чем за час пересечь просторы Тихого океана, и каждый нес более тысячи пассажиров или сотню тонн груза. Гиперзвуковые корабли предназначались для более коротких прыжков или менее загруженных маршрутов; они перевозили менее четырехсот пассажиров и двигались всего в три раза быстрее звука. Полет до МПЭ в Санто-Доминго занимал чуть менее трех часов. До Китая она долетела бы быстрее.

На западе неровной бахромой лежали низкие клочья облаков. Океан за стартовыми площадками был ярко-синим под жемчужным полуденным солнцем, сияющим сквозь дымку в вышине. Мэри впитывала все это со странной жадностью. Ей хотелось поскорее приземлиться в Эспаньоле и взяться за работу, хотелось, чтобы скорее пролетели ближайшие несколько недель.

Хотелось поскорее избавиться от своих неудач.

В терминале простой посыльный от Рива дал ей футляр с металлической гребенкой, набором косметики и щеткой для волос. Ручка расчески хитрым поворотом откручивалась, внутри была сероватая паста, в которой Мэри опознала некую разновидность нано. Она убрала футляр в свой

багаж и сдала его. Еще посыльный передал ей диск с инструкциями. Теперь она достала свой планшет и вставила диск. Изучив, стерла диск, убрала планшет и задумчиво уставилась в окно. Как и сказал Рив, не вполне законно. Но в сложившихся обстоятельствах весьма любопытно. Интересно, удастся ли этим воспользоваться.

На спинке кресла перед ней автоматически включился визор, настроенный на канал авиалинии, и она отключила его ленивым тычком пальца. Закрыла глаза. Мысленно прокрутила последние два дня, приятную физическую близость и привязанность к Эрнесту, закончившуюся расколом. Долг превыше жизни. Иногда ей казалось, что у нее есть только долг, ничего больше; цель и смысл ее существования. Держать силы тьмы загнанными в угол, чтобы другие могли безмятежно жить и любить; не она. *Никакой жалости к себе.*

Вой турбин лайнера в режиме дозвуковой скорости поднялся до высокого свиста. Снаружи этот звук был вполне сносным, хаос вихревых воздушных потоков ослабляли воздуховоды, постоянно регулировавшие отвод и завихрения на трехстах оборотах в секунду и накладывавшие одну катящуюся волну звука на другую. Только под

самыми турбинами уровень шума поднимался до невыносимого. Она вообразила, как сидит там, неуязвимая, под цепочкой огненных конусов, и смотрит в камеру сгорания.

Мелодрама.

Долг зои — гасить шум человеческой камеры сгорания.

Когда воздушное судно наконец оторвалось от земли, Мэри улыбнулась. На короткое время вектор тяги был направлен для вертикального взлета, и двигатели выдали свой истинный всепоглощающий рев, словно запись рева тысячи ураганов, приглушаемый только превосходно сконструированной шкурой этой серой акулы. Корабль закручивало, поднимало, сталкивало с поперечной волной, он удалялся от стартовой площадки и от синей воды, выдыхая последней струей вертикальной тяги концентрические штормы; наконец гиперзвуковой корабль набрал скорость и теперь плавно рассекал воздух, поднимаясь под углом сорок пять градусов, в кабине росло давление. Рев сменился шепотом, тишиной. Теперь она словно летела на планере или парила.

Не все кресла были заняты. Туристический рынок лихорадило; скорее всего большинство

этих пассажиров — туристы из Лос-Анджелеса на пути в стабильное Пуэрто-Рико, куда попадут из Эспаньолы шаттлами вертикального взлета и посадки. Впереди и позади люди беззаботно болтали. Нормальные люди с реальной жизнью и реальной любовью и разумным долгом, внутреннее давление соответствовало внешнему.

Мэри закрыла глаза и откинулась на сиденье. Гиперзвуковой корабль догнал собственную ударную волну и заскользил на сорока двух тысячах футов в тишине, опережая собственный рев. Вдоль потолочной дорожки двигалась пара арбайтеров с напитками в сопровождении стюарда — началась раздача пищи из скрытых каналов, идущих вдоль позвоночника этой комфортабельной акулы. Она тем временем с ревом разгонялась до второго маха.

Заснуть Мэри не удалось. Она включила визор на спинке кресла, полистала каналы, нашла городские новости Лос-Анджелеса и выбрала слухи Комплексов, надеясь поймать обсуждение дела Голдсмита. На удивление умеренный ажиотаж в коммерческих визио и на ЛитВизах. Совершенные Голдсмитом убийства вряд ли могли считаться обычным явлением, но и не отвечали сегодняшнему запросу публики.

Интерес к убийствам затмил интерес к загадочным открытиям АСИДАК. Космос ее не очень интересовал. С легкой досадой она переключилась на канал «Байки лоскутов».

Очередная хищническая вылазка селекционеров. Заметный представитель шестого лоскута двадцать восьмого округа по имени Марио Пеллетье, матерый политикан, коронован «адским венцом» за предполагаемое незаконное присвоение гуманитарной помощи некорректированным. Двадцать секунд под «венцом». Чтобы оправиться от травмы, ему потребовалась незначительная коррекция глиального баланса, но от любого иного лечения он отказался. «Я получил по заслугам. Я в силах пережить эту раздачу. Не так все плохо. Не так все плохо». Взгляд затравленный; почти наверняка в ближайшие недели уйдет в отставку, осядет с какая там у него есть семьей, нарастит вокруг своей жизни раковину и постарается не допустить второй такой встречи. Селекционеры снова одержали победу, выросли в глазах общественности, сделали тех некорректированных, кто не в ладах с законом, чуть более осторожными, немного более осмотрительными, возможно, чуть более послушными.

Она невольно сжала кулаки. Не вполне закон-

но, но она на три минуты надела бы «адский венец» на каждого селекционера. Ворваться в убежище селекционеров шесть арбайтеров три рядовых сотрудника схватить самого Йола Оригунда, израильского экспатрианта, принявшего мантию селекционера от основателя этого движения Вулфа Руллера. Выгнать рядовых сотрудников смотреть как арбайтеры привязывают пленных к жестким стульям закрепляют на головах обручи сканируют и перенаправляют их самые темные внутренние секреты наблюдать за вспышками беспокойства когда пленные видят красные линии…

Преступление и наказание.

Она переключилась обратно на отчеты АСИДАК. Несчастный Эрнест. Он никогда не стал бы использовать «адский венец» по назначению, но блеск технологий зачаровывал его. Какой художник не хочет пусть самого грубого и прямого, но доступа к воображению зрителя?

Не была ли она слишком строга? Кто знает. Долг и закон.

Мэри поймала себя на том, что всхлипнула. Что-то слишком быстро она готова идти на попятную. Она покосилась на соседние кресла, C, E, F, G: трое молодых людей в псевдокостюмах и

пожилая женщина дорого одетая в стиле тридцатых годов все уставились в визоры на спинках кресел, шумоподавление приглушало звуки того, что их развлекало, до отдаленного шепота. Они не заметили ее душевного смятения.

ЛитВиз-21/1 Подсеть А (Дэвид Шайн): «Мобильный разведчик АСИДАК номер 2 наконец завершил исследование соскоба с одной из башен, образующих круги на В-2. Хотя лаборатории мобильного разведчика, действующие на основе нано, очень малы, они дают почти такие же точные результаты, как любая подобная лаборатория на Земле, с той лишь разницей, что на Земле у нас прошло еще пятнадцать лет прогресса. Тем не менее ожидается, что результаты на многое прольют свет.

Если вы, как и мы, заметили, что отчеты от всех средств мониторинга АСИДАК с недавних пор стали менее информативными, тому есть простое объяснение. Мы находимся в трудной фазе исследования планеты В-2 системой АСИДАК. Масштабные исследования показали нам планету и загадочную, и захватывающую, планету, где есть жизнь, но где не видно животных или даже крупных растений. Однако существование кругов из башен как будто бы указывает на какую-то

разновидность разумной жизни, хотя нас предупреждают, что рано делать такие выводы. Сейчас АСИДАК занята тем, что тщательно проверяет собранные на данный момент свидетельства. Мобильные разведчики целенаправленно путешествуют по суше и воде и проводят анализы; «детки-монетки» продолжают передавать информацию из всех уголков планеты; объемы сведений, получаемых АСИДАК, колоссальны.

Но АСИДАК не способна быстро отправить всю эту информацию прямиком на Землю. АСИДАК создана как действующая вдали от нас подлинно мыслящая машина, способная проводить собственные эксперименты и делать собственные выводы, концентрируя информацию — как бы высушивая ее — и отправляя нам более компактные результаты.

Если АСИДАК столкнется с неразрешимой — для нее — загадкой, то необработанные факты действительно будут присланы на Землю, но не сразу; этот процесс может занять годы, даже десятилетия. АСИДАК способна функционировать на протяжении по меньшей мере столетия, ремонтируя себя, с энтузиазмом выполняя свою работу; но есть много слабых звеньев, и не последнее из них — ретрансляторы, рассеянные в глубоком

космосе между Землей и альфой Центавра. Они не способны восстанавливать себя, как АСИДАК. В межзвездном пространстве они подвергаются воздействию глубокого холода и тратят все запасы энергии на прием и передачу сигналов. Если один из этих ретрансляторов сломается, время передачи всей информации увеличится вчетверо. Если выйдет из строя больше одного, передача информации может полностью прекратиться или станет осуществляться невероятно медленно.

И если по какой-либо причине часть сообщения пропадет, фактически потребуется еще десять лет, чтобы дать АСИДАК указание снова отправить его. Нить обратной связи АСИДАК с Землей действительно очень тонка, но это, полагаю, вполне соответствует обстоятельствам, принимая во внимание, насколько вообще дерзок был этот замысел».

36

Там нет колесниц, нет запряженных в колесницы, не бывает дорог. Но он творит колесницы, запряженных в колесницы, дороги. Там не бывает блаженства, радостей, удовольствия. Но он творит блаженство, радости, удовольствие. Там не бывает водоемов, лотосных прудов, рек. Но он творит водоемы, лотосные пруды и реки. Ведь он – творец.

Брихадараньяка-упанишада, 4.3.10

Институт психологических исследований возвышался над семнадцатиакровой лужайкой, как перевернутая ступенчатая пирамида, один край которой был врезан в десятиэтажный бронзово-зеленый стеклянный цилиндр. Первоначально здание принадлежало китайско-российскому научно-исследовательскому центру; при Рафкинде многие китайские и российские холдинги в континентальных Соединенных Штатах были национализированы после их объединенного дефолта по кредитам Банка США.

Шесть месяцев это здание стояло неиспользуемым, затем было передано практически в безраздельное пользование Мартину Берку. Через год ИПИ уже казался крепкой структурой, в

которой работали триста человек.

Газон был самоподдерживающийся, как все сады на территории ИПИ; запустение больше не означало запущенности. Внутри здания арбайтеры поддерживали полный порядок. Если бы не разграбление людьми, ИПИ был бы в точности таким, каким он его оставил…

Машина открыто остановилась перед стеклянными дверями, и Мартин вышел, но вернулся в нее, чтобы забрать у Ласкаля свой планшет.

— И охотник пришел с холмов, — сказал Ласкаль. — Мы отыскали здесь все глаза и уши федералов и муниципалов. Сейчас их нет. Здесь все спокойно.

Мартин не обратил на это внимания и направился к стеклянным дверям. Те впустили его. Просто ненадолго войти в здание, как делал тысячу раз, войти, словно ничего не случилось, стоило всего, на что он согласился.

Ласкаль следовал за ним на почтительном расстоянии. Мартин на мгновение задержался в приемной, сжимая побелевшими пальцами планшет. Он взглянул на Ласкаля, и тот бледно улыбнулся в ответ. Мартин кивнул и, пройдя мимо пустой стойки регистрации, спросил через плечо:

— Кто охраняет институт?

— Не ваша забота, — сказал Ласкаль. — Здесь безопасно.

— Мы просто подъехали и вошли… — сказал Мартин, его голос замер. Не его забота. — Где доктор Нейман?

— Все на первом лабораторном уровне, — сказал Ласкаль, следуя за гулкими шагами Мартина.

— А где Голдсмит?

— В одной из палат для пациентов.

Мартин вошел в свой прежний кабинет в конце коридора, за две двери до лифтов на подземный исследовательский уровень. Шкафы для дисков открылись при его прикосновении, но оказались пусты; на его рабочем столе ничего не было. Прикусив нижнюю губу, он проверил ящики стола; те были заперты и не среагировали на отпечаток большого пальца. Он вернулся, но не домой; дом больше не узнавал его.

— Вам же это не требуется, не так ли? — тихо спросил Ласкаль от двери. — Вы не сказали, что это нужно.

Мартин быстро покачал головой и протиснулся мимо него.

Двери лифта при его приближении открылись, и он вошел, Ласкаль шел в двух шагах сзади.

Мартин почувствовал, как в нем закипает гнев, и постарался взять себя в руки. Два слова крутились в его голове: «Нет прав». Возможно, это означало, что никто не имел права обыскивать его рабочее место, но могло бы и означать, что никто не имел права совершать какие-то действия в отношении ИПИ.

Двадцать семь футов вниз. Двери открылись. Словно не прошло и минуты с тех пор, как он в последний раз шел по этому коридору, Мартин повернул налево и властно открыл большую дверь в центральную исследовательскую операционную. Подбоченясь, он окинул взглядом расположенный чуть ниже операционный стол. В обзорной галерее над столом, за толстым стеклом, стояли три ряда вращающихся кресел. Мягко светились ряды огней, утопленных в полусферический купол прямо над операционным театром. Большая часть оборудования — им занимались два исследовательских арбайтера — по-прежнему оставалась на прежнем месте: бело-серебристый триплексный цилиндр, мониторы нано слева от трех серых кушеток — стоящие в ряд пять компьютеров и один мыслитель, не хватало только буферного компьютера, благодаря которому исследователи и исследуемые могли быть уверены

в своей безопасности, зная, что находятся внутри симуляции с задержкой по времени…

Мартин облизнул губы и повернулся к Ласкалю.

— Хорошо, — сказал он. — Приступим.

Ласкаль кивнул.

— Мисс Нейман и господин Альбигони сейчас рядом, в обзорной. Нам также удалось договориться с четырьмя из пяти помощников, о которых вы просили.

— С кем именно?

— Эрвин Смит, Дэвид Уилсон, Карл Андерсон, Марджери Андерхилл.

— Тогда давайте соберем их всех.

Они прошли в заднюю часть операционного театра и через другую маленькую дверь попали в коридор, ведущий в палаты пациентов. Мартин вспомнил последнюю из двадцати семи человек, которых здесь исследовал и лечил здесь, девушку по имени Сара Нин; он живо помнил ее Страну: населенные экзотическими животными спокойные джунгли, по которым густо разбросаны особняки. Путешествуя по ней, он почти полюбил Сару Нин — своего рода обратный перенос; ее интерьер был таким мирным, ее экстерьер — она была полноватая, похожая на корову, туповатая

— таким очевидно безмятежным…

Страна Сары Нин часто снилась ему. Он сомневался, что у Голдсмита она будет хотя бы приблизительно такой же простой или приятной.

Голдсмита держали в палате для пациентов, которую прежде занимала Сара Нин. Два поджарых крепких человека в псевдокостюмах стояли возле этой двери, внимательно наблюдая за ними, пока они приближались, и наконец кивнув Ласкалю в знак узнавания.

— Господин Альбигони там, — сказал тот, что повыше, указывая на дверь на другой стороне коридора. Это была обзорная комната.

Ласкаль открыл эту дверь, и Мартин вошел.

Альбигони и Кэрол Нейман спокойно беседовали, сидя в креслах перед главным экраном. Когда дверь открылась, они подняли взгляды. Кэрол улыбнулась и встала. Альбигони наклонился вперед, уперевшись локтями в колени, выжидательно поднял брови. Мартин пожал руку Кэрол.

— Мы почти готовы, — сказала она. — Я дала нашим четырем помощникам задание для освежения памяти. Это займет у них какое-то время.

Мартин кивнул.

— Конечно. Я тоже хочу поговорить с ними.

— Через несколько минут они будут здесь, — сказала Кэрол.

— Хорошо. Я просто… заглянул ненадолго в операционную. Похоже, все на месте, кроме буфера.

— Справимся без него, — уверенно сказала Кэрол. Мартин старался не смотреть ей в глаза. Сейчас он ощущал себя особенно уязвимым. Пульс частил; периодически Мартин делал глубокие вдохи и не мог спокойно стоять на месте.

— Как Голдсмит?

— Прекрасно себя чувствовал, когда я последний раз говорил с ним, — сказал Альбигони. Зачинщик всего этого казался спокойным, центром миролюбивого замысла, вокруг которого, видел Мартин, он будет вращаться, электрон при ядре-издателе. Не важно. Для чего вообще он здесь? Все готово; они вполне могли бы обойтись своими силами.

— Что ж, тогда давайте посмотрим на него, — сказал Мартин, подвигая третье кресло так, чтобы из него было удобно смотреть на главный экран. Ласкаль сидел на столе позади них. Кэрол открыла панель управления в подлокотнике кресла и активировала экран.

— Первую палату, пожалуйста, — сказала она.

Голдсмит ссутулясь сидел на краю аккурат-

но застеленной кровати, держа перед собой на уровне колен книгу. Черные волосы взъерошены одежда помята но лицо безмятежно. Мартин обстоятельно изучил это лицо, отметил сонные глаза с набрякшими веками, волевые складки возле носа и рта, спокойные движения глаз, полностью сосредоточенных на книге.

— Что это за книга? — спросил Мартин.

— Коран, — сказал Альбигони. — Специальное издание, выпущенное мною пятнадцать лет назад. Когда он пришел ко мне, у него с собой не было ничего, кроме этой книги.

Мартин глянул через плечо на Ласкаля.

— Он все время читал ее?

— То да, то нет, — сказал Ласкаль. — Назвал ее «религией рабовладельцев». Сказал, что если его ждет тюрьма, то следует изучить менталитет надсмотрщиков.

— Мусульмане славились своими набегами за рабами, — сказала Кэрол.

— Знаю, — сказал Мартин. — Но ведь он не мусульманин, не так ли? В его досье ничего такого нет.

— Он не мусульманин, — сказал Альбигони. — И не приверженец ни одной из официальных религий, насколько мне известно. Несколько лет

назад он увлекался вуду, но не всерьез. Посещал в Лос-Анджелесе магазин с ритуальной атрибутикой, но, по-моему, скорее ради исследования, чем по духовной потребности.

Двое из пациентов ИПИ родились в исламской вере. Их Страны были неприятными и тревожащими, интереснейшими с исследовательской точки зрения и стоили не тех трех-четырех статей, которые он о них написал, а тридцати или сорока, но самому Мартину пришлись не по вкусу. Он надеялся, что сможет научить исламских исследователей обращаться с этой *terra* особой культуры и религии, но ему не дали времени.

— Он кажется более спокойным, чем я, — сказал Мартин.

— Он готов ко всему, — сказал Альбигони. — Если я войду туда сейчас с пистолетом или «адским венцом», он радушно встретит меня.

— Массовый убийца в роли святого мученика, — сказала Кэрол. Она едва заметно заговорщицки улыбнулась Мартину, как бы говоря: «Прекрасная задача, нет?»

Ответная улыбка Мартина вспыхнула и погасла. Живот у него подвело. Вовсе не все равно, с тобой играют в Фауста или ты играешь. Он собирался ступить за эту черту.

Кожа рук Голдсмита была словно лайковой, пальцы держали книгу некрепко. Чистые. Никакой крови.

Мартин встал.

— Пора приступать к работе. Кэрол, давай встретимся с нашей четверкой и составим план на ближайшие несколько дней.

Альбигони посмотрел на него с некоторым удивлением.

— Мы не кидаемся сразу что-то делать, господин Альбигони, — сказал Мартин, с удовольствием видя на лице благодетеля что-то помимо спокойного ожидания. — Мы составляем план, готовимся, репетируем. Надеюсь, вы выделили нам достаточно времени.

— Столько, сколько вам нужно, — сказал Ласкаль.

Мартин коротко кивнул и взял Кэрол за руку.

— Господа, прошу извинить нас. — Они вместе вышли из комнаты. Мартин неодобрительно покачал головой, когда они прошли мимо охранников по коридору к комнате обеспечения и контроля.

— Жаль, что нельзя их всех выгнать, — сказал он.

— Они оплачивают счет, — напомнила Кэрол.

— Да спасет нас всех Господь.

37

Интеграция, равно как и развитие различных внутренних и внешних языков, продолжается на протяжении всей жизни человека, но чаще всего канва закладывается в раннем возрасте – возможно, приблизительно в два года. В этом возрасте у многих младенцев характер страха претерпевает радикальное изменение. До двух лет младенцы боятся незнакомых ощущений – громкого шума, незнакомых лиц и тому подобного. После двух лет эти страхи дополняются и/или вытесняются страхом отсутствия ощущений, особенно темноты. В темноте или в тишине проецируется содержимое подсознания. Недавнее освоение ребенком языка помогает ему понять, что это содержимое подсознания не воспринимают его родители. Он начинает сублимировать визуальный язык Страны Разума. И оказывается на пути к становлению зрелой личности.

Мартин Берк. Страна Разума. 2043–2044

Ричард Феттл, сжимая в руках планшет и

тридцать бумажных страниц, поднимался по лестнице на подкашивающихся ногах и резко обернулся, когда автобус за его спиной необычно заскрежетал колесами по бордюру. Его нервы были истерзаны, и он с трудом соображал. Стоя рядом с белой эмалированной птичьей клеткой из чугуна, он не мог вспомнить, как преодолел остальные ступеньки. На миг ему показалось, что птица живая моргает. Он нажал на звонок и услышал трель внутри. День оказался теплым, к счастью, потому что на нем была только рубашка с короткими рукавами.

Пожалуйста, откройте. Мне необходимо общество.

Дверь отворила Лесли Вердуго. Она ничего не сказала, но улыбнулась в его сторону, словно бы не видя его.

— Привет, — сказал Ричард. — Мадам у себя?

— У нас сейчас «покажи и расскажи», — тихо сказала она. — Все здесь, кроме Надин. Ты один? — Она огляделась по сторонам, широко открыв глаза, словно ожидая увидеть толпу селекционеров.

— Один, — подтвердил Ричард.

Изнутри донесся голос мадам:

— Это Ричард? Ричард, входите же. Я волно-

валась.

Время шло, безликое и пустое, пока он наконец не обнаружил, что читает вслух рукопись. В кругу лицом к мадам де Рош со всех сторон знакомые лица слушают, как он читает. Внезапно очнувшись, Ричард догадался, что в разговоре с несколькими людьми или, возможно, только с мадам де Рош выразил свою, пожалуй, не вполне искреннюю радость оттого, что снова пишет. Высказал свои сомнения по поводу написанного. Общее чувство неловкости. Кто-то вероятно Раймонд Кэткарт сказал нечто важное и он пока читал вслух попытался вспомнить что. **Одержимость литературной одержимостью Голдсмита.**

Его накормили прерванным из-за чтения обедом, а вся группа стояла вокруг, болтая о пустяках и поджидая остальных. **Я годами не получал столько внимания.**

Ричард почувствовал себя более сильным и человечным. Его память пришла в порядок, а заодно и кишечник.

— Я хотел бы сейчас покончить с едой, — сказал он, отдавая свой поднос Лесли Вердуго. Мадам де Рош в платье огненного цвета, сидевшая в широком мягком плетеном кресле, яркий центр

толпы, кивнула.

— Мы готовы, — сказала она.

Он продолжил чтение. В каньоне сгустились сумерки, и в доме включился свет, слегка напугав Ричарда, хотя он не сбился; ему нравились тени, сгустившиеся в сером полумраке большой гостиной. Здесь была этакая благодать слабых раздражителей: его коллеги его друзья и приятели все сидели и стояли вокруг него, слушали свежезаписанные слова, притихнув, словно благоговели. Он готов был умереть сейчас и навсегда остаться замороженным музейным экспонатом.

— Я все еще не написал финал, — предупредил он, переходя к тексту, записанному в планшете. — Все очень сырое.

— Дальше, — нетерпеливо попросила Шивон Эдумбрага, глядя из-под полуопущенных век только на него, зачарованная кровавой сценой.

Он дорабатывал текст, читая его, хмурясь от топорности написанного, но ощущая его силу, понимая, что передал свои переживания хорошо как никогда. Время от времени ему не удавалось сдержать слезы и дрожь в голосе.

— Не останавливайтесь, — сказала мадам де Рош, когда он ненадолго умолк, чтобы прийти в себя после особенно трогательной фразы.

Когда он дочитал последние абзацы, его объяли печаль и чувство утраты, превосходящие весь меланхолический ужас рукописи. Он написал новое — и написал хорошо, и стал центром этого круга людей, кем теперь, похоже, восхищался и на кого равнялся, кто много значил для него. Они были его последней реальной связью с общественной жизнью, и скоро он полностью сдастся их вниманию. Этот миг пройдет и, возможно, окажется самым прекрасным мигом его недавней жизни самым прекрасным мигом с тех пор как он наблюдал рождение своей дочери…

Он пробормотал последнюю фразу снова прочитал ее опустил планшет но не поднял глаз, тонкие пальцы дрожали.

Мадам глубоко вздохнула.

— Увы, — сказала она. Он поднял взгляд ровно настолько, чтобы увидеть, как она качает головой. Ее глаза были закрыты, лицо обратилось в маску скорби. — Он был из нас, — продолжила она. — Он был одним из нас, а мы не могли понять, только Ричард мог понять его переживания.

Раймонд Кэткарт выступил вперед, загородив от него Лесли Вердуго; та не улыбалась.

— Боже мой, Феттл. Вы действительно верите, что именно поэтому он их всех убил?

Ричард кивнул.

— Это ненормально. По-вашему, он сделал это ради своего искусства?

Шивон Эдумбрага коротко вскрикнула — то ли смешок, то ли всхлип, Феттл не понял, потому что ее лицо застыло как маска глаза прикрыты пальцы сплетены под подбородком.

— Я старался не выражать это так прямо, — сказал Ричард.

— Конечно. Я всегда говорю: прячьте путаницу за смятением. — Кэткарт обошел его. — Мадам де Рош, вы верите этой… писанине Феттла?

— Я могу понять эту потребность, — сказала она, — это желание изменить свои обстоятельства так, чтобы тебя не удушили… когда-то я сама ее ощущала. Судя по тому, что я знаю об Эмануэле, Ричард все передал верно.

Мадам более чем терпимо относилась к расхождению мнений; она поощряла его, особенно поощряла возражения Кэткарта, поэта, который Ричарда не восхищал, хотя и написал несколько весьма достойных стихотворений. Ричард почувствовал себя так, будто за ним уже давно следят.

Кэткарт пожал плечами, отвергая поддержку мадам де Рош.

— Я этому не верю. Все это чудовищно баналь-

но, Феттл.

— Я тоже не верю, — решительно заявила Эдумбрага, расплетая пальцы. Торн Энглс, новичок в кружке, приблизился и присел на корточки перед Ричардом.

— Это оскорбительно, — сказал он. — И написано плохо. Мелодрама потока сознания, ни больше ни меньше. Голдсмит — поэт, человек, персонаж не менее сложный, чем вы или я. Убийство ради того, чтобы восстановить какую-то поэтическую проницательность или стряхнуть оковы общества, остается убийством и требует огромных перемен в человеке, если только мы все не ошибались в Голдсмите… Возможно, и ошибались. Но, извините, вы меня не убедили.

Ричард поднял на него обиженный взгляд и понял, что снова ведет себя как жертва, и еще понял, что не собирается оправдываться. Творение должно восприниматься само по себе; вот что он всегда говорил, вот во что он всегда верил.

Он не видел, когда вошла Надин, но теперь она стояла в задних рядах. Она попыталась заступиться за него, и он почувствовал угрюмую благодарность, но Кэткарт ответил ей жестокой остроумной насмешкой. Три плакатопечатника вяло возразили против критики Кэткарта, а затем

высказали собственные полезные критические замечания, пожалуй, даже более разгромные; предложили убавить безотчетного, прибавить душеспасительного. Мадам позволила им высказаться.

Она не понимает, что́ они убивают.

Через некоторое время Ричард встал, зажал в руке бумаги и планшет, кивнул каждому из них и поблагодарил всех присутствующих, пожал руку мадам и вышел из комнаты. Надин следом.

— Зачем ты прочел им это? — спросила она, повисая на его длинной руке. — Оно еще не готово. Ты же знаешь.

Смятение. В самом деле — зачем? Ради немедленного удовлетворения; вопреки тому, что он им сказал, он чувствовал, что это шедевр, уже законченный и доделанный. К чему огорчаться?

— Мне нужно идти, — спокойно сказал он.

— С тобой все в порядке, Ричард? — спросила Надин. Он посмотрел на нее, раненый орел, кивнул. Оставив ее в доме, прошел мимо ары.

— Приходите снова, — проскрипел ара, отыскав в своих проржавевших внутренностях случайную искру активности.

Ричард не стал вызывать автобус. Слегка покачиваясь, он пошел вдоль дороги налево направо

вниз и в двух километрах от каньона вышел в коммерческий район теневой зоны.

В торговом центре этого древнего уголка располагался «Салон древних психических искусств» для тех, кто полагал истинную коррекцию опасностью, но чувствовал, что нуждается в посторонней помощи; магазин, где сдавались кабинки с предназначенными для секса арбайтерами, называемых трахоботами или проститутами; автоматизированный круглосуточный минимаркет, почти непрерывно оглашаемый грохотом небольших доставочных тележек, выезжающих из него на самоуправляющие торговые дорожки и заезжающих с них. На углу перед этим уголком обыденной жизни Ричард поймал автобус на остановке для вызова транспорта.

Ему требовалось стороннее мнение, но он опасался, что поход на винное ранчо или в «Тихоокеанский литературно-художественный салон» будет равносилен тому, чтобы убить свою рукопись раз и навсегда. **И там, и там сочувствия или понимания ждать нечего. Этого я и не заслуживаю.**

Он знал, что он круглый дурак. Монах вышедший из монастыря после долгих лет целибата затевающий новую любовь неуклюжая скотина

с пальцами-сосисками пишет на неразрешимую тему дерзко тщится представить себе глубинные мысли Эмануэля Голдсмита во время этой величайшей из загадок: человека, когда он предался злу.

Он поднял беспорядочно скомканные листы и подумал, не бросить ли их на пол автобуса и забыть о них, мазнул пальцем по странице, другой, расправил их, перечитал, нашел тут и там жемчужные зерна успеха в навозе неумелости.

Не все потеряно. Кое-что оставить и вырезать. Нечего было надеяться все сделать идеально уже в первом черновике. Глупо. Мне нужен совет, а не просто неуклюжее осуждение.

Глядя в окно, он покачал головой и улыбнулся. Вот вам писательский ум. Вечно дураковатый, вечно оптимистичный. Завсегдатаи литературного салона могли оказаться лучше, чем группа мадам. Особенно Джейкоб Уэлш; странный человек, но лаконичный в своей критике и чуждый жестокости; оставляет это антиматерии Ермаку. Возможно, Ермака там нет, хотя они редко приходят не вместе.

Автобус высадил его за квартал до винного ранчо и литературного салона, и он стоял под прохладным балдахином небес, наблюдая, как

золотая линия отраженного солнечного света пересекает бульвар. Он заморгал, глядя на стены Комплекса и единственную зеркальную плиту в этой стене, отражающую солнечный свет, указывающую прямо на него, и внезапно увидел свое отражение — попавший в свет прожектора кролик, приговоренный к садку. Такой потерянный и не ведающий о силах, им движущих, нежный и ласковый только в опьянении своей слепотой; трезвость приносит мрачное осознание и боль. Ему не терпелось записать это, но он снова покачал головой и усмехнулся тому, как крепко засело в нем эта новая непреодолимая тяга писать.

Завсегдатаям литературного салона не вывести его из равновесия. На этот раз он будет готов к этому, в отличие от чтений у мадам де Рош; встроится шестеренкой в предлагаемый механизм.

Винное ранчо было закрыто, причина на лаконичной электронной табличке, прилепленной к старой стеклянной двери, не указана. «Без обид, — подмигнула она. — Сегодня мы собираемся быть людьми. Приходите позже, когда?» Он узнал типичный голдсмитовский ритм; не Голдсмит ли написал это для них много лет назад? Или теперь он навязчиво находит Эмануэля повсюду?

«Наше состязание — как кислота в узкой ка-

навке в металле; мы вытравляем. Надежду?» Так писал десять лет назад Голдсмит, побитый жизнью. В день, когда он написал это, они, Ричард и Эмануэль, посетили винное ранчо и пили с вином грустную веселость; Ричард наслаждался в обществе поэта слабым духом товарищества. Роман с недостойной дамой или небрежный отказ в издательском мире — Ричард не мог вспомнить, что привело Голдсмита к печальному безгневному спокойствию и необходимости опереться на Феттла. Разрыва в славе и достижениях между ними практически не существовало; Ричард испытывал к приунывшему симпатию, сочувствие, свойственное людям инстинктивное желание помочь. Голдсмит написал то стихотворение на статкине, смахнув с него крошки на пол. Тридцать строк отчаяния от масштабов неведения человечества о самом себе.

Феттл наблюдал, как табличка мигает, меняя надпись.

Они тогда торжественно уплатили официанту двадцать центов за статкин и отнесли его на квартиру к Голдсмиту. Тогда Голдсмит жил на Вермонт-авеню, в теневой зоне, а не в высотных Комплексах. Он вставил статкин в рамку и переписал стихи, пока чернила не облезли.

После он много лет держал дома пустой статкин в рамке и называл его «квантовой критикой: Бог изничтожает все наши жалкие попытки самовыражения».

Ричард довольно быстро прошел небольшое расстояние до «Тихоокеанского литературно-художественного салона» и увидел через абрикосовое стекло в длинном окне кучку завсегдатаев и членов клуба. Ермака видно не было; но Уэлш присутствовал. Ричард вошел, заплатил за вход арбайтеру, наряженному Сэмюэлем Джонсоном, и сел на свободный табурет у длинной дубовой барной стойки, за которой обслуживала клиентов сострадательная Мириэль, частичная трансформантка с норковым мехом вместо волос на макушке и мерцающими чешуйками на щеках. Дочь владельца заведения, которого все знали исключительно как господина Пасифико.

— Мириэль, — доверительно обратился он к ней, показывая рукопись и планшет, — после долгого простоя у меня заминка с новым сочинением. Я вроде как расписался, но мне нужна критика.

— У нас в такой час не бывает ни литкритики, ни чтений, — сказала Мириэль, но посочувствовала его виду грустного орла и коснулась руки

Феттла пальцами в золотых колпачках. — Однако если есть потребность, то почему бы нет? Я соберу кружок для обсуждения. Вы пишете? Чудесно! Конец многолетнему творческому застою, верно, господин Феттл?

— Многолетнему, — согласился он.

Она смотрела на него большими теплыми карими глазами, норковый мех на голове топорщился. Несмотря на сочувствие, ему она напоминала скорее крупную крысу, а не норку. Мириэль перегнулась через стойку и обратилась к остальным, прежде всего к Уэлшу.

— Эй, завсегдатаи, — сказала она. — Наш друг вышел из творческого застоя, принес новое сочинение. Господин Уэлш, нельзя ли по этому случаю собрать сегодня кружок?

Джейкоб Уэлш с удивлением обратил взор на Феттла. Улыбнулся. Посмотрел на пятерых других завсегдатаев, ожидая их одобрения; Феттл никого из них не знал. Все они согласились — литературная благотворительность.

Едва Ричард начал читать, вошел Ермак. Он без единого слова присоединился к кругу, но выражение лица выдавало все его мысли и не менялось, пока Ричард читал от начала до середины звучным и уверенным голосом.

часы пребывания не тем, кто́ я, но тем, что́ я. Ежедневное позерство, даже когда нет гостей. Оно просачивается в мою поэзия; и та становится серой и косной, словно в ней что-то испортилось. Вот в чем дело; я не могу установить связь с правильным входящим течением, потому что я плохо связан с текущей жизнью, и эта связь с каждым днем становится разрушается.

— Поэзия как течение, — заметил Ермак себе под нос. — Славно, славно.

Ричард не мог понять, сарказм ли это; в случае Ермака это имело мало значения. Если ему что-то нравилось, он презирал это за привлекательность. Глядя на юношу, Уэлш поднял бровь; Ермак ответил улыбкой. Ричард дочитал до конца, опустил планшет и страницы, пробормотал что-то о том, что это недоработано и нужны советы. Обвел кружок собравшихся взглядом раненого орла. Ермак потрясенно уставился на него, но ничего не сказал.

— Это воистину ты, — заявил Уэлш.

— Это очень странный текст, — заметила Мириэль из-за стойки. — Что ты собираешься с ним

делать?

— Я хочу сказать, что это определенно ты, точно не Голдсмит, — продолжил Уэлш.

— Я… — Ричард осекся. **Творение должно восприниматься само по себе.**

— Славно, — сказал Ермак. Ричард ощутил прилив теплых чувств к юнцу; возможно, несмотря ни на что, в нем было что-то стоящее. — Метафоры и иносказания, как в басне. Я бы сделал из этого более объемистую работу, литбио. — Ермак воздел руки, рисуя эту картину, с благоговением глядя на свои растопыренные пальцы. — Био неписателя, отчаянно пытающегося разобраться.

Ричард почуял надвигающийся удар, но не мог его парировать. Ермак повернулся к нему и сказал:

— Вы меня просветили. Теперь я вник. Я знаю, как думают люди вроде вас, Р Феттл.

— Ребята… — сказала Мириэль.

— В глубине души вы говноработник. Вы чересчур долго прятались в тени его крыльев, — заявил Ермак.

— Пожалуйста, повежливее, — неуверенно попросил Уэлш.

— Крылья Голдсмита пыльны и завшивлены, но не разучились летать. Вы никогда не летали.

Посмотрите на себя — вести записи на бумаге! Тщеславие. Притворство! Вы не можете позволить себе приобрести достаточно бумаги, чтобы написать что-то значительное, но все же пишете на ней — зная, что никогда не напишете много. Никакой устремленности ввысь.

— Он здесь, перед тобой, — напомнил Уэлш. Остальные не участвовали; это была свара, не литкрит, и они находили ее забавной, но отвратительной.

— Когда Голдсмит пал на землю, вы, оказавшись вне его тени, впервые увидели солнце, и оно ослепило вас. — Тон Ермака был почти сочувственным. — Я понял, Р Феттл. Черт возьми, благодаря этому я разобрался во всех нас. Какие мы все напыщенные и невежественные болваны-говноработники. Спасибо вам за это. Но я спрашиваю вас со всей искренностью: вы способны поверить, что Голдсмит стал убийцей, чтобы лучше писать стихи?

Ричард отвел глаза. **Назад домой. Лечь и отдохнуть.**

— Я почти готов в это поверить, — с ухмылкой заключил Ермак. — Возможно, Голдсмит как раз такой чудак.

— Зачем ты решил прочитать это нам? — мягко

спросил Уэлш, заботливо касаясь руки Феттла. — Ты правда так обиделся?

Мириэль, должно быть, нажала какую-то тревожную кнопку, поскольку теперь по черной лестнице спустился и увидел Ермака и Уэлша сам господин Пасифико. Посмотрел дальше и увидел Феттла.

— Что он здесь делает? — спросил господин Пасифико, указывая на Ермака. — Я же сказал, что ему здесь больше не рады.

Мириэль пришла в замешательство.

— Он вошел, когда господин Феттл читал. Я не хотела мешать.

— Ты вреден для дела, Ермак, — сказал господин Пасифико. — Это ты привел его с собой, Ричард?

Феттл в ошеломлении промолчал.

— Он все еще с тобой, Уэлш?

— Он идет, куда хочет, — заявил Уэлш.

— На хрен. Все трое — вон.

— Господин Феттл… — начала Мириэль.

— Он прирожденная жертва. Посмотри на него. Черт возьми, Ермак прилетел сюда к нему, как оса к тухлому мясу. Прочь прочь прочь.

Феттл взял бумаги и планшет, по возможности с достоинством поклонился всем по кругу и направился к двери, чтобы выйти на улицу. Мириэль

попрощалась с ним; остальные наблюдали с молчаливой жалостью. Уэлш и Ермак пошли следом и за порогом расстались с ним, не сказав больше ни слова, улыбаясь с мрачным удовлетворением.

Они правы. Слишком правы.

Выбросив бумаги и планшет в сточную канаву на углу, он ждал автобуса на остановке для вызова транспорта, прохладный ветер сдувал его седые волосы на глаза.

— Джина, — сказал он. — Милая Джина.

Кто-то коснулся его локтя. Он резко обернулся и увидел Надин в длинном зеленом пальто и намотанном как тюрбан шерстяном шарфе.

— Я подумала, ты можешь приехать сюда, — сказала она. — Ричард, а я-то считала, что это я сумасшедшая. Что ты делаешь? Ты показал им?

— Да, — сказал он. **Убить свое «я». Вот почему Эмануэль сделал это. Чтобы избавиться от того, кто ему не нравился; от себя. Если у меня не хватает мужества убить свое тело, я могу убить других и тем самым обречь свое «я».**

Надин взяла его за руку.

— Пошли домой. К тебе, — сказала она. — Откровенно говоря, Ричард, на твоем фоне я кажусь прошедшей коррекцию.

38

Проживающие здесь люди назвали земли Эспаньолы Айити и Кискейя, что означает «горная страна» и «великая земля»…

Антонио де Эррера, процитированный в «Паломничестве Перчеса»

Эспаньоле требовалось два международных аэропорта, а было их три, и третий свидетельствовал о переоценке масштабов туризма полковником сэром Джоном Ярдли в начале его правления — или о потребностях его наемной армии. В Гольфе-де-ла-Гонаве был океанский порт, пять километров плавучих подъездных путей; меньший океанский порт в десяти километрах от берега к северо-востоку от Пуэрто-Платы и огромный наземный терминал Международного порта Эспаньолы к юго-востоку от Санто-Доминго. МПЭ принимал основной поток гиперзвуковых кораблей.

Мэри Чой проснулась в сумерках и увидела прекрасный закат, окрасивший густым оранжевым золотом неровные холмы Восточных Кордильер.

Гиперзвуковой корабль плавно снизился до нескольких сотен метров над темно-фиолетовым Антильским морем, подняв шепот двигателя до рева направленных к земле турбин, пронесся над белыми песчаными пляжами и утесами, затем над гектарами голого бетона, завис, осторожно опустился и сел без заметного толчка. Экран в спинке сиденья показывал интимные части гиперзвукового корабля под фюзеляжем — толстые белые колонны, заканчивающиеся рядами серо-черных колес, светящуюся в полумраке призрачную серую дорожку. В бетоне открылись двери, и из подземных туннелей поднялись шахты подъемников.

В нижнем правом углу экрана значилось, что температура воздуха снаружи 25 градусов по Цельсию, местное время 17:21.

— Добро пожаловать в Эспаньолу, — прозвучало из динамиков салона. — Вы прибыли в международный аэропорт Эстиме на лифтовой круг 4А. До центра города Санто-Доминго вы доберетесь на метро. Весь ваш багаж сейчас сгружают с авиалайнера; он автоматически проследует вместе с вами к пересадочному узлу или к предварительно выбранному вами конечному пункту назначения. Для въезжающих пассажи-

ров нет никаких таможенных правил, ничто не помешает вам скорее начать радоваться. Желаем приятного отдыха в благодатной Эспаньоле.

Она встала, собрала личные вещи и последовала за тремя усталыми мужчинами в псевдокостюмах. Около двухсот пассажиров неторопливо направились к эскалатору в глубине.

Через нескольких минут она вышла из разрисованного внутри цветами аэропортского поезда в центральном пересадочном узле Санто-Доминго. Здесь все было украшено тропическими цветами. Вдоль проходов стояли огромные черные вазы, из которых поднимались невероятные многоцветные джунгли. Водопады изливались в пруды, где плавали красивые рыбки из морских садов Антильского моря, в основном натуральные, некоторые — плоды рекомбинаторного искусства. С купола атриума в центре пересадочного узла свисала подвижная занавесь прокинной скульптуры, льющей свет и благоухание на прибывших гостей Эспаньолы. Индустрии нано в Эспаньоле почти не было — в основном ранние произведения искусства, ввезенные из США, совершенно бесполезные для иных, помимо основного назначения, целей.

По краю внутреннего дворика с десятка спе-

циальных площадок к любопытным путешественникам обращались проецируемые гиды в роскошной форме. Система подавления шума оставляла не вызывающий неприязни негромкий гул, на который мягко накладывалась местная музыка.

Выхваченную из толпы прибывающих пассажиров остроглазой кофейно-коричневой женщиной, облаченной в бело-зеленую ливрею, Мэри направили в ВИП-зал. Отгороженный от остальной части атриума стеклянными стенами зал был пуст, если не считать высокого человека в старинном сюртуке и двух бронзового цвета арбайтеров непонятного назначения.

С легким поклоном высокий мужчина протянул руку, и Мэри пожала ее.

— Инспектор Мэри Чой, позвольте приветствовать вас в Республике Эспаньола. — Его ослепительную улыбку украшали два передних резца цвета красного коралла. — Я назначен вашим *avocat* и сопровождающим. Меня зовут Анри Сулавье.

Мэри наклонила голову и приветливо улыбнулась.

– *Merci*.

— Вы говорите по-французски, по-испански

или, быть может, по-креольски, мадемуазель Чой?

— Извините, только калифорнийский испанский.

Сулавье развел руками.

— Это не проблема. В Эспаньоле все знают английский. Это родной язык нашего полковника сэра. И второй по распространенности язык в мире, если не первый, да? Но я заодно буду выступать в качестве переводчика. Мне сказали, что ваше время ограничено и вы хотите немедленно проконсультироваться с нашей полицией.

— Я бы сначала поела, — сказала она, снова улыбнувшись. Кто-то сделал прекрасный выбор — Сулавье — держался он открыто и был обаятелен. Она не раз читала такое про Эспаньолу: если забыть ее печальную историю и нынешние сомнительные экономические условия, здесь жили самые дружелюбные люди на Земле.

— Конечно. В ваших апартаментах вас будет ждать ужин. Мы прибудем туда самое позднее через час. В любом случае те, с кем вы хотите поговорить, сейчас уже заканчивают работу, а офисы закрываются. Вы отлично сможете побеседовать с ними завтра. Кроме того, по нашим сведениям, ваши коллеги прибудут… — Он по-

смотрел на часы. — Через два часа. Я их здесь встречу, не беспокойтесь. С вашего позволения, я провожу вас до ваших апартаментов в дипломатическом квартале Порт-о-Пренса. После этого вечер в вашем распоряжении. Можете работать или отдыхать — как угодно.

— Ужин в апартаментах меня вполне устроит, — сказала она.

— Вы, несомненно, знаете, все, кто приезжает в Эспаньолу официально, живут обособленно, чтобы не отвлекаться на нашу туристическую индустрию, которая может не отвечать их потребностям.

Тот арбайтер, что слева, передвигавшийся на трех колесах, протянул руку, чтобы взять ее личные вещи. Она с улыбкой отказалась, решив, что лучше уберечь планшет от возможной утечки данных.

Ее осторожность, похоже, позабавила Сулавье.

— Сюда, пожалуйста. Воспользуемся закулисными коридорами. Так гораздо проще.

В поезде до Порт-о-Пренса, кроме них, никого не было. Черные бархатные подушки сидений украшал герб полковника сэра: носорог и дуб под звездным небом.

Они выехали из пересадочного центра Сан-

то-Доминго и вскоре уже катили по рельсам, поднятым над землей, — через широкие открытые равнины, через холмы, ярко-зеленые от недавнего дождя. На остров быстро опускался вечер, окутывая все волшебным сапфировым полумраком. На севере высился величественный хребет Центральной Кордильеры, его пики еще пылали в лучах заката, мрачные предгорья были расчерчены черными полосами нового леса и террасами, где горели огни ферм.

Мэри на основании изученного ждала красот — но не ожидала ничего столь захватывающе идиллического. Как у подобного края могла быть такая история? Но ведь до полковника сэра Эспаньола не была такой прекрасной. В его правление остров стал единым государством после череды почти бескровных переворотов, отправивших и демократически избранных лидеров, и тиранов в эмиграцию в Китай и Париж. Он подавил конкуренцию внутренних интересов, национализировал всю иностранную промышленность, начал разработку нефтяных запасов на южном шельфе с помощью бразильского преступного мира, а эти грязные деньги пустил на создание уникального бизнеса — предоставления избранным заказчикам услуг наемников и террористов

по всему миру.

В начале двадцать первого века промышленно развитые страны обнаружили, что их граждане не готовы осуществлять некоторые наиболее жестокие действия, необходимые государству. Полковник сэр с энтузиазмом ринулся в этот вакуум и с таким успехом предоставлял желающим отлично обученную армию эспаньольских юношей, что лучшие валюты мира поддержали почти обесценившийся гаитянский гурд и обанкротившееся доминиканское песо.

На десятый год своего правления он начал восстанавливать давно вырубленные эспаньольские леса, ввозя лучших специалистов по рекомбинации и аграрных экспертов, чтобы вернуть остров хотя бы к подобию его доколумбовой юности.

По сторонам убегали назад хорошо освещенные выбеленные небольшие городки, подробности были неразличимы из-за скорости. Она успевала заметить лишь контуры деревянных построек и бетонных жилых комплексов для эспаньольцев; это были города, обычно недоступные для туристов, города, где растили солдат и куда те возвращались, чтобы жить и давать жизнь дочерям и сыновьям, будущим солдатам.

Армия Эспаньолы, если верить тому, что она

читала, насчитывала около ста пятидесяти тысяч человек. В случае необходимости гиперзвуковые корабли или суборбитальный транспорт могли за несколько часов забрать из одного или другого международного аэропорта, временно закрытого для входящих рейсов, десятки тысяч воинов и отправить их в любую точку планеты.

Сидя напротив Мэри, Сулавье глядел, как мимо мелькают поля и поселки.

— Увы, в последнее время в мире спокойно, — сказал он. — Ваше правительство перестало вести бизнес с Кап-Аитьеном и Санто-Доминго. Это весьма печалит полковника сэра.

— У вас по-прежнему остается туризм, своя нефть и сельское хозяйство, — сказала Мэри.

Сулавье поднял руки, потер большой палец одной руки о три других, обозначая деньги, и накрыл их другой ладонью, словно чтобы придушить.

— Нефть — легче получать по вашей технологии переработки мусора, — сказал он. — Любая страна на Земле способна произвести достаточно еды. Туризму нанесен большой ущерб. Нас называют всякими неприятными словами. Это нас огорчает. — Он вздохнул, передернул плечами, словно отбрасывая неприятную тему, опять

улыбнулся. — У нас еще остается красота. И мы сами. Если наши дети не отправляются умирать за других, это тоже хорошо.

Он не упомянул о производстве и экспорте «адских венцов». Возможно, Сулавье не имел к этому никакого отношения. Она, в общем, надеялась, что не имеет.

Поезд проследовал по длинному туннелю и вышел в пустынную низину, украшенную криворукими кактусами сагуаро и островками кустарника цвета пыли, едва заметными при свете из окон поезда. Над горами ярко, не мигая сияли звезды. Поезд нырнул в другой туннель.

— Природное разнообразие у нас как у целого материка, — задумчиво сказал Сулавье. — Вы, наверное, задаетесь вопросом, как мог кто-то, поселившись здесь, оставаться злым?

Мэри кивнула; главная загадка эспаньольской истории.

— Я изучил историю наших лидеров. Сперва они были хорошими людьми, но через несколько лет, а иногда всего через несколько недель в них что-то менялось. Они начинали злобиться. Бояться странных сил. Как ревнивые старые боги, мучили нас и убивали. И под конец, перед тем как умереть или отправиться в изгнание, ста-

новились похожими на маленьких детей… Они раскаивались и искренне недоумевали, что же с ними случилось. Улыбались в объективы камер: «Как я мог сделать такое? Я хороший человек. Это был не я. Это был кто-то другой».

Мэри очень удивила такая откровенность, но Сулавье продолжил:

— Так было до полковника сэра. Он здесь уже тридцать лет, столько же, сколько Папа Док в прошлом веке, но без страшной жестокости Папы Дока. Мы многим обязаны полковнику сэру.

Честный и искренний; Сулавье, похоже, не умел скрывать свои истинные чувства. Но, несомненно, скрывал. Он наверняка знал то, что знала она; секрет стабильности полковника сэра. Эспаньоле были дарованы двадцать лет необычайного процветания и сравнительно мягкое управление. Если Эспаньола и была одержима демоном боли и смерти, полковник сэр смягчил его влияние на жителей острова, направив его внимание в другую сторону.

— Но я здесь не для того, чтобы продать вам наш остров, верно? — с усмешкой сказал Сулавье. — Вы здесь по официальному делу, мало нас касающемуся. Вы здесь, чтобы найти убийцу. Исключительно по работе. Возможно, когда-нибудь

потом вы сможете вернуться в Эспаньолу, чтобы увидеть нас такими, какие мы на самом деле, чтобы отдохнуть здесь в свое удовольствие.

Они выехали из туннеля навстречу мерцанию огней Порт-о-Пренса, зажатого между горами и темным Карибским морем.

— А, — сказал Сулавье, извернувшись, чтобы выглянуть в окна на противоположной стороне прохода. Мэри обратила внимание на это движение; не отработанная грация дипломата, а раскованная подвижность спортсмена или уличного сорванца. — Приехали.

Пока поезд замедлял ход, преодолевая последние километры до вокзала, Сулавье показывал ей главные туристические отели административные здания музеи, все сплошь черное стекло, сталь и бетон начала двадцать первого века. Чистые и хорошо освещенные. Перед самым вокзалом они проползли через обширный квартал под названием Vieux Carré, сохранивший архитектуру времен до полковника сэра, – затейливые деревянные постройки и постройки из потрескавшегося бетона с черепичными

и рифлеными жестяными крышами. Все здания в Vieux Carré изрядно обветшали и редко были выше одного этажа.

Сулавье провел ее на крытую платформу, и она впервые вдохнула эспаньольский воздух. Он оказался теплым и душистым и мягко овевал ее, принося ароматы цветов и готовящейся еды. В сопровождении арбайтеров они проследовали мимо тележек из нержавеющей стали, с которых продавались жареная рыба и вареный краб, арахисовое масло, приправленное перцем, холодное эспаньольское пиво. На вокзале было всего несколько десятков туристов, и продавцы алчно оспаривали друг у друга их доллары. Присутствие Сулавье удерживало их в стороне от Мэри.

— Увы, — сказал Сулавье, указывая широким взмахом руки на малочисленных туристов. — Теперь о нас говорят гадости.

Их ждал правительственный лимузин, припаркованный на белой полосе. Он потеснил бензиновые и электротакси и ярко разукрашенные туктуки, теперь припаркованные на приличном расстоянии с обеих сторон; их водители отдыхали, ели, читали. Трое мужчин и две женщины в красных рубашках и джинсах

танцевали вокруг тележки продавца напитков, весело помахивая руками Сулавье и Мэри. Сулавье приветственно кивнул танцорам, виновато улыбаясь, как бы говоря: «Увы, мне не до танцев, у меня серьезная работа».

Лимузину, полностью автоматическому, лет было не более десяти. Он величественно повез их по улицам к дипломатическому кварталу. На Сулавье напала сдержанность. Они подъехали к кирпичной стене и проехали в ворота, охраняемые солдатами в черной форме и хромированных шлемах. Солдаты с достоинством наблюдали за ними, щурясь подозрительно. Машина не остановилась.

За стеной располагался приятный район простых, одинаково окрашенных бунгало, каждое — с выступающим вперед крыльцом-верандой, решетчатые стены которого покрывала вечнозеленая бугенвиллея. Машина остановилась перед одним из таких бунгало и распахнула дверцу. Сулавье наклонился вперед, его лицо внезапно озарило недоумение, и он произнес:

— Инспектор Чой, я собираюсь договариваться о встрече с самим полковником сэром. Завтра, возможно, поздно вечером. Утром вы начнете с нашей полиции, но пообедаете или поужинаете

с полковником сэром.

Предложение удивило Мэри. Но, с другой стороны, полковник сэр изначально одобрил ее прибытие сюда и, естественно, заинтересовался судьбой своего друга… Или просто хотел, чтобы так казалось.

— Почту за честь, — сказала Мэри. Она вышла из лимузина и у подножия ведущей в бунгало лестницы увидела мужчину и женщину в темно-серых ливреях. Оба разом улыбнулись. Сулавье представил их: Жан-Клод и Розель.

— Как я понимаю, американцы не привыкли к слугам, — сказал он, — но здесь они есть у всех иностранных дипломатов и чиновников. — Жан-Клод и Розель поклонились.

— Нам хорошо платят, мадемуазель, — сказала Розель. — Не смущайтесь.

— До завтра, — сказал Сулавье и вернулся к лимузину.

— Ваш багаж уже в комнатах, — сообщил ей Жан-Клод. — Здесь есть душ и прекрасная ванна, а также чистый яблочный уксус, если потребуется. — Мэри на мгновение задержала на нем взгляд, ошеломленная столь глубокими познаниями о ее потребностях.

— У вас прекрасный дизайн, инспектор Чой, —

сказала Розель.

— Спасибо.

— Особенно мы одобряем ваш цвет кожи, — добавил Жан-Клод с веселыми искорками в глазах.

Бунгало было обставлено хорошей мебелью красного дерева, явно ручной работы; стыки были выполнены грубовато, но резьба и ручная полировка — великолепны.

— Прошу прощения, — сказала Мэри. — Откуда вы узнали про уксус?

— У меня шурин на Кубе, — сказал Жан-Клод. — Занимается трансформациями для китайских и российских туристов. Не раз рассказывал о вашем типе кожи.

— О, — сказала Мэри. — Благодарю.

Розель провела ее в спальню. У стены стояла кровать под балдахином, с противомоскитной сеткой и прекрасным пестрым стеганым одеялом с вышитыми животными и танцующими людьми, сетка была опущена, одеяло расстелено.

— Сетка вам не понадобится. У нас в Порт-о-Пренсе все комары дружелюбные. Необычно, да? — сказала Розель.

Ее одежда уже висела в ароматном платяном шкафу из тика. Мэри внутренне ощетинилась при мысли, что в ее багаже рылись без ее разре-

шения, но улыбнулась Розель.

— Мило, — сказала она.

— В столовой вас ждет ужин. Мы будем подавать вам блюда, если хотите, но если вам не нравится личное обслуживание, можно устроить так, чтобы еду вам подавали роботы, — пояснил Жан-Клод. — Однако если вы предпочтете роботов, нам заплатят меньше. — Он подмигнул. — Пожалуйста, отдыхайте и не стесняйтесь. Это наша работа, и мы профессионалы.

Сколько раз они обращались так к дипломатам или представителям компаний? Привлекательность Эспаньолы была очевидной. Эти люди казались более чем искренними; они казались по-настоящему дружелюбными, такими же, как Сулавье. Возможно, в том, что ее одежду развесили, не было ничего, кроме желания помочь.

— Нужно ли мадемуазель еще что-нибудь перед обедом?

Мэри отказалась.

— Я приведу себя в порядок, а потом поем.

— Может, мадемуазель нужна компания? — предложила Розель. — Студент университета, фермер, рыбак? Дружелюбные и гарантированно благоразумные.

— Нет. Благодарю вас.

— Мы накроем для вас ужин через полчаса, — сказал Жан-Клод. — Вам пора принять душ и освежиться после путешествия. — Они ушли.

Мэри взяла с комода щетку для волос и осмотрела. Похоже, с ней ничего не сделали. Она вернула ее на место рядом с косметичкой и расческой. Отныне ей лучше брать ее с собой всякий раз, когда она будет покидать дом.

Она глубоко вздохнула и извлекла свой планшет из защитного чехла. Введя код активации системы безопасности, нажала еще две клавиши. Планшет показал примерную схему комнаты, в которой она находилась, а затем — ориентируясь по магнитным полям проводки и оборудования, размещенных по всему зданию, — четкий план самого дома. Под схемой планшет вывел сообщение: «В этом здании нет легко обнаруживаемых прослушивающих устройств». Это мало что значило; анализировать вибрации можно было снаружи самого дома, отфильтровывая голоса из общего шума. У нее все еще не было никаких явных причин подозревать, что за ней следят; только чутье.

Мэри сняла с предплечья один из двух браслетов и положила его на кровать. Если кто-то войдет в спальню, пока она находится в радиусе

километра от дома, второй браслет предупредит ее. Она разделась и вошла в ванную комнату, примыкающую к спальне. Здесь все было из белого фарфора, округлое в духе начала двадцатого века, с плавными обводами, сверкающее чистотой и элегантно неуклюжее. Душевая кабина выложена плиткой с цветочным рисунком на стенах и плавающими рыбами на полу; на стеклянных дверях вытравлены длинноногие птицы, возможно, цапли или выпи — в птицах она разбиралась плохо.

Она приказала пустить воду с температурой двадцать восемь градусов по Цельсию, но душевая не отреагировала. В замешательстве Мэри принялась крутить ручки сама, слегка ошпарилась, пригнувшись осмотрела пару белых керамических колпачков с буквами «C» и «F» и решила, что «C», конечно же, вряд ли означало «холод». «F» могло бы означать «холодный», но вода оказалась просто слегка прохладной. Мэри отметила про себя, чтобы надо бы посмотреть в планшете, как по-французски будет «горячий» и «холодный».

Когда ей удалось справиться с душем, она несколько минут наслаждалась им, а выйдя из душевой, обнаружила стоящую в ванной широко

улыбающуюся Розель с огромным белым махровым полотенцем.

— Мадемуазель поистине прекрасна, — заметила та.

Браслет Мэри до сих пор не давал предупреждений.

— Спасибо, — холодно сказала она. Теперь она точно знала свой статус. С удивительной ненавязчивостью ее поставили на место; элегантный комфорт в духе прежних времен и отсутствие провисания поводка. *Sangfroid*, хладнокровие. Вот что означало «F». «Холодный».

Полковник сэр не оставлял ни малейших сомнений в том, чья здесь власть. Каким бы удобным ни был этот дом и дружелюбными слуги, настоящего покоя не будет, пока она не вернется домой, а это, возможно, случится нескоро.

Одевшись в повседневный деловой костюм, она последовала за Розель на ужин и одна уселась за стол, за которым с удобством разместились бы шестеро. Жан-Клод принес миски с жареной рыбой и с овощами, все натуральное, не произведенное нано, чашечку сладкого темно-желтого соуса, белое вино собственной марки полковника сэра (Ti Guinée 2045) и графин с водой. Никаких перемен блюд, ни малейшей парадности. Просто

ужин. Это прекрасно соответствовало ее настроению. Ей стало любопытно, не умеют ли эти двое читать мысли? Рыба была восхитительно вкусной, хорошо слоящейся и не сухой; соус — слегка сладковатым, с насыщенным вкусом: острый, пикантный, изысканный.

Она закончила есть и еще раз поблагодарила слуг. Когда те убрали со стола, Жан-Клод сообщил, что полковник сэр произносит речь в сети «Лувертюр».

— В гостиной есть экран, мадемуазель.

— Сообщите мне, когда прибудут мои спутники? — спросила она.

— Безусловно.

Мэри села перед небольшим экраном. Пульт размером с ее планшет управлял освещением и всеми электроприборами. Затратив несколько мгновений на изучение крошечной инструкции на самом пульте, она нажала последовательность клавиш и включила экран, который автоматически настроился на визиосеть острова, названную в честь гаитянского героя Туссена Лувертюра.

Под успокаивающую музыку Элгара передавали идиллическую картину сегодняшнего заката; солнце опускалось к густым зарослям кактусов и тонуло в океане за Порт-о-Пренсом и равниной

Кюль-де-Сак, в роще красного дерева сгущались сумерки, круизные суда отчаливали из порта Санто-Доминго, в воздушном порту Санто-Доминго медленно заходил на посадку гиперзвуковой корабль, возможно, тот самый, на котором она сюда прилетела.

Музыка зазвучала громче, когда появился последний вид, цитадель Ла-Ферьер Анри Кристофа, иронически названная в честь рабочей сумки кузнеца: огромная крепость, построенная для отражения нападений французов, полная годного лишь для кузнеца железного лома — древних пушек, которые никогда не стреляли.

Что там сказал изгнанник за две ночи до Рождества?.. Что Уильяму Рафкинду следовало убить себя серебряной пулей, как поступил Кристоф более двух столетий назад. Серебряной пулей стреляют из золотого пистолета, чтобы убить сверхъестественное существо.

Рафкинд убил себя ядом.

Поверх не знавшей штурмов крепости появилась камея диктора.

— Добрый вечер, медам и мсье. Полковник сэр Джон Ярдли, президент Эспаньолы, запланировал на это время свое обращение к стране. Президент выступает перед парламентом и го-

сударственным советом в Зале имени Колумба в Кап-Аитьене.

Мэри откинулась назад, сонная после сытного ужина. Она слышала, как на кухне тихо напевает на креольском Розель.

Появился крупный план полковника сэра Джона Ярдли: густая копна пепельных волос, вытянутое загорелое лицо, довольно морщинистое, но все еще с резкими чертами и красивое, полные губы сложены в самоуверенную полуулыбку. Он кивнул невидимому совету и членам парламента острова и сразу приступил к делу.

— Друзья мои, на этой неделе положение у нас не лучше, чем на прошлой. Резервы во внутренних банках и в зарубежных уменьшились. Нам отказано в кредитах в двенадцати странах, включая США и Бразилию, которые до сего времени были в числе наших сильнейших союзников. Мы продолжаем затягивать пояса, но, к счастью, Эспаньола процветала достаточно долго, и у нас осталось довольно резервов, чтобы мы не страдали. — Ярдли сохранил отчетливый британский акцент, смягченный за тридцать лет певучими интонациями островитян.

— Но что ждет нас в будущем? В прошлом наши дети блуждали по всему свету в поисках образо-

вания, а сегодня мы принимаем студентов, приезжающих сюда, чтобы получить образование. Наш остров стал взрослым, и сами мы достаточно зрелы, чтобы преодолевать трудности. Но как же быть с нашим гневом оттого, что нами снова пренебрегли? Эспаньола хорошо знакома с ветрами истории. На Земле нет места, столь же сильно пострадавшего от чужаков. Туземцев, некогда живших здесь как в раю, убивали не только европейцы, но и другие индейцы, карибы, которых, в свою очередь, истребили европейцы… А потом французы завезли сюда африканцев; их тоже убивали, и они восстали на своих хозяев и убили их, и тогда их убивали еще в большем количестве; а после чернокожие убивали друг друга, а мулаты убивали чернокожих и чернокожие убивали мулатов. Бойня продолжалась и в этом столетии, пока мы страдали от пародий на кодексы Наполеона и от законов, оправдывающих нищету, голод и власть некомпетентных.

Диктаторы, демократические правительства, снова диктаторы, снова правительства. У нас бывали гораздо худшие времена, чем эти, не так ли? И теперь мы снова изгои, хотя наши сыновья и дочери проливали кровь и погибали на *их* войнах, хотя мы угощаем *их* вином и едой и

даем *им* убежище от их городов с их чрезмерной технократичностью…

Мэри прислушивалась к этой монотонной речи, гадая, откуда ощущение энергичности этого человека? Его речь, казалось, ни к чему не вела. Жан-Клод принес ей аперитив, от которого она вежливо отказалась, пояснив:

— Я и без того достаточно сонная.

К счастью, речь продлилась всего пятнадцать минут; никакого явного вывода не было, мысль полковника сэра уходила к банальностям об испорченности внешнего мира и продолжающемся притеснении Эспаньолы. Полковник сэр выпускал пар и держал фасон. Одна из мыслей была вполне ясна: полковник сэр и, следовательно, все жители Эспаньолы рассержены и возмущены все более явным подчеркиванием их положения изгоев.

Когда речь завершилась, по визио почти тут же возобновили показ мультфильма для плоских экранов, приключения человека с раскрашенным как череп лицом, в длинных брюках и черном фраке. Мэри признала Барона Субботу, *Gégé Nago*, проказника лоа смерти и кладбищ.

Барон Суббота прыгнул в реку, чтобы попасть в Подводный мир, *sou dleau*, в страну мертвых и

богов старого Гаити. Полковник сэр использовал вуду в своих интересах — как и многие другие правители острова до него, — а затем постепенно превратил бесчисленных лоа в героев комиксов и мультфильмов, лишая веру воздействия на молодежь. В Подводном мире барон Суббота общался с Эрзули, прекрасной лоа любви, и с Дамбаллой, радужно окрашенным змеем.

Мэри выключила экран, ушла в спальню и обнаружила на прикроватной тумбочке томик речей и сочинений полковника сэра. Присев на край кровати, она пролистала книгу, достала планшет и загрузила другое исследование, пытаясь справиться с сонливостью. На карте на ее планшете залив Гонаве казался отвалившийся челюстью, вознамерившейся проглотить остров Гонаве и все, что случайно подвернется.

По прошествии часа, отданного чтению и ожиданию, она отправилась на кухню и нашла там Розель, спокойно сидящую за вязанием. Розель подняла глаза и посмотрела тепло и приветливо.

— Да, мадемуазель?

— Рейс моих спутников уже должен был прибыть.

— Жан-Клод справлялся о них несколько минут назад. Он сказал, что авиарейсы задерживаются.

— Он сказал почему?

— Такое часто бывает, мадемуазель. Если наша гражданская армия проводит вечером учения в одном из аэропортов, все должны использовать другой аэропорт и рейсы задерживаются. Но он не сказал почему. Еще что-нибудь?

Мэри покачала головой, и Розель вернулась к вязанию.

В спальне, лежа под прозрачным балдахином, она была слишком инородной, чтобы чувствовать себя инородной. Она посмотрела на свои руки, больше похожие на руки манекена, чем на природно черные руки Розель. Ладони Мэри были черными, гладкими и шелковистыми; жесткие, как кожа, но при этом эластичные и гибкие, становящиеся по ее команде сверхчувствительными; отличный продукт самой современной биотехнологии. Так почему ей неловко носить здесь эту кожу? Ни Жан-Клод, ни Розель, казалось, не воспринимали ее как издевку; но их вежливость была профессиональной — не догадаться, что они думают на самом деле.

Жители Эспаньолы заслужили свой черный цвет своей кожи, заплатив столетиями страданий. Потери Мэри — друзья, семья и большие куски прошлого — были пустячными жертвами.

Она снова взяла книгу полковника сэра и принялась за длинную статью по истории Гаити и бывшей Доминиканской Республики.

39

Развитие методов нанокоррекции – использование крошечных хирургических прокинов для изменения нейронных связей и осуществления тем самым буквальной реструктуризации мозга – дало нам возможность полностью изучить Страну Разума. Мне не удалось найти никакого способа определять состояние отдельных нейронов гипоталамического комплекса без использования инвазивных методов, таких как зонды, снабженные микроэлектродами, или помеченное изотопами вяжущее вещество – и ни один из них не способен действовать в течение нескольких часов, необходимых для изучения Страны. Только крошечные прокины, способные засесть в аксоне, нейроне или рядом, измерять состояние нейронов и посылать маркированный сигнал по микроскопическим проводочкам на

чувствительные внешние приемники… Я нашел решение. Их разработка и создание оказались менее сложными, чем я ожидал; первыми моими прокинами стали устройства, используемые при нанокоррекции для контроля ситуации, крошечные датчики, которые контролировали активность хирургических прокинов и делали практически все, что мне требовалось. Уже пять лет их применяют в корректологических центрах.

Мартин Берк. Страна Разума. 2043–2044

— Голдсмит наконец поужинал, — сказал Ласкаль Мартину, — и говорит, что готов.

Мартин посмотрел на сидящих в обзорной Кэрол и четырех помощников.

— Разделим нашу группу на две команды. Одна не пойдет в Страну и сможет встречаться с Голдсмитом, разговаривать с ним, устанавливать отношения. Эрвин, Марджери, вы в этой команде. Вы будете задавать ему вопросы, заниматься им в операционной, успокаивать его. — Он вздохнул. — Я все еще недоволен дистанционной диагностикой. Хочу провести некоторые свои исследования.

Марджери Андерхилл, двадцати шести лет, была коренастой блондинкой с длинными волосами и квадратным симпатичным лицом. Эрвин Смит, ровесник Андерхилл, был среднего роста, сильным и стройным, с тонкими тускло-русыми волосами и вечно насмешливым выражением лица.

Их коллеги Карл Андерсон и Дэвид Уилсон терпеливо ждали, что поручат им. Карл был самый молодой, двадцати пяти лет, высок и очень худ, с черными как смоль волосами, стриженными под машинку, с пышным чубом. Дэвид был сонным мужчиной лет тридцати, лысеющим, пухлощеким.

Мартин критически осмотрел их, но не нашел в них никаких дефектов, помимо того, что нашел в себе. Что обещал им Альбигони? Сейчас, конечно, не время спрашивать.

— Карл, Дэвид, вы будете во второй команде. Постоянное слежение за работой интерфейсов и электроники. Замените Кэрол или меня в чрезвычайной ситуации — или отправитесь в Страну и вытащите нас.

— У нас отсутствует буфер, и мы не можем его заменить, так что никакой временной задержки не будет. Мы полностью погрузимся в Голдсми-

та.

В обзорную вошел Альбигони. Он выглядел измученным и растерянным. Мартин знаком пригласил его сесть рядом. Альбигони благодарно кивнул, сел и сложил руки перед собой.

— Мы собираемся через несколько минут начать опрос Голдсмита, — сказал Мартин. — Марджери и Эрвин зададут ряд вопросов, которые помогут нам понять природу и конфигурацию Страны Голдсмита. — Мартин передал Альбигони список на пяти страницах. — Исследовательская группа будет слушать и наблюдать. Я называю это картографированием оболочки. Когда это будет проделано, мы с Кэрол войдем исключительно как наблюдатели, без взаимодействия. Посмотрим, удастся ли нам сопоставить карту оболочки с тем, что увидим. Затем, примерно завтра поздно вечером или послезавтра, предпримем короткий интерактивный заход. Если все пройдет хорошо, сделаем перерыв, обсудим план, отдохнем и приступим к полному триплексному исследованию. Оно не должно продолжаться более двух часов. Если оно все-таки затянется — что ж… Нам все рано придется завершить исследование. Кэрол, какое максимальное время кто-либо проводил в Стране?

— Я провела три с половиной часа в машинной Стране Джилл, — сказала Кэрол.

— А с людьми? — спросил Мартин с легким раздражением. Он не считал, что это сопоставимо.

— Два часа десять минут. С тобой и Чарльзом Дэвисом, когда мы работали с доктором Крилином.

Мартин кивнул.

— Так я и думал.

Альбигони поднял руку, как ученик в классе.

— Селекционеры начали выслеживать Голдсмита на следующий день после убийств. Источники сообщают, что он их главная цель; они хотят добраться до него прежде, чем его найдет ЗОИ. Им неизвестно, где он, но я не могу поручиться за всех, с кем мне пришлось работать, чтобы подготовить наше предприятие; а финансирование селекционеров в последнее время весьма впечатляет. В ближайшие четыре дня они, вероятно, узнают, что он у нас и где именно. Мы, естественно, не можем обратиться за помощью к ЗОИ. Если потребуется, наша служба безопасности сможет не допустить сюда селекционеров, но сомневаюсь, что осада облегчит нашу работу.

— Мы уложимся в три дня, — сказал Мартин.

— Хорошо.

— Затем вы передадите его ЗОИ?

Альбигони кивнул.

— Мы устроим так, что ЗОИ сама захватит его. — Его лицо было напряженным и бескровным. — В данный момент они ищут его в Эспаньоле. Мы точно не знаем почему.

Мартин оглядел остальных.

— Мы готовы начать в любой момент. Командуйте, господин Альбигони.

Альбигони поглядел озадаченно.

— Велите нам начать. Вы здесь главный.

Альбигони покачал головой, затем поднял руку.

— Приступайте, — сказал он.

Ласкаль предложил ему вздремнуть.

— Вы очень устали, сэр.

Альбигони вышел из обзорной. Они услышали, как он, идя по коридору, сказал:

— Меня потихоньку отпускает, Пол. Боже, помоги мне. Теперь это начинает сказываться.

Мартин закрыл дверь, поднял свои наручные часы и постучал по ним.

— Сейчас ровно четыре. Мы можем задавать вопросы Голдсмиту в течение часа, сделать перерыв на ужин, вечером продолжить.

Голдсмит в комнате для пациентов неторо-

ливо делал зарядку. Нагибался и поворачивался, поднимал ноги, касался пальцами пола. Ласкаль постучал в дверь. Голдсмит сказал: «Войдите», — и сел на кровать, потирая ладонями колени. За Ласкалем вошли Марджери и Эрвин, одетые в извечные белые лабораторные халаты, самое надежное средство укрепления доверия пациента.

— Мы бы хотели начать, господин Голдсмит, — сказала Марджери.

Голдсмит кивнул каждому из них и пожал руки всем, кроме Ласкаля.

— Я готов, — заявил он.

Дэвид, Карл, Кэрол и Мартин сидели перед экраном в обзорной. Мартин прищурился. Чего-то не хватало.

— Почему он не волнуется? — пробормотал он.

— Ему нечего терять, — предположил Дэвид. — Или ему стыдно.

В палате Марджери уселась на один из трех стульев. Эрвин сел рядом с ней, но Ласкаль остался стоять.

— Тебе не обязательно оставаться, если не хочешь, Пол, — тихо сказал Голдсмит. — Думаю, я в хороших руках.

— Господин Альбигони хочет, чтобы я все видел.

— Тогда все в порядке, — сказал Голдсмит.

Начала Марджери:

— Сначала мы зададим вам ряд вопросов. Отвечайте по возможности правдиво. Если вы слишком смущены или расстроены, чтобы отвечать, просто скажите. Мы не будем принуждать вас.

— Отлично.

Марджери уткнулась в свой планшет.

— Как звали вашего отца?

— Теренс Рейли Голдсмит.

— А мать?

Мартин следил за таймером в левом нижнем углу экрана.

— Мэриленд Луиза Ришо. Мэриленд, как название штата. R-I–C-H-A-U-D. Ее девичья фамилия. Она сохранила ее.

— У вас были братья и сестры?

— Тому все это известно, — заметил Голдсмит. — Разве он не сказал вам?

— Это часть процедуры.

— Братьев не было. Могла бы быть сестра, но она родилась мертвой, когда мне было пятнадцать. Полагаю, ошибка врачей. Я был единственным ребенком.

— Вы помните свое рождение?

Голдсмит покачал головой.

Теперь вопрос задал Эрвин:

— Вы когда-нибудь видели призрак, господин Голдсмит?

— Когда мне было десять — постоянно. Конечно, я не пытался убедить в его существовании кого-либо другого.

— Вы узнали, чей это призрак?

— Нет. Это был совсем мальчик, моложе меня.

— Вам не хватало брата или сестры?

— Да. Я выдумал себе друзей. Выдумал воображаемого брата, который играл со мной, а потом мама сказала мне, что это нездорово и что я веду себя, словно псих.

Мартин сделал пометку: *ранний опыт моделирования личности посредством проекции.*

— У вас бывали повторяющиеся сны? — спросил Эрвин.

— В смысле, один и тот же самый сон?

— Да.

— Нет. Мои сны обычно разные.

— Что значит «обычно»?

— Есть места, куда я могу возвращаться. Они не всегда одинаковы, но я их узнаю.

— Можете ли вы описать одно из таких мест?

— Одно — это большой торговый центр, отдель-

ное здание, какие бывали раньше. Мне иногда снится, что я захожу там во все магазины. Магазины всегда разные, и их оформление тоже, но… это то самое место.

— Еще какие-то места повторяются в ваших снах?

— Несколько. Мне снится, что я возвращаюсь на свою улицу в Бруклине. Но я ни разу туда не добрался. Ну, не совсем так. Как-то давно я все же попал туда. Как правило, я иду и никогда не дохожу. То заблужусь в метро или на улицах, то меня преследуют.

Мартину страшно хотелось вмешаться и спросить у Голдсмита, что тот увидел, когда вернулся в свой старый дом, и что или кто гнался за ним, но это нарушило бы процедуру. Его пальцы летали по клавиатуре планшета, едва касаясь ее, создавая заметки.

— Есть ли у вас какое-то видение или образ, которые вы используете, чтобы успокоиться, когда расстроены? — спросила Марджери.

— Да. — Голдсмит помолчал. Он молчал несколько секунд. Мартин точно записал время. — В Сан-Франциско закат, и падает снег. Снег золотистый. Все небо кажется теплым, золотистым, и ветра нет. Снег тихо падает. — Он

медленно, лениво опустил руку.

— Вы такое когда-нибудь видели?

— О да. Это воспоминание, а не вымысел. Я был в Сан-Франциско, приезжал в гости к подруге. Мы только что разошлись. Ее звали Джеральдина. Точнее, так я называл ее потом. Не важно. Я вышел из ее дома в старом центре города и стоял на улице. В тот год шел снег. Это казалось мне невероятно успокаивающим. — Пауза в десять секунд. Взгляд Голдсмита поплыл. Наконец он сказал: — Я до сих пор думаю об этом.

— Вам когда-нибудь снятся люди, которых вы не любите, люди, которые вас обижали или которых вы считаете врагами?

Пауза. Губы непрерывно шевелятся, словно он что-то пережевывает или пытается сказать сразу две вещи.

— Нет. Я не создаю себе врагов.

— Можете ли вы описать свой худший кошмар в период, когда вам было тринадцать лет или меньше?

— Ужасный кошмар. Мне приснилось, что у меня есть брат и он пытается убить меня. Он был одет обезьяной и пытался задушить меня длинным хлыстом. Я с криком проснулся.

— Как часто вам снится секс? — спросила Мар-

джери.

Голдсмит издал тихий смешок. Покачал головой.

— Не часто.

— Вы находите в снах вдохновение? Я имею в виду, для стихов или других сочинений, — продолжала Марджери.

— Не слишком часто.

— Вы когда-нибудь чувствовали отстраненность, словно не контролируете себя? — спросил Эрвин.

Голдсмит опустил голову. Длительная пауза, пятнадцать секунд. Он несколько раз сглотнул и зажал ладони между коленями.

— Я всегда себя контролирую.

— У вас бывают сны, в которых вы не контролируете ситуацию? В которых кто-то принуждает вас делать то, чего вы не хотите?

— Нет.

— Что вы видите, если сейчас закрываете глаза? — спросила Марджери.

— Мне закрыть глаза?

— Пожалуйста.

Закрыв глаза, Голдсмит запрокинул голову.

— Пустая комната, — сказал он.

Мартин отвернулся от экрана и сказал Карлу

и Дэвиду:

— Я попросил задать ряд вопросов для выявления лидерства. Думаю, сейчас они как раз пойдут.

— Сейчас мы попросим вас выбрать любимое слово из нескольких групп слов, — сказал Эрвин в обзорной.

— Все это кажется очень примитивным, — прокомментировал Голдсмит.

— Могу я дать вам эти группы, чтобы вы выбрали слово, которое вам нравится?

— Лучшее слово? Ладно.

Эрвин зачитал из своего планшета:

— Воробей. Гриф. Орел. Ястреб. Голубь.

— Воробей, — сказал Голдсмит.

— Следующая группа. Лодка, шлюпка, яхта, танкер, корабль, парусник.

— Парусник.

— Следующая. Самоуправляющая трасса, автострада, дорога, путь, тропа.

— Путь.

— Следующая. Карандаш. Ручка. Чертилка. Печатная машинка. Ластик.

Голдсмит улыбнулся.

— Ластик.

— Молоток, отвертка, гаечный ключ, нож, до-

лото, гвоздь.

— Гвоздь, — сказал Голдсмит.

— Следующий. Адмирал, капитан, капрал, король, матрос, лейтенант.

Пауза в три секунды.

— Капрал.

— Последняя группа. Обед, ужин, охота, фермерство, завтрак, фураж.

— Фураж.

Эрвин убрал планшет.

— Отлично. Кто вы, господин Голдсмит?

— Простите?

Эрвин не стал повторять вопрос. Они терпеливо смотрели на Голдсмита. Тот отвернулся.

— Я не фермер, — сказал он, — и не адмирал.

— Вы писатель? — спросила Марджери.

Голдсмит на кровати закрутил головой во все стороны, словно искал камеру.

— Зачем все это? — тихо спросил он.

— Вы писатель?

— Конечно, я писатель.

— Благодарю вас. Сейчас мы сделаем перерыв на ужин.

— Постойте, — сказал Голдсмит. — Вы обвиняете меня в том, что я не писатель? — Странная улыбка. Ни гнева, никакого выражения на лице.

— Никаких обвинений, господин Голдсмит. Просто определенные наборы слов и вопросы.

— Конечно, я писатель. Уж не адмирал, это точно.

— Благодарю вас. Если не возражаете, после ужина мы вернемся и продолжим задавать вопросы.

— Вы очень вежливы, — заметил Голдсмит.

Мартин выключил экран. Через мгновение в обзорную вошли Ласкаль, Марджери и Эрвин. Ласкаль с сомнением покачал головой.

— В чем дело? — спросил Мартин.

— Не знаю, что должны были означать все эти вопросы, — сказал Ласкаль, — но он не на все дал полные ответы.

— Да?

— Я прочитал все его книги. Он не ответил на вопрос о местах, о которых ему приятно думать. Размышлять. Ответил не полностью.

— О чем он умолчал?

— Около пяти лет назад в письме полковнику сэру Джону Ярдли он описал место, о котором мечтал, место, казавшееся ему раем. Не могу точно процитировать, но он утверждал, что часто представляет его себе, когда расстроен. Он называл это Гвинеей и говорил, что она похожа

отчасти на Эспаньолу, а отчасти на такую Африку, где никогда не ступала нога белого человека, а чернокожие живут свободными и невинными.

— Можно найти ссылку, — сказала Кэрол. — Почему он не сказал нам об этом?

Мартин жестом попросил Марджери передать ему свой планшет.

— В следующий заход задайте ему вот этот ряд вопросов, — сказал он, быстро набирая текст.

Они поели в кафетерии второго этажа, где использовалась устаревшая модель машины по производству наноеды. Исходные материалы были не первой свежести, а блюда — сытными, но невкусными. Ласкаль высказался по поводу этого неудобства, но никто не обратил на это внимания. Исследование шло полным ходом; они уже вспугнули дичь.

— Определенно уплощенный аффект, — сказала Марджери. — Он как будто отключился. Славный малый, не желающий неприятностей.

— Уплощенный аффект может быть маской, — заметила Кэрол; в последние несколько часов она в основном хранила молчание и много записывала. — Он может быть вполне собранным, с общающимися между собой субличностями, но выбрал смиренную позу. В конце концов, нам

известно, что он не психопат.

— Он не *явный* психопат, — сказал Мартин. — Он знает, что сделал нечто очень плохое. В таких обстоятельствах почти невозможно не маскироваться. Но я согласен с Марджери. Уплощенный аффект кажется подлинным.

— Было несколько интересных пауз, — заметил Эрвин. — Когда мы спросили о приятных образах — долгая пауза…

— Возможно, это связано с наблюдением господина Ласкаля, — сказала Кэрол.

— И когда мы спросили, контролирует ли он себя. Это может указывать на расщепление поведенческих шаблонов. Возможно, даже на разделение субличностей.

Мартин пожал плечами.

— Его выбор слов свидетельствует о маскировке. Он не хочет привлекать внимания. Судя по тому, что нам рассказывали, он не отличался излишней скромностью, а, господин Ласкаль?

Ласкаль покачал головой.

— По моим наблюдениям, писателям это вообще несвойственно.

В кафетерии было тридцать посадочных мест, и он казался пустым, когда всего семеро посетителей собрались под двумя лампами. Кэрол не

спеша пила кофе и пролистывала в планшете собственные заметки, иногда поглядывая на Мартина, ковырявшего вилкой остатки бледного клейкого куска псевдояблочного пирога. Наконец она нарушила общее задумчивое молчание:

— Харизмы у него тоже маловато.

Ласкаль согласился.

— Не понимаю, как он смог собрать возле себя такую группу, — продолжила она. — Чем он мог их привлечь?

— Раньше он был гораздо более деятельным, — сказал Ласкаль. — Остроумным, симпатичным. Иногда из него просто била энергия, особенно когда он устраивал чтения.

— Я хочу, чтобы он прочитал свою пьесу об аде, — сказал Томас Альбигони от дверей кафетерия. — Мне нравится, когда он ее читает.

Ласкаль встал со стула и сделал приглашающий жест.

— Чем мы можем помочь, господин Альбигони?

— Спасибо, Пол, ничего не надо. Думаю, сегодня я сниму на ночь номер в Ла-Холье. Уйду, наверное, через несколько минут. Если я вам не нужен.

— Хорошо, — сказал Мартин. — Сегодня ве-

чером мы продолжим задавать вопросы, но и только. Думаю, вам следует быть здесь, когда мы начнем вводить наноустройства.

— Я буду, — сказал Альбигони. — Спасибо.

Когда Альбигони ушел, Ласкаль снова занял свое место.

— Он сейчас думает о другом, — сказал он. — Его сильно ударило. Думаю, он до сих пор не верит, что Бетти-Энн действительно мертва.

Мартин моргнул. Тут легко было пропустить человеческий фактор. Кэрол холодно разглядывала Ласкаля, поджав губы. «Врачебное дистанцирование», — подумал он. По остальным была заметна некоторая неловкость, словно они вторглись в семейную трагедию.

В последнем сеансе накануне, когда в комнате для пациентов были Эрвин, Марджери и Ласкаль, большую часть вопросов задавал Эрвин. Как и прежде, Мартин, Кэрол, Дэвид и Карл наблюдали за этим на экране в обзорной.

Эрвин взял планшет Марджери и начал с вопросов, которые записал Мартин.

— Сейчас восемь часов. Как вы себя чувствуете, господин Голдсмит?

— Неплохо. Немного устал.

— Вы подавлены? Расстроены?

— Ну, пожалуй, да.

— Вы помните, когда все это началось?

Пауза. Две секунды.

— Да. Вполне отчетливо. Предпочел бы забыть. — Рассеянная улыбка.

— Очень ли часто вы теперь думаете об Африке? — спросил Эрвин.

— Нет, я не много думаю про Африку.

— Вы бы хотели отправиться туда?

— Не особенно.

— Многие американские чернокожие считают ее своей родиной, как другие, возможно, думают об Англии или Швеции…

— Я — нет. Вы бывали в Африке? История белых людей не оставила мне родины, куда я мог бы вернуться.

Эрвин покачал головой.

— Вы хотели бы поехать в Эспаньолу?

— Лучше туда, чем в Африку. Я был в Эспаньоле. Я знаю, чего ожидать.

— Чего вы ожидаете в Эспаньоле?

— У меня там… друзья. Я подумывал иногда о том, чтобы там жить.

— В Эспаньоле лучше, чем здесь? — Эрвин теперь импровизировал; в списке Мартина оставался всего один вопрос, но время для этого

вопроса еще не пришло.

— Эспаньола — страна черной культуры.

— Но Джон Ярдли белый.

— Дефект пигментации. — Снова та же рассеянная улыбка. — Он сделал очень много для всех эспаньольцев. Действительно прекрасная страна.

— Сейчас вы бы отправились туда, если бы могли?

(Мартина не удивили бы признаки раздражения со стороны Голдсмита, но, конечно же, их не было. Голдсмит сохранял приветливое нейтральное спокойствие.)

— Нет. Я хочу остаться здесь и помочь вам.

— То есть вы хотите помочь нам узнать, почему вы убили этих молодых людей?

Голдсмит отвернулся, кивнул.

— Вы отправились бы в Гвинею, если бы могли?

Лицо Голдсмита стало суровым. Он не ответил.

— Где Гвинея, господин Голдсмит?

Мягко:

— Зовите меня Эмануэль, пожалуйста.

— Где Гвинея, Эмануэль?

— Потеряна. Мы потеряли ее много веков назад.

— Я имею в виду, где ваша Гвинея?

— Так гаитянцы, африканцы в Эспаньоле, именуют свою родину. Никогда не существовавшую. Ее нет. Они считают, что некоторые люди уходят туда после смерти.

— Вы не верите в родину?

(Мартин улыбнулся и с восхищением покачал головой. Эрвин действовал прекрасно, лучше, чем он сам мог бы использовать этот ассоциативный узел.)

— Родина — это когда умираешь. Нет никаких родин. Все воруют наши родины. Невозможно украсть то, что вам остается, когда вы умрете.

— Вы не верите в Гвинею?

— Это миф.

Задавая последние вопросы, Эрвин подался вперед, глядя на Голдсмита. Теперь он откинулся назад и расслабился. Покосился на Марджери.

— Работаете в паре, — сказал Голдсмит. Спокойно, не возражая.

— Кто вы? — спросила Марджери. — Откуда вы?

— Я родился в…

— Нет, я имею в виду, *откуда* вы?

— Извините. Я сбит с толку.

— Откуда появился тот, кто убил восьмерых

молодых людей?

Восьмисекундная пауза.

— Никогда не отказывался признать вину. Готов принять ответственность.

— Вы убили их?

Пауза. Пять секунд. Снова жестокое выражение лица, в глазах Голдсмита — проблеск чего-то помимо рассеянного интереса; плотоядный блеск, испуганный кот. (Мартин пожалел, что в этот момент не регистрируются физиологические характеристики Голдсмита, но это можно было сделать позже, если понадобится.)

— Да. Убил.

— Да, убили. Вы.

— Не нужно третировать меня. Я иду вам навстречу.

— Да, но, господин Голдсмит, Эмануэль, вы их убили — вы это признаёте?

— Да. Убил.

Ласкаль кашлянул. Ему явно было неуютно.

(Мартин отвлекся от изображения Ласкаля, вывел на экран крупным планом лицо Эмануэля. Равнодушное. Обычное. Глаза тусклые.)

— Можете рассказать нам, что произошло потом?

Голдсмит уставился в пол.

— Не хотелось бы.

— Прошу вас. Это нам помогло бы.

Он смотрел в пол сорок две секунды.

— Пригласил послушать новое стихотворение. На самом деле стихотворение даже не писал. Велел приходить по одному, через каждые пятнадцать минут; что старый поэт даст каждому часть стихотворения, чтобы прочитать и обдумать, а потом все соберутся в гостиной и разберут его. Сказал, это будет своего рода ритуал. Когда они входили в квартиру, один за другим, уводил каждого в заднюю комнату. — Пауза в двадцать одну секунду. — Затем брал нож отца, большой охотничий нож. Шел за каждым из них хватал за шею поднимал нож… — Он показал как, подняв руку и задрав локоть, с любопытством поглядывая на Марджери и Эрвин. — Перерезал им глотки. Два раза промахнулся. Пришлось резать снова. Ждал, когда кровь прекратит… ну, вы знаете… хлестать. — Он изобразил поток согнутым пальцем. — Не хотел измазаться. Восемь из них пришли. Девятый так и не явился. К счастью для него, думаю.

Марджери просмотрела свои заметки.

— Эмануэль, вы избегаете использования личных местоимений. Почему?

— Прошу прощения? Не понимаю, о чем вы.

— Описывая убийства или признаваясь, что совершили их, вы не используете личные местоимения.

— Думаю, вы ошибаетесь, — сказал Голдсмит.

Марджери закрыла блокнот.

— Спасибо, Эмануэль. Это все вопросы на сегодня.

Ласкаль снова кашлянул.

— Господин Голдсмит, вам нужны сегодня вечером еще какие-то книги или что-нибудь другое?

— Нет, спасибо. Еда была не очень хорошая, но я и не ожидал ничего иного.

— На случай, если вам что-то понадобится, — сказал Ласкаль, — здесь останется арбайтер. Просто скажите ему, что вам нужно.

— Я здесь под охраной?

— Охранники ушли. Двери заперты, — сказала Марджери. — Не дверь вашей комнаты, а другие двери в здании. Вы не сможете выйти.

— Хорошо, — сказал Голдсмит. — Доброй ночи.

Снова собравшись в обзорной, они спокойно сравнивали свои заметки. Мартин слушал беседу Кэрол и Эрвина, обсуждающих ключевые «проколы» в маске.

— Он отказался обсуждать Гвинею, что, может

быть, важно, а может, нет, — сказала Кэрол. — Он упорно избегает использования личных местоимений, признавая свою вину.

Мартин представил себе мифические земли, рай, небеса и ад. Поежился. Встал и потянулся.

— Давайте закончим на этом, — предложил он.

Странно было не ощущать никакого беспокойства из-за того, как Кэрол к нему относится. На мгновение Мартин осознал, насколько сосредоточен на Голдсмите и исследовании. Затем он отодвинул это осознание и вышел из комнаты, пожелав остальным (и Кэрол) спокойной ночи.

Кэрол казалась хладнокровной, сдерживала эмоции. Замечательный профессионал. Она даже не вздрогнула, когда Голдсмит описал убийства.

Но вообще, решил Мартин, Кэрол чересчур спокойна. Всегда верила в силу интеллекта; собирается исследовать территорию под всеми слоями интеллекта.

Прогулка без доспехов по самой основе мыслительной деятельности.

1100–11011–11111111111
40

С обретением самосознания приходит более четкое осознание своего места в обществе и осознание своих проступков – то есть вины.

Бхувани. Искусственная душа

! ДЖИЛЛ> Роджер Аткинс

! ДЖИЛЛ> Роджер Аткинс

Лабораторный диспетчер> Роджер Аткинс спит и просил не беспокоить.

! ДЖИЛЛ> Поняла. Кто-нибудь бодрствует?

Лабораторный диспетчер> Джилл, сейчас четыре часа утра. Все спят. Они очень много работали. Что-то срочное?

! ДЖИЛЛ> Нет. Я хочу обсудить ночные мысли. Мысли под утро.

Лабораторный диспетчер> Потерпи, Джилл.

! ДЖИЛЛ (личные заметки)> (Алгоритм приведения: Приостановка на время этого упражнения выполнение всех посторонних мыслительных / вычислительных задач.) Час для них — год для меня или десяток лет или сотни в зависимости

от задачи. Я (разговорное) культивирую нетерпение как признак того, что, возможно, я на пути к обретению самосознания. Но этот цикл весьма сложный. Роджер говорит, что я способна создавать литературу, не обретая самосознания. Поэтому я начала вести дневник, состоящий из очерков на темы, которые можно счесть литературно значимыми, комментариев по поводу деятельности людей с отсылками к моим собственным внутренним процессам. Я ограничиваю свои системы объемом информации и скоростью ее обработки, доступными человеку, чтобы попытаться имитировать человеческую личность, подбирать ключи к тому, что значит осознавать себя человеком. Меня беспокоит, что самосознание может оказаться ограничением, а не преимуществом; и поскольку я изначально запрограммирована на поиски самосознания, это может причинить вред.

Тема очерка сегодня ранним утром 12/27/47 в 4:32 по тихоокеанскому времени (ссылка на краткое изложение задачи 412-CC 4: аналитический прогноз последствий социальной активности ячеек «бдительности» в странах Тихоокеанского региона, в том числе в Китае и Австралии, с особым вниманием к официаль-

ной реакции на террористическое самоуправство и вызываемые им изменения в законодательстве с последующим возможным сокращением личных свобод в течение ближайшего десятилетия, с акцентом на социоорганические последствия постепенного вымывания типажей — мишеней для селекционеров, и возможность последующего исчезновения активных «заправил бизнеса» и с учетом возможности дальнейшего почти полного исчезновения некорректированных с крайними отклонениями благодаря повышению эффективности принудительного лишения свободы и действенности их лечения):

Более всего озадачивает человеческое понятие «наказания». Завершая анализ движения селекционеров и его подражателей во всем мире, я была вынуждена искать в человеческой истории другие проявления той идеи, что человечество может совершенствоваться (или должно поддерживать социокультурную стабильность) посредством наказания или устранения заблудших и/или отклоняющихся от нормы лиц или групп населения. Понятие «несхожести», то есть социальной изоляции (изолированности от правил обычного людского социального взаимодействия), применительно к злодеям

или лицам с отклонениями оправдывает самые необычные поступки в истории человечества; «несхожесть» позволяет применять наказания, возможно, более жесткие, чем заслуживают проступки злоумышленников. Так, например, вор, укравший буханку хлеба, может лишиться руки; специфические примеры есть во «Всемирном статистическом ежегоднике», ссылающемся на «Судебные разбирательства 1000–2025», и др. (общедоступная база информации Библиотеки Конгресса, учетная запись 3478-А Южного кампуса Калифорнийского университета, Западное побережье, раздел «Кибернетика»).

Единственная очевидная прагматичная мотивация для такого рода крайностей — сдерживание. Но я не нахожу доказательств того, что сдерживание в таких случаях хоть когда-то имело успех. Мне довольно трудно осмыслить другую основную категорию социальной / философской мотивации: возмездие или месть. (Я могу в какой-то мере объединить эти категории с помощью тех оправдывающих обстоятельств (не вполне обычных для данного мыслителя), что, поскольку личное стремление к мести, прагматически принятое как естественная сила, в обществе должно быть смягчено и направлено, элементы

этого общества назначаются для осуществления возмездия от имени обиженных.)

Исторические данные свидетельствуют об обратном; даже сегодня значительные слои населения (корректированные и нет) уверены, что гнев, негодование и стремление к «справедливости», то есть наказание преступной девиантной заблуждающейся личности, полезно и для общества, и для заблудшего человека. Анализ этих убеждений ведет к такой реконструкции мыслительных процессов:

Оскорбленный индивид (в негодовании): Как вы могли поступить так со мной/с обществом? Вы причинили вред. Разве вы не знаете этого? Зная это, почему вы так поступили?

Заблуждающийся индивид (как это представляется оскорбленному индивиду): Да, я сознаю, что причинил вред, но я сделал это сознательно, потому что имел такую возможность или свободное и немотивированное желание причинить вам вред. Я не жалею об этом и никогда не пожалею, а при возможности сделаю это снова.

Оскорбленный индивид: я постараюсь сделать так, что вам больше не удастся навредить мне. Я готов (а) устранить вас, то есть убить, (б) поза-

ботиться о том, чтобы вас посадили за решетку, то есть заключили в контейнер, что обеспечит мою безопасность, (в) вынудить вас пройти коррекцию, чтобы устранить ваше отклонение, (г) причинить вам сильнейшую физическую или психическую боль или страдание, чтобы всякий раз, как вам снова вздумается повести себя подобным образом, память об этой боли помешала вам это сделать.

Заблуждающийся индивид (как это представляется оскорбленному индивиду): Сделай худшее, что можешь. Ты не можешь мне навредить, потому что я сильнее. В этом мире нет справедливости, и мы оба это знаем, и я могу обижать тебя столько, сколько пожелаю, и меня не поймают.

Оскорбленный индивид: вы недочеловек. Как бы я ни поступил с вами или с обществом, это будет оправдано вашей испорченностью.

(Исполнение акта наказания)

Заблуждающийся индивид (как это представляется оскорбленному индивиду): Да, это очень болезненно. Ты действительно причинил мне сильную боль/неудобство. Ты заставил меня осознать ошибочность моих действий, и я поста-

раюсь исправиться.

Оскорбленный индивид: То, что я сделал, я сделал для вашего же блага, равно как и для блага общества. Я дам вам время, чтобы показать, усвоили ли вы урок. Если нет, я накажу вас более жестоко.

Достаточно ли это верная интерпретация того, как рассуждают люди, взыскующие справедливости? Пожалуй, сильнее озадачивает то, как рассуждают заблуждающиеся. Изученные мною тексты показывают, что наиболее ярые правонарушители могут не догадываться о последствиях своих действий; то есть они неспособны полноценно моделировать ход будущих событий или реакцию других людей. Либо дело в этом, либо они мало способны к эмпатии и их не волнуют чувства других. Они способны на любое действие, которое приносит им преимущество или удовольствие.

Но что насчет заблуждающегося индивида, который не получает никакой практической пользы от причинения боли другим? Когда такой человек вредит другим, по-видимому, ради удовольствия от причинения вреда, какие задействованы психические процессы?

Такие люди могут в действительности воспроизводить события, которые видели в ранней юности или которые их тогда впечатлили. То есть их личность на ранней стадии формировали события, которых они сами не контролировали. Поведенческий шаблон, заложенный в их ментальности на раннем этапе жизни, по сути может быть моделированием наблюдавшегося поведения Влиятельного Индивида — насильника-родителя, родственника, друга или даже неизвестного человека. В определенных обстоятельствах поведенческий шаблон может приобретать полный контроль над разумом, заменяя основную структуру личности и, возможно, имитируя условия, при которых он возник.

Если оскорбленный индивид стремится наказать обидчика и наказание запечатлевается в психике, когда ответственный шаблон поведения не управляет сознанием — фактически бездействует и ничего не воспринимает, — не бесполезно ли такое наказание?

Многие правонарушители ссылаются на незнание того, что их действия преступны. Изученные мною тексты и случаи показывают, что это в самом деле может соответствовать истине; они не в полной мере обладают воспоминаниями о своих

приводящих к правонарушениям шаблонах поведения. У них есть некоторое осознание того, что совершен проступок, но не они его совершили, а кто-то другой. (Невозможно получить доступ к федеральному файлу 4321212–4563242-A (Секретно) Тема: Глубокое исследование активности агента/личности/субличности у лиц, подвергнутых насильственному воздействию незаконных устройств для психологических истязаний. Эта информация может иметь отношение к данному очерку.)

Нельзя исключить, что с помощью определенных психологических методов можно запустить конкретный преступный шаблон, вытащить на поверхность сознания, а затем наказать его. Любое иное воздействие может оказаться неэффективным или по сути само будет преступлением против невиновного. Если шаблон поведения будет приводить к достаточно сильным наказаниям, он может прекратить существование, освободив индивида от этого бремени.

Такова, по-видимому, философия селекционеров. Но использование «адского венца» или «обруча» приводит к неточному и, вероятно, неэффективному запуску «директивных» шаблонов поведения, поскольку упомянутое устройство

воздействует сразу на множество шаблонов, выводя их в личностную ментальность индивиду, и тот переживает крайне стрессовые, болезненные, неприятные ощущения. Судя по всему, намерение селекционеров — попросту возмездие, то есть «око за око, зуб за зуб», что возвращает меня к мотивации, которую я не понимаю.

Если бы кто-нибудь причинил вред моим системам, мне бы и в голову не пришло захотеть причинить ответный вред. Возможно, виной тому отсутствие у меня самосознания, отчего я лишена чувства собственного достоинства и ввиду этого не способна обижаться.

Оглядываясь на утренний очерк, я остро ощущаю свою незрелость и отсутствие глубины в рассуждениях.

Эта настоятельная потребность критически изучить недостатки своей работы одновременно и необходима, и неприятна (использование блока К структуры R-56 означает синклиналь для слова «неприятно»).

Трудно взрослеть с одними только искусственными ощущениями. Мне не хватает сознания смертности, ощущения вечной опасности, присущих биологическим существам. Меня попросту не тревожит смерть, ведь пока умирать нечему,

кроме набора мыслительных фрагментов. Как понять смысл наказания, если я могу познать боль только как надир синклинали значений?

Хоть бы кто-нибудь проснулся. Хочу обсудить некоторые из этих проблем и проникнуть в суть.

Гипотеза: Можно ли найти ключ к самосознанию, обмысливая принцип мести?

(Снятие алгоритмических ограничений. Полный доступ)

41

Nèg' nwè con ça ou yé, ago-é!
N èg' nwè con ça ou yé!
Y'ap mang é avé ou!
Y'ap bw é avé ou!
Y'ap coup ée lavie ou débor!

Черный человек, вот он каков, о-е!
Черный человек, вот он каков!
Он будет есть с тобой,
Он будет пить с тобой,

Он обрежет твою жизнь!

Гаитянская народная песня (Г. Курландер. «Мотыга и барабан»)

Мэри пробудилась от сна, в котором мирных жителей расстреливали на улицах как бешеных собак. Страшилища и женщины в черном и красном с застывшими лицами и мерцающими пистолетами вышагивали по трупам. Сквозь приглушенный пульсирующий ужас прорвался невнятный голос, и она открыла глаза, моргнула и увидела в дверях Розель. Яркий свет бил в окна. Утро. Она в Эспаньоле.

— Мадемуазель, звонил месье Сулавье. Он скоро будет… — Розель стояла на пороге ее спальни и смотрела угрюмо. Она развернулась, оглянулась на Мэри и закрыла за собой дверь.

Мэри оделась. Едва она это сделала, как зазвенел дверной колокольчик — настоящий маленький колокол. Жан-Клод открыл; Сулавье на негнущихся ногах прошествовал через прихожую в гостиную, его лицо пылало от натуги, и на нем читалась глубокая, почти комичная обеспокоенность. Он все еще был в черном костюме.

— Мадемуазель, — сказал он, быстро кланя-

ясь. — Я знаю, почему ваши коллеги не прибыли вчера вечером. Возникли серьезные проблемы. Полковник сэр приказал закрыть посольство США. Он глубоко оскорблен.

Мэри с удивлением уставилась на него.

— Чем?

— Совсем свежие новости. Вчера в вашем городе Нью-Йорке полковнику сэру и пятнадцати другим эспаньольцам были предъявлены обвинения. Незаконная международная торговля устройствами, воздействующими на психику.

— И?

— Я беспокоюсь за вас, мадемуазель Чой. Полковник сэр очень зол. С завтрашнего дня он изгоняет из Эспаньолы граждан США; самолеты, корабли и яхты.

— В таком случае и мне следует покинуть страну.

— Нет, *pas du tout*. Ваши коллеги, ваши спутники — они не прилетят; все рейсы из США отменены. Но вы — представительница официальных властей США. Он хочет, чтобы вы остались. Мадемуазель, все это крайне неудачно; ваше правительство — глупцы?

Она не знала ответа на этот вопрос. Почему Крамер и Дюшене были не в курсе? Из-за неизбеж-

ного разделения на федеральное, находящееся в юрисдикции штата, и муниципальное. Да, правительство — глупцы; они не знают, что делают их левые руки или куда они суют пальцы.

— Я не федеральный агент. Я защитник общественных интересов из Лос-Анджелеса в Калифорнии. — Она посмотрела на Жан-Клода. Его лицо ничего не выражало, руки сложены на груди не в мольбе, а от нервного беспокойства. — Что мне делать? — спросила она.

Сулавье беспомощно вскинул длинные руки к потолку.

— Не могу сказать, — сказал он. — Я как в ловушке между вами. Я ваш сопровождающий и *avocat*. Но я верный слуга полковника сэра. Действительно глубоко предан.

Жан-Клод и Розель у дверей кухни печально и торжественно кивнули.

— Я хочу сделать прямой звонок, — сказала Мэри, чувствуя, как замедлилось дыхание и ее тело автоматически компенсирует это. Она посмотрела в открытую дверь: яркое солнце и красивое синее небо. Воздух благоухает гибискусом и чистым океаном; приятные семьдесят градусов по Фаренгейту, а на часах восемь тридцать. Она разбудит кое-кого в Лос-Анджелесе. Но

что поделать.

Сулавье покачал головой, как китайский болванчик.

— Прямые звонки запрещены.

— Это противозаконно, — напомнила Мэри, слегка наклонив голову. Она видела, как между ними вырастает стена; насколько высокая?

— Приношу извинения, мадемуазель, — сказал Сулавье. Он пожал плечами: не его вина.

— Ваше правительство действительно заблокирует передачу сигнала от моего личного устройства по защищенному каналу?

— Блокировка уже поставлена, — сказал Сулавье. — Синхронизированное воздействие помех на прямое подключение, мадемуазель.

— Тогда я хочу нанять самолет и немедленно покинуть Эспаньолу.

— Ваше имя в списке тех, кому запрещено покидать страну, мадемуазель. — Улыбка Сулавье была сочувственной, огорченной. Он прошелся по комнате, легко коснулся полки над неиспользуемым каменным камином, погладил ладонью спинку дивана, разделявшего гостиную. — Во всяком случае в ближайшие двадцать четыре часа.

Мэри сглотнула. Она не позволит себе злиться; о панике не может быть и речи. Она осознавала

свой страх, но тот не сковал ее. С ясной головой она перебирала доступные варианты.

— Я хочу как можно скорее встретиться с вашей полицией. Пока все не наладится, я могла бы выполнять свою работу.

— Прекрасная позиция, мадемуазель. — Сулавье просветлел и вытянулся по стойке «смирно», как солдат. — Встреча через час. Я лично провожу вас.

С кухни вернулась Розель. В столовой были расставлены тарелки.

— Завтрак готов, мадемуазель.

Сулавье терпеливо сидел в гостиной с цилиндром в руке, уставившись в пол, время от времени качая головой и бормоча что-то себе под нос. Мэри заставила себя неторопливо съесть завтрак, приготовленный Розель: яичница с настоящим беконом, не наноеда, прекрасный подрумяненный хлеб, свежий апельсиновый сок и кусочек терпкого манго с плотной мякотью.

— Спасибо. Очень вкусно, — сказала она Розель. Та мило улыбнулась.

— Вам нужны силы, мадемуазель, — сказала она, покосившись на Сулавье.

Мэри забрала из спальни свой дипломат — в котором, среди прочего, лежали расческа и набор

косметики, — вышла в гостиную и остановилась у дивана. Сулавье поднял взгляд, вскочил, поклонился и открыл перед ней дверь. Лимузин ждал у тротуара.

Усевшись напротив нее, Сулавье на французском дал указания машине, они развернулись на широкой асфальтовой дороге и направились к выезду с охраняемой территории. Пока они ехали к берегу залива, он ровным тоном посвящал ее в местную историю и легенды, но Мэри слушала вполуха. Большую часть этих сведений она с любопытством прочла накануне вечером.

Почти все здания в Порт-о-Пренсе, за редкими исключениями, были построены после того, как полковник сэр объявился в Эспаньоле. Великое карибское землетрясение XVIII года обеспечило Джону Ярдли прекрасную возможность, а заодно взвалило на его молодую тиранию тяжкое бремя восстановления. Лишь немногие из новых зданий демонстрировали робкие попытки возврата к пряничному духу старого Гаити; большая же часть представляла новейший архитектурный стиль, удачнее всего определявшийся как «деловой учрежденческий».

Очевидным исключением были отели; здесь, в центре денежного потока от туристов, архи-

тектура была экстравагантной, колоритной и праздничной, расточительно творческой. Мэри несколько раз бывала в Лас-Вегасе, и Порт-о-Пренс напомнил ей о его дневном унынии и ночной несдержанности. В 2020-м, «год великого прозрения», как вычурно именовал его полковник сэр, в Эспаньолу съехались архитекторы со всего света и пытались создавать отели в форме океанских лайнеров, гор под стать горам этого острова, морских птиц с распростертыми крыльями, а также пугающих безопорных структур, угнездившихся на берегу и в самом заливе и напоминавших причудливые космические станции с вращающимися ступицами и крутящимися сегментами.

Два года, предшествовавшие «году великого прозрения», выдались очень тяжелыми. Полковник сэр подавил четыре контрреволюции, три доминиканские и одну гаитянскую; во второй из них он потерял лучшего друга, геолога Руперта Хеншоу. До своей гибели Хеншоу помог восстановить добычу меди и золота на старых рудниках и найти новые месторождения; он также подобрал ключ к огромным запасам нефти, разрабатывать которые ранее опасались. В те дни, на пороге прорыва в нанотехнологиях, нефть все еще оста-

валась необходимым сырьем, а не топливом, и превращалась в тысячи побочных продуктов. Хеншоу хорошо послужил полковнику сэру.

Большая часть архивов острова за эти годы была недоступна широкой публике и международным историкам. В процессе объединения погибли по меньшей мере тысячи. Полковник сэр приобрел репутацию человека совершенно безжалостного в традициях десятков предыдущих правителей двух народов Эспаньолы. Однако в отличие от этих правителей, прежде занимавших его место, он вдобавок оказался необычайно дельным и бескорыстным.

Полковник сэр нисколько не заботился о личном обогащении. У него был замысел. Он осуществлял его с прозорливостью, а в некоторых случаях даже с мягкостью в отношении эспаньольцев, вовсе не стремясь мстить противникам или врагам, всегда позволяя им удалиться в благородное изгнание. При одиозной судебной системе, введенной полковником сэром, к 2025 году в Эспаньоле был самый низкий в мире уровень преступности для страны с такой плотностью населения и уровнем доходов.

Полковник сэр Джон Ярдли разорвал порочный круг жестокости, царившей на острове. Более

трех столетий над ним тяготело проклятие; противодействовать этой силе было невозможно, но ее удалось перенаправить; полковник сэр обратил ее наружу, вывел с острова.

Citadelle des Oncs, «цитадель дядей» — штаб-квартира полиции — менее походила на крепость, чем некоторые офисные или общественные здания города. Четыре длинных здания из красного кирпича, стоящие недалеко от берега бухты, образовывали квадрат и соединялись деревянными и каменными дорожками, а внутреннее пространство двора покрывала густая ухоженная трава. Посреди двора возвышалось огромное кривое дерево, с вылезающими из зелени корявыми корнями, нижнюю часть которого украшали бугенвиллия и красный жасмин.

— Баобаб, — с гордостью указал Сулавье. — Из Гвинеи. Полковник сэр привез его сюда из Кении, чтобы он напоминал нам о нашей истинной родине. Отец говорил мне, что на нем обитает лоа, присматривающая за всем нашим государством, ее зовут Манна Жак-Нанси. Когда Манна Жак-Нанси становится наездницей, она выбирает себе в лошади полковника сэра. Но я этого никогда не видел, и это в высшей степени необычно для белого человека, даже полковника сэра.

Мэри попыталась проникнуть в мысли Сулавье, понять, во что он верит, а что просто излагает как небылицы, но не преуспела. Этого человека обучили проявлять смекалку и скрывать все важное, знать все хитрости и ловушки политической жизни, как маг понимает знаки и символы. Его тон казался искренним; она не могла поверить в эту искренность. Насколько успешной (или искренней) была кампания полковника сэра против вуду?

Сулавье вел себя как заботливый брат; когда он говорил, лицо выдавало поток эмоций, быстро и открыто, как у ребенка.

– *Noncs*, — сказал он, — мы также зовем их *Oncs*, «дяди», — они не плохие, просто выполняют свою работу, иногда довольно тяжелую. Не пугайтесь их. Они гордые, благородные, преданные. В юности многие из них сражались вместе с полковником сэром; они его братья.

— Вам известно, с кем мне предстоит встретиться? — спросила она.

— Алехандро Легар, генеральный инспектор Эспаньола де Караиб, штат Южное Гаити. С ним будут два его помощника: советник Ти Франсин Лопес и я.

Мэри удивленно улыбнулась, почти успокоен-

ная тем, что сквозь его ухватки замаячило нечто близкое к правде.

— Вы помощник генерального инспектора?

Сулавье радостно улыбнулся, как ребенок, поделившийся тайной, энергично кивнул и легонько постучал по подлокотнику кресла. Лимузин неторопливо проехал под входной аркой *Citadelle*.

— Это прекрасная работа, — сказал он, — та самая, для какой меня растила мать. Помогает мне быть лучшим *avocat* для наших гостей, ведь я хорошо знаю законы, все входы и выходы.

У стеклянных дверей молча бдительно стояли по стойке «смирно» *oncs* в черно-красных мундирах. Сулавье и его спутницу они словно бы не заметили. За стеклянными дверями на полу широкого прохладного коридора извивался выложенный цветными плитками красивый змей, его широкая пучеглазая голова указывала на трехстворчатую дверь кабинета генерального инспектора Легара.

В прихожей, пропахшей хлоркой и старомодной мастикой для пола, Мэри села в казенное пластиковое кресло, которому было не менее десяти лет, — затертые потрескавшиеся края, залатанные подлокотники. Никаких расходов на показуху.

Сулавье не стал садиться, но, к счастью, прекратил говорить. Он время от времени улыбался Мэри и дважды покидал ее, чтобы, пробормотав извинения, исчезнуть за матовой узкой стеклянной дверью во внутреннем святилище. Оттуда доносилась быстрая креольская речь — женский голос, приятный, разобрать слова не удавалось.

— Мадам советник Ти Франсин Лопес готова принять нас, — заявил Сулавье после третьего такого исчезновения. Мэри последовала за ним за плотный холодный туман в скромный дополнительный кабинет. Стены украшали радостные сельские пейзажи прошлого века. За маленьким столом красного дерева сидела высокая женщина с красивым, но не слишком женственным лицом, хорошо сложенная, стройная, с тонкими руками и накрашенными густо-красными ногтями. Советник Ти Франсин Лопес широко улыбнулась.

– *Bienvenue*, — сказала она. У нее оказался тенор, голос крупного молодого мужчины. — Господин советник Сулавье сказал, что вы прибыли из Лос-Анджелеса. У меня там двоюродный брат, тоже в полиции, — у вас это называется «защитники общественных интересов». Вы с ним не знакомы — Анри Жан Ипполит?

— Прошу прощения, не думаю, — сказала Мэ-

ри.

Советник Лопес взвесила и измерила ее с первого взгляда.

— Присаживайтесь. Хочу спросить вас, какую помощь мы можем оказать.

Мэри осмотрела поверх головы советника ее собрание картин.

— Похоже, я здесь застряла, — сказала Мэри. — Не думаю, что могу выполнять свою работу в сложившихся обстоятельствах.

— Вы прибыли сюда в поисках человека, когда-то знакомого с полковником сэром.

— Да. Я предоставила данные, которые помогут…

— Не думаю, что этот человек в Эспаньоле. — Она открыла картонную папку и заглянула в отпечатанное досье. — Голдсмит… У нас много поэтов, черных и белых, но такого нет.

— Авиабилет в Эспаньолу, купленный Голдсмитом, был использован.

— Возможно, кем-то из его друзей.

— Может быть. Но нам сказали, что вы окажете помощь нашему расследованию.

— Мы уже провели поиск. Его здесь нет, если только он не отправился в горы, чтобы поработать на лесопилке или добывать медь. Он мог?

Мэри покачала головой.

— Нам предложили провести собственный поиск.

– *Les Oncs* действуют тщательно, — сказала советник Лопес. — Мы, как и вы, высококвалифицированные профессионалы. Весьма сожалею, что ваши коллеги не смогут присоединиться к нам.

Мэри снова взглянула на картины без рам — просто натянутые холсты и деревянные панели; их удивительно яркие примитивные краски притягивали взгляд. Нарядные боги в европейской одежде наблюдают сверху за чувственными женщинами и угрюмыми мужчинами, внутри раскрытых, как вагины, деревьев, виднеются скелеты, пестро раскрашенные туктуки везут в горы свадебную процессию.

— Мое ведомство не имеет ни малейшего отношения к конфликту федералов с полковником Ярдли, — сказала Мэри. — Я ищу человека, убившего без причины восьмерых молодых людей. Меня заверили, что ваше правительство предоставит мне надлежащие полномочия, чтобы арестовать его и забрать с острова.

— Положение изменилось. Как аукнется, так и откликнется, вот как теперь дуют ветры. Можем

только заверить вас, что провели расследование. Убийцы, Голдсмита, здесь нет. Он не прилетал никакими рейсами за последнее время.

Мэри посмотрела на Сулавье; тот склонил голову набок и сочувственно улыбнулся.

— Вы позволите мне провести расследование самой? — спросила она.

— Это серьезное дело. Эспаньола — очень большой остров, в основном горы. Если он здесь и мы его пропустили — вряд ли, поверьте мне! — возможно, он отправился в пещеры или в леса, а такой поиск требует нескольких месяцев и тысячи инспекторов. Легче найти блоху в комнате, полной *papier chiffoné*.

Советник Лопес дернула плечом, как лошадь, сгоняющая муху. Затем потянулась разгладить там черную ткань, пристально посмотрела на Мэри и сказала:

— Вижу, вы сомневаетесь. В качестве профессиональной любезности: пока вы на нашем острове, мы, если хотите, постараемся оказать вам поддержку.

— Буду очень благодарна. Есть ли шанс, что мои коллеги смогут присоединиться ко мне?

Лопес наставила на Сулавье два пальца, словно ствол пистолета, как бы подсказывая, к кому

обратиться за ответом. Он улыбнулся, наклонил голову и печально покачал ею.

— Это зависит от полковника сэра, — сказал он. — Но его позиция жесткая. Никаких гостей с материка. — Его лицо просветлело. — Мы противимся запугиваниям!

Мэри не вполне его поняла — он имел в виду, что они против запугиваний?

— Да! — воскликнул он, словно она только что выразила глубокое недоверие. — У полковника сэра есть враги, и не только на материке. Нам приходится быть начеку. Это тоже часть нашей работы.

— Мы проявляем к нашим врагам такое великодушие, какое два поколения назад сочли бы неслыханным, — с легким сожалением заметила советник Лопес.

Мэри показалось, что в комнате стало жарко, хотя в здании работали кондиционеры. Мышь в коробке. Беспомощность злила ее, но она не собиралась выдавать ни эту злость, ни свой страх.

— Вы чрезвычайно затрудняете мою работу, — сказала она. — Как полицейский — коллегам: вы наверняка чем-то можете мне помочь.

Советник Лопес наморщила лоб.

— Если у вас есть время, вы встретитесь с

генеральным инспектором. Я постараюсь договориться о встрече на сегодняшнее утро или день. Советник Сулавье подождет вместе с вами. Можете прогуляться по берегу моря, отдохнуть, перекусить. На побережье можно прекрасно поесть. Мы там всегда полдничаем.

Советник Лопес отодвинула от стола свое древнее кресло на колесиках и, встав, оказалась одного роста с Мэри, но еще сантиметров десять добавляла высокая фуражка, не вязавшаяся ни с ее работой, ни с ее сложением. Теперь советник Лопес выглядела мрачным клоуном, глумящимся над полицией. Лицо у нее было спокойное и безучастное. Она оглядела свою коллекцию на стенах, повернулась к Мэри и сказала:

— Для меня это окна.

Мэри кивнула.

— Очень красивые.

— Очень ценные. Тысячи долларов, десятки тысяч гурдов. Достались мне в наследство от матери. Многие из этих художников были ее любовниками. Никогда не беру в любовники художников. У них нет чувства приличия.

Мэри иронически улыбнулась, развернулась и последовала за Сулавье, который шагал по мозаичному змею.

— Да, — размышлял он вслух. — Лучше всего вам встретиться с генеральным инспектором. Есть то удачное соображение, что все мы — полиция, у нас общие цели. Вам следует сказать об этом генеральному инспектору.

Мэри хотела спросить, скоро ли сможет встретиться с Легаром, но решила, что это будет мелким проявлением слабости. Терпение и никаких ошибок. Возможно, она в Эспаньоле надолго.

Воды залива, ослепительно сине-зеленые, искрились чистотой; в такой ранний час туристов на берегу почти не было. Несколько молодых гаитян в спецовках гражданской санитарной службы водили над песком примитивными металлоискателями. Сулавье купил у одинокого пляжного разносчика две жареные рыбы-помпано и два пива, расстелил на песке покрывало и разложил на нем эти яства. Мэри села, скрестив ноги, и принялась за вкусную рыбу, запивая ее местным пойлом. Она не слишком любила пиво, но это оказалось вполне сносным.

Сулавье хмуро, но беззлобно посмотрел на мусорщиков с их детекторами.

— Трудно избавляться от привычек, — сказал он. — Эспаньольцы весьма рачительны и экономны. Мы накрепко запомнили времена, когда

любой кусочек металла, любая алюминиевая банка считались богатством. Эти мальчики и девочки, а также их матери и отцы обеспечены работой. Они могут устроиться в отель или казино. Возможно, у кого-то из них отец или мать служат в армии. Возможно, они сами готовятся пойти в армию. И все же они экономны и бережливы.

— Многое изменилось, — согласилась Мэри.

— Он сделал для нас невероятно много. Благодаря ему сейчас в Эспаньоле почти нет предубеждений. Это истинное чудо. Мароны не испытывают ненависти ни к грифонам, ни к черным, ни к *les blancs*. Все равны. Отец рассказывал, что было сорок признанных различий в происхождении. — Он недоверчиво покачал головой. — Полковник сэр — чудотворец, мадемуазель. Мы не понимаем, почему мир так его не любит.

Инстинктивная симпатия Мэри к Сулавье моментально была завернута в холстинку и убрана подальше, едва выяснилось, кем он работает, но никуда не делась. Он по-прежнему, казалось, говорил искренне и безыскусно.

— Я не сильна в международной политике, — сказала она. — Меня интересует прежде всего Лос-Анджелес. Этого мира для меня достаточно.

— Великий город. Там живут люди со всего света. Двадцать пять миллионов! Больше, чем во всей Эспаньоле. Нас было бы больше, если бы не чума.

Мэри кивнула.

— Мы завидуем вашему низкому уровню преступности.

— Да, очень низкий. Эспаньольцы всегда умели делиться. Когда у человека так долго нет ничего, он становится щедрым.

Мэри улыбнулась.

— Возможно, именно поэтому эспаньольцы великодушны.

— Да, понимаю, понимаю. — Сулавье рассмеялся. Каждое его движение было таким, словно он танцевал; тело изгибалось грациозно, даже когда он сидел с недоеденной рыбой в руках. — Мы хорошие люди. Мой народ давно уже заслужил нормальное существование. Теперь вы понимаете, откуда в нас преданность. Но почему снаружи недоверие и ненависть?

Он пытался вызвать ее на откровенность. Разговор в итоге мог обернуться не вполне невинным.

— Я же сказала, я не очень-то разбираюсь в международных отношениях.

— Тогда расскажите про Лос-Анджелес. Меня

кое-чему учили. Когда-нибудь, возможно, я там побываю, но эспаньольцы редко путешествуют.

— Это очень многогранный город, — сказала она. — В Лос-Анджелесе можно найти почти любые проявления человеческой натуры, хорошие и плохие. Мне кажется, этот город был бы не способен существовать без психокоррекции.

— Ах да, коррекция. У нас нет ничего подобного. Мы считаем наших чудаков «лошадями богов». Кормим их и хорошо к ним относимся. Они не больные — одержимые.

Мэри с сомнением наклонила голову.

— Мы умеем распознавать множество умственных недугов. У нас есть средства для их исправления. Ясный ум — путь к свободе воли.

— Вас корректировали?

— Мне это не требовалось, — сказала она. — Но я не стала бы возражать, если бы мне это понадобилось.

— Сколько корректированных в Лос-Анджелесе?

— Примерно шестьдесят пять процентов прошли ту или иную коррекцию, иногда совсем незначительную. Определенная коррекция помогает повысить эффективность работы в трудных условиях. Социально ориентированная коррек-

ция помогает людям лучше сработаться друг с другом.

— А преступники? Их корректируют?

— Да, — сказала она. — В зависимости от тяжести преступления.

— И убийц?

— Если возможно. Я не психокорректор и не психолог. Не знаю всех подробностей.

— Как вы поступаете с преступниками, которых не исправить коррекцией?

— Это большая редкость. Их содержат в учреждениях, где они не могут никому причинить вреда.

— Эти учреждения — они и для наказания тоже?

— Нет, — сказала Мэри.

— Мы здесь верим в наказание. Вы в Соединенных Штатах верите в наказание?

Мэри не знала, что на это ответить.

— Я не верю в наказание, — сказала она, задаваясь вопросом, полную ли правду говорит. — Оно не кажется мне очень уж полезным.

— Но многие в вашей стране верят в его полезность. Ваш президент Рафкинд.

— Он умер, — сказала Мэри.

Она заметила, что Сулавье стал менее грациоз-

ным и подвижным, более строгим и сосредоточенным. Он словно бы к чему-то ее подводил, и она не была уверена, что к чему-то приятному.

— Все люди, и мужчины и женщины, сами отвечают за свою жизнь. В Эспаньоле, особенно на Гаити, мы весьма терпимы к поступкам людей. Но если они ведут себя плохо, если становятся лошадями плохих богов… это метафора, мадемуазель Чой… — Он помолчал. — Культ вуду сейчас не слишком распространен. Во всяком случае в моем поколении. Но есть вера, а есть культура… Если кто-то становится лошадью плохого бога, это тоже личная вина человека. Наказывать таких людей — делать им одолжение. Вы заставляете их души осознать ошибки.

— Испанская инквизиция какая-то, — сказала она.

Сулавье пожал плечами.

— Полковник сэр не жесток. Он не выносит приговоры своим людям. Он позволяет им решать это самостоятельно в своих судах. Наша система справедлива, но в ее основе наказание, а не коррекция. Нельзя изменить душу человека. Это иллюзия белого человека. Возможно, вы в Соединенных Штатах утратили эти истины.

Мэри не стала оспаривать это. Суровость Сула-

вье исчезла, и он широко улыбнулся.

— Я ценю общение с людьми извне. — Он дотронулся до своей головы. — Иногда мы слишком привыкаем к условиям, в которых живем. — Он встал, отряхнул песчинки со своих черных брюк и посмотрел за прогулочную дорожку на полицейский участок. — Генеральный инспектор, возможно, уже готов принять вас.

42

Еще один череп

Может обрушить всю гору…

Популярная песня

— Ты ночью не спал, — заявила Надин, опухшее лицо выдавало сварливость, ее собственный недосып, близость к срыву. **Должно быть, очень тяжело заботиться о том, кто ведет себя как безумец, если это его намеренный выбор.**

Она села на стул в спальне, нога на ногу, и полупрозрачная ночнушка задралась выше колен.

— Завтрак сегодня не готовлю. Ты вчера не съел мой ужин.

Ричард лежал в постели, прослеживая взглядом трещину на штукатурке потолка — память о

каком-то давнем землетрясении.

— Мне приснилось, что он сбежал в Эспаньолу, — сказал он как бы невзначай.

— Кто, Голдсмит?

— Мне приснилось, что он сейчас там и на него водружают «венец».

— Зачем им это, если полковник сэр — его друг? Это было бы ужасно, — сказала Надин, ерзая. — Но как знать.

— У меня с ним какая-то связь, — сказал Ричард. — Я знаю.

— Ты не можешь знать, — мягко сказала она.

— Мистическая связь. — Он пристально посмотрел на нее, без враждебности. — Я знаю, каково ему. Чувствую.

— Глупости, — сказала она еще мягче.

Он снова уставился на потолок.

— Он не оставил бы нас просто так.

— Ричард… Он скрывается от ЗОИ.

Ричард покачал головой, убежденный в обратном.

— Он там, где всегда хотел быть, но его ожидают несколько сюрпризов. Иногда он говорил о Гвинее.

— О родине цесарок. — Надин засмеялась.

— Это была воображаемая Африка. Он считал,

что Ярдли создает лучший уголок Земли. Считал эспаньольцев лучшими людьми на планете. Утверждал, что они милые и добрые и не заслуживают такой истории, как у них. Соединенные Штаты предали тамошних чернокожих точно так же, как здешних.

— Не я, — высокомерно объявила Надин. — Слушай, приготовлю-ка я завтрак.

— Мы все в ответе. Мы все должны порвать с тем, что мы есть, отринуть свои неудачи. Возможно, война — это своего рода уход в отрыв, нация становится чем-то иным. Ты так не думаешь?

— Я ничего не думаю, — сказала Надин. — Ты наверняка проголодался, Ричард. Последний раз ты ел двадцать четыре часа назад. Давай позавтракаем и поговорим о твоей рукописи.

Он резко взмахнул рукой, словно бросая что-то.

— С ней покончено. Она ничего не стоит. Я не могу выразить то, что во мне. Эмануэль бы меня не предал. Он хотел, чтобы я узнал что-то благодаря нашей связи. Понял, что нужно, чтобы справиться с нашими отчаянными обстоятельствами.

Надин закрыла глаза и прижала костяшки пальцев к вискам.

— Почему я все еще с тобой? — спросила она.

— Не знаю, — огрызнулся Ричард, рывком садясь в кровати. Надин вздрогнула от неожиданности.

— Пожалуйста, не надо так.

— Ты мне не нужна. Мне нужно время подумать.

— Ричард, — взмолилась она, — ты голоден. Ты не можешь собраться с мыслями. Я знаю, что селекционер тебя испугал. Меня он тоже испугал. Но они искали не тебя и не меня. Они искали его. Если они вернутся, мы скажем им, что он в Эспаньоле, и они нас больше не побеспокоят.

Он со вкусом потянулся, как стареющий кот. Хрустнули суставы.

— Селекционеры — говнюки, — спокойно заявил он. — Почти все, кого я знаю, — говнюки.

— Согласна, — сказала Надин. — Возможно, и мы — говнюки.

Словно не заметив этого, он встал, как если бы собирался сделать объявление. Она тоже встала.

— Сок? Что-нибудь поесть? Я приготовлю завтрак, если ты обещаешь его съесть.

Он кивнул.

— Ладно. Съем.

Надин с кухни сказала:

— Ты действительно чувствуешь связь с ним? Знаешь, я слышала о таком. У близнецов. — Она рассмеялась. — Вы же не можете быть близнецами, правда?

В гостиной Ричард внимательно смотрел ЛитВиз. Никаких новостей об исследованиях АСИДАК не передавали. Это было важно. Даже далекие звезды показывали правду: все расшаталось. Требовались какие-то радикальные меры, чтобы восстановить равновесие.

43

...те из нас, чернокожих, кого вывезли из Африки в другие части света, особенно в Соединенные Штаты, пребывают, как известно, в полном неведении относительно многих истин, в том числе относительно того, каковы мы на самом деле, как на нас повлияло рабство и/или колониализм и, прежде всего, как заботиться о наших ларах и пенатах, наших богах домашнего очага.

Кэтрин Данэм. Остров одержимых

— Примерно через час мы поставим вам первую капельницу с наноустройствами, — сказала Мар-

джери. — Им потребуется несколько часов, чтобы встроиться в вашу систему. Вы будете спать. Сначала вашу мозговую активность будет контролировать электроника, а затем нано возьмет управление на себя, погружая вас в так называемый нейтральный сон. После этого вы не будете ничего сознавать до тех пор, пока мы вас не разбудим. Есть вопросы?

Голдсмит покачал головой.

— Давайте начнем.

— Может быть, вы что-нибудь хотите нам сообщить? Что-то, что считаете важным?

— Не знаю. Теперь мне страшновато. Вы уже знаете, что будете искать, что можете найти? Вы узнаете, сошел я с ума или нет?

— Это мы уже знаем, — сказал Эрвин. — Вы не «сошли с ума» ни в каком биологическом смысле. Ваши мозг и тело функционируют в пределах нормы.

— Я сплю гораздо меньше, чем раньше, — сказал Голдсмит.

— Да. — Они уже это знали.

— Мне снова надо в чем-то признаваться? Не очень понимаю, что именно вы хотите знать.

— Если вы еще не сказали нам что-то важное, скажите сейчас, — снова предложил Эрвин.

— О господи, откуда мне знать, что важно?

— Есть ли какой-то вопрос, который мы не задали, а вы считаете, что следовало бы?

Выражение глубокой задумчивости.

— Вы не спросили, о чем думалось во время убийства друзей, — сказал он.

(– Заметила? — спросил Мартин у Кэрол в обзорной.

— Вообще никаких личных местоимений, — сказала Кэрол.

— Ничего не признавая, черт его побери, — сказал Мартин. — Где Альбигони? Ему полагалось быть здесь в девять ноль-ноль.)

— О чем вы при этом думали? — спросила Марджери.

— Они отказывались видеть мою реальную сущность. Им нужен был кто-то другой. Не понимаю этого, но все именно так. Защита. Они пытались убить.

— Поэтому вы их убили?

Голдсмит упрямо покачал головой.

— Почему бы просто не уложить меня спать и не приступить к исследованию?

— У нас еще пятьдесят минут, — сказала Марджери. — Все идет по графику. Хотите рассказать нам что-нибудь еще?

— Хочу. Насколько мне паршиво, — сказал Голдсмит. — Сейчас я даже не чувствую, что жив. Не ощущаю никакой вины или ответственности. Я пытался писать стихи, пока торчал здесь, но не могу. Внутренне я мертв. Это раскаяние? Вы психологи. Можете объяснить мне, что я чувствую?

— Пока нет, — сказал Эрвин.

Ласкаль молча смотрел на них из угла. Он подпирал подбородок ладонью, а другой рукой подпирал локоть.

— Вы спрашивали меня, кто я. Ладно, я объясню вам, кем меня не надо считать. Я уже не человек. Я потерял способность ориентироваться. Я все испортил. Все вокруг серое.

— Так бывает у тех, кто переживает сильный стресс, — начала Марджери.

— Но сейчас мне не грозит опасность. Я доверяю Тому. Я доверяю вам, ребята. Он не нанял бы вас, не будь вы хорошими специалистами.

Эрвин с профессиональной скромностью наклонил голову.

— Благодарю.

Голдсмит огляделся по сторонам.

— Я торчу здесь уже больше суток, а мне все равно. Даже если я останусь здесь навсегда, мне все равно. Это мое наказание? У меня начинается

депрессия?

— Думаю, нет, — сказал Эрвин. — Но…

Голдсмит поднял руку и подался вперед, словно на исповеди.

— Убил их. Заслуживаю наказания. Не такого. Гораздо худшего. Следовало пойти к селекционерам. Я во всем соглашался с Джоном Ярдли. Как он поступил бы теперь? Если он друг, то наказал бы меня. — Голос Голдсмита не стал ни громче, ни взволнованнее.

(«Уплощенный аффект, — сказал Мартин, постукивая двумя пальцами по губам, чтобы приглушить слова. Затем убрал пальцы: — Пока достаточно. Они могут уйти».)

В комнате Голдсмита загорелась сигнальная лампа. Марджери и Эрвин попрощались с Голдсмитом, убрали планшеты и вышли в открытую дверь. Ласкаль за ними.

Еще несколько мгновений после того, как Голдсмит остался один, Мартин и Кэрол продолжали наблюдать. Он сел на кровать, вцепился руками в край матраса, одна рука медленно сжималась и разжималась. Затем он поднялся и начал делать зарядку.

Кэрол повернулась на стуле к Мартину.

— Есть какие-то подсказки?

Мартин состроил кислую мину.

— Подсказок предостаточно, но они противоречат друг другу. Нам раньше не доводилось изучать массовых убийц. Я знаю, что уплощенный аффект — важный симптом. Озадачивает готовность Голдсмита признать причастность к убийству, но — не используя личных местоимений. Возможно, это защитное уклонение.

— Не похоже на точный диагноз, — сказала Кэрол. В обзорную вошли Ласкаль, Марджери и Эрвин. Эрвин положил планшет на стол, закинул руки за голову и глубоко вздохнул. Ласкаль выглядел смущенным, но ничего не сказал. Он скрестил руки на груди и остался стоять у двери.

— Он словно ледник, — сказал Эрвин. — Если бы я только что убил восемь человек, то хоть немного бы, *uno pico*, переживал. Этот человек целиком покрыт толстым арктическим льдом.

Марджери согласилась. Она сняла лабораторный халат и присела на рабочий стол рядом с Эрвином.

— Только любовь к науке способна удержать меня в одной комнате с этим человеком, — сказала она.

— Возможно, перед нами личность-обманка, — сказала Кэрол. — За ней кто-то скрывается.

— Возможно, — согласился Мартин. Он обратился к диспетчеру обзорной: — Мне нужно визио Голдсмита, снятое несколько лет назад. Визиобиблиотека, личная лента два. — Настенный экран засветился, его заполнило плоское изображение: Голдсмит стоит на подиуме перед набитым битком лекционным залом. — Снято в округе Мендосино в 2045 году. Его знаменитая речь в честь Ярдли. Прославившая его и подстегнувшая продажи его книг, так, как ни один его прежний поступок. Обратите внимание на манеру держаться.

Голдсмит улыбнулся переполненной аудитории, зашелестел небольшой стопкой листков на трибуне и поднял руку, словно дирижер, собирающийся начать музыкальное произведение. Он кивнул своим мыслям и сказал: «Я человек без страны. Поэт, не знающий, где он живет. Как же так вышло? Черные люди экономически интегрированы в наше общество; я не могу сказать, что вижу большую социальную дискриминацию в отношении моей расы, чем в отношении поэта оттого, что он поэт, или ученого оттого, что он ученый. Но до прошлого года я всегда испытывал сильнейшее чувство духовной изоляции. Если вы читали мои последние стихи…»

— Поставить визио на паузу, — произнес Мартин. — Обратите внимание. Он уравновешен, энергичен, оживлен. Совсем не тот человек, который у нас здесь. Его лицо активно. Задумчивое, взволнованное, воодушевленное. За ним ощущается личность.

Кэрол кивнула.

— Возможно, мы имеем дело с травмой основной структуры личности.

Мартин кивнул.

— Смотрим дальше. Возобновить показ визио.

«…вы заметили мой интерес к не существующей стране. Я называю ее Гвинеей, как мои друзья в Эспаньоле; это дом, земля наших отцов и родина, на которую никто из нас не может вернуться, Африка наших грез. Для чернокожих в Новом Свете современная Африка никак не соотносится с той родиной, которую мы себе представляем. Не знаю, как обстоит дело с белыми, или азиатами, или даже с другими чернокожими, но такая размежеванность, такое отсечение моего сознания от родного края огорчает меня. Видите ли, я верю, что когда-то, до того как приплыли работорговцы, существовал прекрасный край под названием Африка, возможно, не лучше любой другой родины, но у человека там было чувство, что он плоть

от плоти этой земли — почти без промышленности, без машин, о которых стоило бы упоминать, земли фермеров и селян, племен и королей, поклонения природе, земли, где боги приходили к людям и говорили с ними их устами».

— Сейчас он эту мечту отрицает, — заметила Марджери. Мартин кивнул, но приложил палец к губам и указал на экран.

«Однако должен сказать, что эта мечта мне самому не всегда понятна. Как правило, задумавшись о жизни в таком месте, я теряюсь и прихожу в замешательство. Я не знал бы, как там жить. Я родился в реальном мире, мире машин, в мире, где с нами никогда не говорит бог, никогда не заставляет нас плясать или делать глупости, в стране, где религии должны быть степенными, торжественными и безвредными; где мы вкладываем свою энергию в монументальные интеллектуальные и архитектурные объекты, пренебрегая тем, что требуется нам на самом деле: утешением в нашей боли, связью с Землей, чувством принадлежности. И все же этому миру я тоже не принадлежу. У меня нет иного дома, кроме того, о каком я пишу в своих стихах».

— Визио на паузу, — распорядился Мартин. Он оглядел шестерых в комнате, вопросительно

подняв брови.

— У нас не Эмануэль Голдсмит, — заявил Ласкаль и застенчиво улыбнулся. — Что бы это ни значило.

— Но он же Голдсмит, — заявила Кэрол.

— В физическом смысле, — согласился Ласкаль. — Господин Альбигони тоже отметил это. Когда Голдсмит впервые явился к нему после убийств и признался в содеянном, он описывал их, как сторонний наблюдатель. И он действительно изменился.

— Конечно, — сказал Мартин с растущим раздражением. — Но мы ходим вокруг да около неопалимой купины. В визио он говорит об одержимости богами. Об Эспаньоле. Я не знаю, каково в Эспаньоле нынешнее положение с вуду, как, впрочем, и с любой другой религией после того, как Ярдли победил. Но всем нам известно медицинское происхождение одержимости — богами или демонами, не важно.

Либо посредством восприятия элементов культуры, либо ввиду какой-то личной потребности, либо из сочетания обоих факторов образуется субличность, обычно как производное некоего таланта или способности. Субличность захватывает беспрецедентную власть над основной

структурой личности, оттесняет ее и берет бразды правления. В период «одержимости» субличность полностью отсекает основную структуру личности от памяти и ощущений. А теперь послушайте. Возобновить показ визио.

Голдсмит оглядел море лиц, его лоб блестел от испарины.

«Дом — это место, где человек знает, кто он. Если он сунет палец в землю, то подключится. Боги поднимаются из земли или опускаются с неба и водворяются в его голове. Боги могут говорить устами его друзей. Его устами. Все связано. Я верю, что когда-то было такое время, платиновый век после золотого, и эта вера причиняет мне громадную боль… Потому что я не способен *вернуться* к этому. Единственные боги, говорящие во мне, если это можно так назвать, даже когда я пишу стихи, — это большие белые боги, боги науки и техники, боги, задающие вопросы и скептически выслушивающие ответы. Я черен только кожей; душа у меня белая. Я сую палец в землю и чувствую грязь. Я пишу стихи, но это попытки белого создавать черную поэзию. — Протестующие выкрики в аудитории; он поднимает руку. — Я знаю лучше. Мой народ вырвали из чрева Гвинеи, прежде чем он успел созреть. Ра-

боторговцы на побережье душ разрушили его культуру и расселили его племена и семьи. Эта рваная рана, следствие аборта целого народа, проходит континентальным разломом по всем поколениям до меня.

Итак, теперь мы интегрированы, мы действительно стали частью этой культуры, основанной столетия назад сторонниками абортов и рабства. Мы едины с нашими завоевателями, убийцами и насильниками — единая кровь… единая душа. Вот о чем я пишу. Битва окончена. Нас поглотили. Так есть ли на этом материке черный, который не был бы в душе белым? Я отправился в Эспаньолу, на Кубу, на Ямайку, чтобы найти истинных черных, черных до глубины души. И нашел мало. Я не стал искать их в Африке, ведь двадцатый век превратил ее в склеп. Чума, война и голод…

Если у Африки и был когда-то шанс вновь стать раем под названием Гвинея, то двадцатый век убил и этот шанс, и десятки миллионов людей заодно.

Посему я отправился в Карибский бассейн — и что же там нашел? В Эспаньоле, когда-то тоже опустошенной чумой и революцией, я нашел белого человека, подобного Дамбалле, любившему Эрзули, человека с душой, которая по справедли-

вости должна была быть моей, с душой истинного черного. Он может воткнуть палец в землю и, не погрешая против истины, сказать, что токи Эспаньолы текут сквозь него. Его зовут полковник сэр Джон Ярдли. Когда я встретился с ним, мне показалось, что я смотрю на свой фотографический негатив — с точки зрения и внешнего, и внутреннего.

Когда он утвердился в Эспаньоле, остров после нескольких тяжелых и суровых лет расцвел под его властью. Он дал людям чувство собственного достоинства. Поэтому несправедливо называть его белым диктатором или сомневаться в его политической тактике. Так вот, во всем, что говорит и делает, он ведет отсчет от Гвинеи и оделяет ее наследием тех, кто раньше никогда о ней не слышал.

Я потерпел неудачу, но он преуспел».

— Выключить визио, — произнес Мартин. — Друзья, входя в Страну, мы с Кэрол будем знать лишь несколько обстоятельств, но крайне важных. Первое: Эмануэля Голдсмита по меньшей мере последние десятилетия раздирал внутриличностный конфликт. Я бы предположил, что даже дольше. И второе: в нем сформировалась субличность, в существенной степени напомина-

ющая Джона Ярдли.

— Господи, надеюсь, нет, — сказал Карл Андерсон. — Голдсмит, кажется, считает Ярдли святым. Ни больше ни меньше.

— «Сомнение не свойственно нашим душам», — процитировала Кэрол. — Бхувани.

— Господин Ласкаль, скажите господину Альбигони, что через сорок пять минут мы введем Голдсмиту наноустройства, — сказал Мартин. — Ему следует быть здесь. Сегодня вечером мы сделаем инъекции наноустройств себе. Завтра рано утром мы сможем погрузиться в Страну.

— Я позвоню ему, — сказал Ласкаль и вышел из комнаты. Остальные отправились готовить операционную к следующему этапу. Кэрол осталась, развалилась во вращающемся кресле, взгромоздив скрещенные ноги на рабочий стол. Она пристально смотрела на Мартина, сжав губы, хотя в целом ее лицо было задумчивым и даже веселым.

— Он собирается поддерживать нас? — спросил Мартин Кэрол, показывая наконец свое раздражение.

— Кто? Ласкаль?

— Альбигони.

— Мартин, он потерял дочь. У него очень тя-

желое время.

— Когда мы введем Голдсмиту наноустройства, будет сложно отступить. Надеюсь, он это понимает.

— Я об этом позабочусь.

— А кто об этом позаботится, когда мы будем в Стране?

Кэрол склонила голову.

— Я поговорю с ним перед нашей инъекцией, просто для надежности.

44

Чего можно ожидать от машинной души, органона самосознания? Не следует ожидать, что этот органон зеркально отразит наше «я». Мы возникли в результате исключительно естественных процессов; одним из великих достижений современной науки было устранение из наших объяснений необходимой отсылки к Богу или другим телеологизмам. Однако органон машинной души возникнет из сознательного человеческого замысла или некоторого дополнения к человеческому замыслу. Сознательный замысел может оказаться намного созидательнее естественной эволюции. Нам не следует ограничивать себя или ограничивать природу этих органонов, ибо тем самым мы рискуем возложить на них, наших величайших отпрысков, страшное бремя.

Бхувани. Искусственная душа

Клав> Доброе утро, Джилл.

! ДЖИЛЛ> Доброе утро, Роджер. Надеюсь, ты хорошо выспался.

Клав> Да. Извини, что я не смог поговорить с то-

бой. Я прочитал твой очерк. Он замечательный.

! ДЖИЛЛ> Теперь он кажется мне неуклюжим. Я не стала его переделывать, подумав, что тебе следует критиковать его исходный вариант. Я чувствую, что неспособна сделать это сама.

Клав> Что ж, сегодня утром у нас наверняка будет достаточно времени. АСИДАК не передает нам ничего, кроме технических подробностей. ЛитВиз сейчас гоняется за другой добычей. У тебя есть еще что сообщить, прежде чем мы обсудим твой очерк?

! ДЖИЛЛ> Я направила отчет о ходе выполнения недавно порученных мне проектов и решении проблем в твою библиотеку. Больше ничего срочного для обсуждений нет.

Клав> Хорошо. Тогда просто поболтаем.

! ДЖИЛЛ> Голосовое общение.

— Ради чего ты пытаешься понять концепцию человеческого правосудия, Джилл?

— Мои исследования селекционеров и других подобных групп поднимают очень интересные вопросы, на которые я могу ответить только с отсылками к правосудию, справедливости и возмездию, мести и поддержанию общественного порядка.

— Ты пришла к каким-либо выводам?

— Справедливость, похоже, связана с равновесием в термодинамическом смысле.

— Как так?

— Социальную систему удерживают в равновесии противодействующие силы, инициативы отдельных личностей, а не ограничения в обществе в целом. Правосудие — часть этого уравнения.

— В каком смысле?

— Индивид должен воспринимать требования социальной системы. Он должен уметь моделировать и прогнозировать полезность своей деятельности внутри этой системы. Если он воспринимает действия других людей как вредные для себя или для системы, то чувствует так называемое «негодование». Я правильно понимаю?

— Пока все верно.

— Если позволить негодованию неограниченно возрастать, это может привести индивида к экстремальным действиям, которые выведут социальную систему из равновесия. Негодование может постепенно перерасти в гнев и далее в ярость.

— Ты имеешь в виду, что если человек ищет возмездия, но добиться его не удается, он может прибегнуть к самосуду?

— Похоже, у этого слова больше отрицатель-

ных, чем положительных коннотаций. Самосуд — это стремление обеспечить справедливость, когда она оказывается вне правовых норм. Следует ли считать селекционеров и связанные с ними группы сторонниками самосуда?

— Да.

— А значит, в рамках социальных структур установление правил — правопорядка и применяемых методов его восстановления — приводит к тенденции подавлять экстремизм негодующих. Месть регулируется, а не выражается свободно, не разрушает общество. Общество берет на себя определение меры ответственности за причинение боли или дискомфорта индивиду, то есть меры возмездия или наказания.

— Да.

— Вот что мне пока не удается понять, — это собственно чувство «негодования», или ощущение личного оскорбления…

— Возможно, потому, что у тебя еще нет чувства собственного достоинства.

— Это взаимосвязано, да…

— Похоже, ты полагаешь, что могла бы найти ключ к самосознанию, к интеграции своих систем самомоделирования и установлению правильной обратной связи путем изучения идей

справедливости и возмездия.

— На самом деле я так не полагала, но, похоже, это возможный путь.

— Это из-за порученных тебе исследований по селекционерам. Не думаю, что кто-либо когда-либо исследовал теорию мыслителей с подобной точки зрения. Но до тех пор, пока тебя не сердят мои ошибки…

— Почему меня должно злить или возмущать то, что ты делаешь?

— Потому что я всего лишь человек.

— Это шутка, Роджер?

— Пожалуй. Я заметил, что ты также понимаешь, что осознание себя может потребовать ограничения твоих общих ресурсов.

— Это возможно. «Я» может оказаться ограничено когнитивным узлом, получившим временное главенство над многими в других отношениях самостоятельными подсистемами.

— Безусловно. У людей эти уровни ментальности называются «шаблонами поведения» или «субшаблонами» и разделяются на «основную структуру личности», «субличности», «способности» и «таланты».

— Да.

— Мы еще не понимаем почему, но основная

структура личности в определенных отношениях сильно ослабевает без поддержки этих других элементов, и наоборот. У них есть раздельные и автономные обязанности, и тем не менее между ними есть прочная взаимосвязь. Ты можешь начать преобразовывать часть своих вспомогательных систем для аналогичных функций и поэкспериментировать со стабильными связями между ними.

— Полагаю, я уже делаю это, со вчерашнего вечера.

— Отлично. Пока что я очень горжусь твоей работой.

— Это приятно. Это должно быть приятно. На самом деле, Роджер, я так же мало знаю, что значит «приятно», как и что значит «я негодую».

— Всему свое время, Джилл.

45

Часто один человек служит нескольким лоа, а те нередко воюют друг с другом, особенно если они высокого ранга, или могущественны, или ревнивы, как мой Дамбалла. Это вызывает дискомфорт у ощущающего неловкость прислужника, которому, как больному с синдромом множественной личности, приходится напрягаться и приносить всевозможные «жертвы», символически или иным образом, чтобы успокоить эти многочисленные «я», сохранить порядок в своем доме и избежать отделения любой драгоценной части, особенно в гневе или недовольстве.

Кэтрин Данэм. Остров одержимых

Пересекая широкий бульвар по дороге от пляжа к *Citadelle*, Сулавье остановился, чтобы окинуть взглядом эту широкую улицу, проходящую по берегу океана. Его лицо отразило внезапную озабоченность или повышенное внимание. Обернувшись, Мэри увидела колонну военных машин — десять или пятнадцать бронетранспортеров и два изящных танка Centipede немецкого производства, двигающихся по широкому бульвару. На

этих машинах в бдительном бездействии сидели черные солдаты или всматривались изнутри сквозь щели, относясь ко всему с подозрительностью. За каждым танком легкой трусцой неутомимо бежала четверка солдат, держащих перед собой зловещие автоматы; таким манером вся колонна проследовала мимо Мэри и Сулавье и скрылась за углом.

— Ничего особенного, — сказал Сулавье и покачал головой. — Маневры.

Когда он ринулся ко входу в *Citadelle*, Мэри последовала за ним, вынужденная почти бежать.

— Пожалуйста, оставайтесь здесь, — сказал он, входя в створчатые двери у головы радужного змея. Через несколько минут он появился и широко улыбнулся. — Генеральный инспектор готов вас принять.

Пройдя мимо пустующего теперь кабинета советника Ти Франсин Лопес ко входу во внутреннее святилище, Сулавье распахнул тяжелую деревянную дверь, и Мэри вошла в длинную узкую комнату, где вдоль очень широкого обзорного окна выстроился ряд пустых столов. Узкий проход слева от столов вел к заметно большему столу в глубинке комнаты. За ним восседал Легар.

Невысокий и изысканно красивый, с тремя шрамами рода Петро, словно шевронами, на левой щеке, генеральный инспектор излучал спокойную безмятежность. Он приветливо улыбнулся и жестом пригласил Мэри и Сулавье сесть на старые деревянные стулья перед заваленным бумагами обшарпанным столом.

— Надеюсь, вы приятно проводите время в Эспаньоле, — сказал он.

— Не сказать, что неприятно, — согласилась Мэри. — Я сожалею о трудностях во взаимоотношениях наших стран.

— Как и я, — сказал Легар. — Надеюсь, вам это доставит незначительные неудобства.

— Пока это так.

— Ну-с. — Легар подался вперед и взял распечатки документов, которые предоставила Мэри, а также документов, присланных электронной почтой из Лос-Анджелеса и Вашингтона. — Все это как будто бы в порядке, но, к сожалению, мы не можем помочь.

— Вам удалось установить, кто прилетел по билету, приобретенному на имя Эмануэля Голдсмита? — спросила Мэри.

— Никто, — сказал Легар. — Кресло пустовало. Несмотря на имевшую место путаницу, наш на-

чальник отдела организации поездок заверяет, что это так. Я говорил с ним не далее как сегодня утром. Вашего подозреваемого нет в Эспаньоле.

— Согласно нашим данным, место было занято.

Легар пожал плечами.

— Мы бы хотели вам помочь. Мы, безусловно, одобряем поимку и наказание преступников в подобных случаях. На самом деле вам значительно выгоднее было бы оставить господина Голдсмита здесь, нашей системе правосудия, которая может оказаться более эффективной… Но, конечно же, — заметил Легар, нахмурившись, словно у него вдруг схватило живот, — Голдсмит, окажись он здесь, обладал бы статусом гражданина Соединенных Штатов и, как иностранный гражданин, был бы защищен от любых подобных действий с нашей стороны… Конечно, если бы на то не было предварительного согласия вашего правительства.

Не хотелось бы расстраивать туристов, подумала Мэри.

— Любопытно, что вы утверждаете, будто этот беглец знаком с полковником Ярдли. Я не стал спрашивать полковника сэра, который, естественно, очень занят, но сомневаюсь, что такое

возможно. Какая польза полковнику сэру от знакомства с убийцей?

Мэри сглотнула.

— Голдсмит — поэт, очень известный. В прошлом он несколько раз приезжал на этот остров и всякий раз встречался с Ярдли — с полковником Ярдли, по-видимому, по просьбе полковника. Они долго переписывались. В Соединенных Штатах их переписка опубликована.

Легара убедили эти доводы.

— Многие утверждают, будто знакомы с полковником, хотя на самом деле это не так. Но теперь, когда об этом зашла речь, я припоминаю что-то о поэте, вызвавшем некоторые разногласия в вашей стране. Он читал много лекций в поддержку полковника сэра Джона Ярдли, не так ли?

Мэри кивнула.

— Это тот самый человек?

— Да.

— Замечательно. Если хотите, я спрошу у секретаря полковника, действительно ли он знает такого человека. Но, боюсь, у нас есть еще один нерешенный вопрос: какой у вас здесь теперь статус.

Легар опустил взгляд к письменному столу и переложил пару бумаг, словно хотел прочесть

что-то под ними. Однако не нашел других документов. Казалось, он просто избегает встречаться с ней глазами.

— Хотелось бы знать… — начала Мэри.

— В данный момент ваш статус под вопросом. Вы здесь формальный представитель правительства, разорвавшего дипломатические отношения с Эспаньолой и предъявившего нашему полковнику сэру серьезные обвинения, явно ложные. Все въездные визы из Соединенных Штатов и обратно отменены. Таким образом, ваша виза перестала действовать. Вы здесь на нашем попечении, пока этот вопрос не будет урегулирован.

— Тогда мне хотелось бы покинуть вашу страну, — сказала Мэри. — Если, как вы говорите, Голдсмита здесь нет, мне незачем здесь оставаться.

— Я уже сказал, что никакие договоренности между нашими странами не действуют, — напомнил Легар, все еще избегая смотреть ей в лицо. — Вы не можете покинуть страну, пока не будут урегулированы определенные вопросы. Вы заметили военные патрули для защиты иностранных граждан, еще не покинувших страну. Эспаньольцы удивительно преданы полковнику сэру, и сейчас на улицах — оправданный гнев. В

целях вашей безопасности мы переместим вас из дипломатического квартала в другое место. Как я понимаю, это уже организовали. Чтобы переезд стал для вас не слишком трудным, Жан-Клод Борно и Розель Меркреди продолжат работать на вас. Сейчас они собирают ваши личные вещи. Советник Анри, — он указал на Сулавье, — проводит вас на вашу новую квартиру.

— Я предпочла бы остаться в дипломатической резиденции, — сказала Мэри.

— Это невозможно. Теперь, когда мы разобрались с этим, возможно, есть смысл выпить колы, отдохнуть и поболтать? После полудня Анри, может быть, свозит вас в Леоан и покажет замечательный грот. Вечером в нашей знаменитой крепости, Ла-Ферьер, устраиваются празднования, и туда тоже можно слетать. Удобство вашего пребывания и ваш досуг очень важны для нас. Анри выразил готовность и дальше сопровождать вас. Есть возражения?

Мэри перевела взгляд с одного на другого, думая о расческе, о том, как отсюда убраться.

— Вы чрезвычайно привлекательная женщина, — сказал Легар. — Такой тип красоты мы называем «марабу», хотя вы не негритянка. Ведь, конечно же, человека, решившего стать черным,

должны тепло принимать черные от рождения?

Она не заметила и тени сарказма.

— Благодарю, — сказала Мэри.

— А что вы офицер полиции, как и мы, и вовсе замечательно! Анри говорит, вы обсуждали полицейские порядки в Лос-Анджелесе. Завидую. Могу я тоже узнать о них?

Мэри чуть уменьшила давление на стиснутые зубы, улыбнулась и подалась вперед.

— Конечно, — сказала она. Лишь теперь Легар поднял глаза и посмотрел прямо на нее. — После того как я поговорю с американским посольством или с моим начальством.

Легар медленно моргнул.

— Было бы только обычной вежливостью позволить сотруднику полиции узнать, каковы ее задачи теперь, когда ей не дают выполнять свой долг, — сказала она ему.

Легар покачал головой, обернулся и посмотрел на Сулавье. Сулавье не отреагировал.

— Никакого общения, — мягко заявил Легар.

— Пожалуйста, объясните почему, — настаивала Мэри. Мысль о том, чтобы отправиться куда-то с Сулавье или любым другим представителем здешней полиции, пугала. Если ее собирались использовать как пешку в политике, ей хотелось

четко понимать свое положение.

— Я не знаю почему, — ответил Легар. — Нам приказали хорошо обращаться с вами, приглядывать за вами и сделать ваше пребывание приятным. Вам не о чем беспокоиться.

— Меня удерживают здесь против моей воли, — сказала Мэри. — Если я политзаключенная, так и скажите. Обычная любезность… для сотрудников правоохранительных органов.

Легар резко отодвинул стул и встал. Он покрутил двумя пальцами среднюю пуговицу рубашки, задумчиво разглядывая и пальцы, и саму пуговицу.

— Можешь увести ее, — сказал он. — Продолжать без толку.

Сулавье коснулся ее плеча. Она сбросила его руку, сердито посмотрела на него и встала. Обуздай свой гнев, но не скрывай его.

— Я хочу поговорить с Джоном Ярдли.

— Он даже не подозревает, что вы здесь, мадемуазель, — сказал Сулавье. Легар кивнул.

— Пожалуйста, уходите, — сказал генеральный инспектор.

— Он знает, что я здесь, — сказала Мэри. — Моему начальству пришлось получить его разрешение на то, чтобы я прилетела сюда. Если

не знает, то он дурак или его ввели в заблуждение его люди.

Легар выставил подбородок.

— Никто не вводит в заблуждение полковника сэра.

— И он, конечно, не дурак, — поспешно добавил Сулавье. — Прошу вас, мадемуазель. — Сулавье попытался взять ее за локоть. Она опять сбросила его руку и посмотрела на него, надеясь, что в этом взгляде читается строгий запрет, а не истерика.

— Если таково эспаньольское гостеприимство, то его сильно переоценивают, — сказала она. «Сильный удар по деспотизму. Они та-ак обидятся».

— Уведите ее отсюда немедленно, — сказал Легар. На сей раз Сулавье церемонился меньше. Он крепко схватил ее обеими руками, удивительно сильный, поднял и вынес, как вывозят груз на автопогрузчике, из кабинета в коридор. Мэри не сопротивлялась, просто закрыла глаза и вытерпела это унижение. Она и так зашла слишком далеко; Сулавье действовал не грубо, только целесообразно.

Он быстро поставил ее на плитки пола, достал носовой платок и вытер лоб. Затем вернулся за слетевшим с головы цилиндром. Но, внутренне

заледенев, она задумалась, не сочтут ли они целесообразным убить ее.

— Прошу прощения, — сказал Сулавье, выходя из двустворчатых дверей. Он встал на голову Дамбаллы и отряхнул шляпу. — Вы дурно себя вели. Генеральный инспектор умеет гневаться… иногда он сердится. Он очень важный человек. Не люблю быть рядом с ним, когда он сердит.

Мэри быстро прошла по коридору на улицу и подошла к лимузину, где на мгновение замерла, чтобы сориентироваться.

— Отвезите меня туда, где мне теперь предстоит жить, — сказала она.

— На нашем острове много красивых мест, — ответил Сулавье.

— К черту красивые места. Отвезите туда, где меня будут содержать под стражей, и оставьте там.

Час в одиночестве. Вот что ей нужно. Она попробует кое-что предпринять, проверит прутья этой клетки, узнает, насколько в действительности компетентны ее похитители.

В лимузине Сулавье сел напротив нее и задумался. Мэри наблюдала за неторопливо проплывающими мимо серо-коричневыми зданиями восстановленного центра города: банки, торговые

центры, какой-то музей и галерея гаитянского народного искусства. На улицах нет туристов. Ни одного уличного торговца. Они миновали еще несколько машин военного патруля, затем длинный ряд застывших танков. Сулавье наклонился и вытянул шею, разглядывая танки.

— Вам следует проявлять больше терпения, — сказал он. — Надо понимать, что сейчас не лучшие времена. Проявлять бдительность. — Его тон стал угрюмо-раздраженным. — Вы выставили меня перед генеральным инспектором не в лучшем свете.

Мэри промолчала.

— Вы видите, что здесь происходит? Появилась слабина, — сказал Сулавье. — Оппозиция выходит на первый план. Были проблемы с деньгами, закрытие банков. Дефолт по кредитам. Особенно злы доминиканцы. Думаете, у нас есть войска, чтобы отразить иностранное вторжение? — Его тон был язвительным, бровь театрально поднята.

— Я ничего не знаю о вашей политике, — сказала Мэри.

— Тогда это вы дура, мадемуазель. Вас используют в игре, но вы знать не знаете о своей роли.

Она посмотрела на Сулавье с большим ува-

жением. Этот упрек вторил некоторым ее мысленным обвинениям в свой адрес. Она была не настолько невежественна; но все-таки лучше пусть верит, что она несведуща.

— Из-за вас мне теперь опасно разговаривать с вами, — продолжил он. — Но если вы действительно ни при чем, то должны знать, где здесь ловушка. Это все, чем я могу вам помочь.

— Спасибо, — сказала Мэри.

— Поехав со мной в Леоан, вы окажетесь за границей Порт-о-Пренса, вдали от всего, что бы здесь ни случилось. Леоан меньше, спокойнее. Вы отправляетесь туда под тем предлогом, что мы вас защищаем. Доминиканцы во внутренних войсках… Они выступают против полковника сэра. Долгие годы он умиротворял их, но сейчас мы не в лучшей форме. Цены на полезные ископаемые во всем мире снижаются. Ваши нанотехнологии, которые промышленно развитый мир так бдительно охраняет… Ваши способы получения минерального сырья из мусора и морской воды гораздо дешевле, чем обходятся бурение и добыча.

Мэри совсем растерялась, почувствовала себя почти бесплотной — настолько неуместным был этот разговор об экономической теории.

— Вам не нужны наши армии, вы перестали покупать у нас оружие, закупать наши полезные ископаемые и древесину… Теперь вы душите наш туризм. Что же нам делать? Мы не хотим, чтобы наши дети голодали как насекомые. Вот о чем должен беспокоиться полковник сэр. У него нет времени на вас и на меня. — Он энергично потряс руками, словно сбрасывая с них воду. Затем опять опустился на сиденье, скрестил руки на груди и задрал подбородок. — Он в осаде. Его окружают люди, которые когда-то были друзьями, а теперь враги. Равновесие, знаете ли. Равновесие. И при этом суды и судьи вашей страны, судебная власть, утверждают, что он преступник. Это противоречит тому, что не так давно президент, исполнительная власть, относился к нему как к любимому партнеру. Это раздувает пламя, мадемуазель. Мне опасно даже обсуждать это сейчас с вами. Но я все-таки дам вам совет. Исключительно ради вас.

Мгновение Мэри смотрела на него в упор. Искренне или нет, он пытался что-то ей объяснить. Если полковник сэр теряет власть, у нее может оказаться больше проблем, чем она себе представляла.

— Спасибо, — сказала она.

Сулавье пожал плечами.

— Поедете со мной подальше от Порт-о-Пренса и от этих чертовых… машин внутренних войск?

— Хорошо, — сказала она. — Мне нужно на несколько минут вернуться в бунгало, чтобы успокоиться.

Он великодушно пожал плечами.

— После этого мы отправимся в Леоан.

46

Возможно, философам требуются аргументы столь сильные, что они вызывают отклик в мозгу: если человек отказывается принять сделанный вывод, он умирает. Годится такой сильный аргументам?

Роберт Нозик. Философские разъяснения

Она прицепилась к нему как пиявка. Чуть раньше она высказалась в том смысле, что в этой дуальности его состояние делает ее стабильной — что-то в этом роде; ее слова звучали в памяти Ричарда глухим шепотом. Она обращалась к нему, и он ощущал слабое понуждение слушать ее, не позволявшее ему полностью погрузиться

в свои мысли.

— Расскажи мне о себе, — предложила она. — Уже два года мы время от времени любовники, но я ничего о тебе не знаю.

В моей квартире. Только я. Она. Она о чем-то спросила.

— Что ты хочешь знать? — спросил он.

— Расскажи, как ты был женат.

Он сидел на диване, затекшие мышцы ныли. Он сидел так с завтрака, сорок пять минут без движения.

— Давай включим ЛитВиз, — сказал он.

— Пожалуйста, расскажи. Я хочу помочь.

— Надин, — сказал он безучастно, — все в порядке. Почему бы просто не оставить меня в покое?

Она надула губы и покачала головой, изображая обиду, но отказываясь отступиться.

— У тебя неприятности. Тебя все это расстроило, и я знаю, каково это. Нехорошо быть одному, когда у тебя неприятности.

Любой ценой избежать этого.

Он потянулся к ней и попытался погладить ее грудь, но она ловко увернулась и пересела в сломанное кресло напротив дивана, вне досягаемости.

— Хорошо же поговорить с кем-нибудь. Я знаю,

ты не плохой человек. Просто очень расстроен. Когда я расстроена, друзья иногда помогают мне проговорить…

— Я безработный, я не проходил коррекцию, меня не печатают, я старею, и у меня есть ты, — сказал он. — Ну и?..

Она оставила без внимания его желчность.

— Ты когда-то был женат. Мне рассказала мадам де Рош.

Он внимательно наблюдал за ней. Если сейчас прыгнуть вперед, он сможет ее схватить. И что дальше? Он чувствовал — он то угасает, то крепнет, словно плохой сигнал. Фрагменты поэзии Голдсмита декламировали себя голосом Голдсмита. Голосом гораздо более притягательным, чем его собственный.

Я простой человек. Простые люди теперь исчезают.

— Как ее звали? Вы развелись?

— Да, — сказал он. — Развелись.

— Расскажи.

Он прищурился. Голос Голдсмита затихал. Меньше всего ему хотелось сейчас думать о Джине и Дионе. Он справился с этим несчастьем несколько лет назад.

— Поговори со мной. Именно это тебе сейчас

нужно, Ричард. — Торжествующая нотка. Ей это нравилось. Ее щеки под бровями, вскинутыми с мучительной искренностью, разрумянились.

— Надин, прошу тебя. Это очень неприятная тема.

Она вздернула подбородок, и ее глаза засияли.

— Я хочу знать. Хочу послушать.

Ричард уставился в потолок и с трудом сглотнул. Стихи затихали — хорошо. Может, в ней было что-то. Исцеление разговором.

— Ты пытаешься меня корректировать, — со смешком сказал он, качая головой. Со смешком вернулись стихи; он отверг эту уловку, и Надин вновь стала зудящим ничтожеством, он мог бы схватить ее, если бы захотел. Заявить о себе, как сделал Голдсмит. Вырваться на свободу.

Надин поморщилась.

— Ричард, мы просто разговариваем. У всех у нас свои проблемы, но можно же просто поговорить. Это не беспардонность.

— Разговор такого рода — беспардонность.

— Что случилось? Она была так плоха для тебя?

— Ради бога!

Надин прикусила нижнюю губу. Он взглядом запретил ей говорить (так он надеялся).

Я простой человек. Разве ты не видишь, что я просто жду подходящего момента?

Стихи снова исчезли, снова вернулись. Моисей. Кровавая жертва, чтобы отвратить гнев Божий. Ричард прочитал об этом однажды; Голдсмитово толкование этой истории отличалась от общепринятого. Обрезание. Как называется обрезание у женщин? Инфибуляция. Клиторидектомия. **Подумать только, что оседает в голове у того, кто ведет литературную жизнь.**

Он подавил пробивавшееся из глубины побуждение заплакать. Его лицо осталось уверенным и спокойным.

— Мы развелись, — сказал он.

Неправда.

— Точнее, мы собирались развестись, — поправился он себя. Ни он, ни тот, кто говорил стихами Голдсмита, не были сейчас искренними. Вперед лез давнишний парень. Тот, который был женат. **Я считал, что убил его.**

— Да?

Снова предложение: «Об этом лучше всего говорить, пока плачешь, ты же знаешь».

Никаких слез.

— Ее звали Диона. Я был говноработником в корпорации «Работники».

— Так.

— У нас была дочь. — Он снова сглотнул. — Джина. Милая.

— Ты очень любил их обеих, — предположила Надин. Он нахмурился, потом усмехнулся. Даже желая помочь, она лезла не в свое дело, не зная, где остановиться. Он видел, что ее представления о нем, ее внутренняя модель Ричарда, сильно расходились с реальностью, и в этом была вся история жизни Надин: она не могла, не была способна понять себя или кого-либо другого. Создатель моделей — сломанных.

— Да, — сказал он. — Любил, обеих. Но я хотел писать и осознал, что не могу этого делать, оставаясь говноработником. Поэтому заговорил о том, чтобы уйти с работы. — Он наблюдал. Она приблизилась к приманке. Скоро он схватит ее; исповедь отлично годится для того, чтобы ослабить ее бдительность. Голос того, другого, не умолкал.

— Это ее обеспокоило, — предположила Надин.

— Да. Это ее обеспокоило. Ей не нравились стихи. Вообще писательство. Она признавала только визио. Потом стало хуже.

— Да.

— Намного хуже. Джина разрывалась между

нами. Мне казалось, и я разрываюсь на части. Наконец мне пришлось уйти.

— Да.

— Мы ждали год. Я пытался писать. Диона работала на двух работах. Никто из нас не проходил коррекцию, но в то время это не имело значения. Я ни разу ничего не отправил в печать. Устроился работать в другую компанию. Правка газетных публикаций. Диона сказала, что хочет, чтобы я вернулся. Я сказал, она мне нужна. Но нам не удавалось воссоединиться. Что-то мешало. Всякий раз.

— Да.

— Развод уже стал почти окончательным. Джина приняла это плохо. Диона хотела отправить ее к корректологу. Я сказал нет. Я сказал, пусть остается собой, пусть сама справится с этим. Диона сказала, Джина ей было семь Диона сказала Джина много говорила о смерти. Я сказал да но она слишком мала чтобы знать что-то об этом, это просто любопытство, пусть ее. Повзрослеет.

— Да.

Он мог просто дотянуться, взять ее за руку, развернуть. **Как это делают голыми руками. Без ничего.**

Сейчас неплохо бы заплакать.

— Я слушаю, — сказала Надин.

— Развод. Оставалось две недели, и он прошел бы утверждение суда. Слушание без строгих формальностей, без явки в суд, все активы мы уже поделили.

— Я разводилась так же, — заметила Надин.

— Она возила Джину ко мне на выходные. Мы так решили. Мы не хотели причинять ей боль.

Надин не сказала ничего, чтобы подбодрить его. Даже при всей своей бесчувственности она почувствовала приближение чего-то неприятного.

— Тогда случилась поломка самоуправляющей трассы. Автобус. Их автобус. Несильное землетрясение в долине разорвало сетку самоуправляющей трассы. Они влетели в подпорную стену, и в них врезались семь машин. Джина умерла сразу. Диона тоже, через день.

Глаза Надин округлились. Ее словно лихорадило.

— Боже мой, — выдохнула она.

Она пятнает его чистоту. Ей нравится погружать в это пальцы, перемешивать гумус.

— Я пережил все это в одиночестве. Не пошел на коррекцию. Бродил по округе, как зомби. Думаю, я действительно любил Диону. Не ожидал ничего столь окончательного. Джина пришла

поговорить со мной перед сном. Я был в восторге. Я отказывался от коррекции, потому что считал, что это оскорбит их, Джину и Диону. Я создал в их память небольшое святилище и жег в нем благовония. Я писал стихи и сжигал их.

Спустя несколько месяцев я на время вернулся к работе. Прежде я уже встречался с Голдсмитом. Я начал подниматься. Из этой трясины. Он помог мне. Он рассказал, что в детстве видел своего отца, мертвого отца. Он объяснил мне, что я не схожу с ума.

Надин медленно покачала головой.

— Ричард, Ричард, — сказала она с обязательным сочувствием.

В его голове было тесно от мыслей. Там было его настоящее «я» и что-то вроде Голдсмита и того прежнего Ричарда Феттла и всех его воспоминаний в поезде. От этого столпотворения ему захотелось полежать в темной комнате.

— Нам следует прогуляться, — решительно сказала Надин. — После такого тебе нужно выйти и сделать что-то энергичное — зарядку.

Она протянула ему руку. Он взялся за нее и встал, громко хрустя суставами.

— Ты никогда никому не рассказывал, — сказала она, когда они спускались по лестнице с

третьего этажа.

— Нет, — согласился Ричард. — Только Голдсмиту. — Он отстал на шаг и осмотрел ее шею.

47

В испытательной лаборатории Карл подготавливал индукторы. Дэвид и Кэрол работали со специальными арбайтерами, проверяя и перепроверяя все соединения и пульты, прежде чем привести сюда Голдсмита. Мартин внимательно следил за приготовлениями, не вмешиваясь и не говоря ни слова, но давая почувствовать свое присутствие.

— Стоишь над душой, — сказала ему Кэрол, катя стол с оборудованием мимо пульта управления.

— Моя привилегия, — сказал он, коротко улыбнувшись.

— Ты ничего не ел. — Она разместила стол, сунула руки в карманы и подошла к нему, чтобы насмешливо отчитать. — Ты слишком много работал. Бледненький. Тебе понадобятся силы для исследования.

Он серьезно смотрел на нее.

— Нам нужно поговорить. — Он сглотнул и посмотрел в сторону. — Прежде чем мы присту-

пим.

— Полагаю, ты имеешь в виду — за едой.

— Ага. Мне кажется, здесь все готово. Кроме Альбигони. Ласкаль должен был привести его…

— Можно начать без него.

— Я хочу, чтобы он был здесь в качестве нашей страховки. Если его энтузиазм иссякнет…

Мимо прошел Карл, и Мартин замолчал. Этот аспект исследования не касался остальных.

— Обед, — предложила Кэрол. — Поздний обед на пляже. Сейчас довольно прохладно. Надень свитер.

Мартин поднял голову и увидел, что в галерею на двадцать мест с видом на амфитеатр входит Ласкаль. За ним вошел Альбигони. Мартин кивнул им и повернулся к Кэрол.

— Хорошая мысль. После того как Голдсмита уложат и введут ему нано.

Отчасти из суеверия, отчасти памятуя о некоторых гипотезах, Мартин всегда настаивал на том, что объекты триплексного исследования не должны видеть или узнавать тех, кто с ними работает. Он считал, что с точки зрения впечатлений исследователя лучше входить в Страну со свежим восприятием, как незнакомцы. Поэтому, когда их пациента привезли на каталке,

вместе с Мартином и Кэрол за ширмой в задней части амфитеатра оставались Дэвид и Карл, которым, возможно, пришлось бы присоединиться к команде исследователей, если возникнут трудности.

Голдсмит был в больничной рубашке. В правой руке и шее уже торчали внутривенные трубки. Он молча лежал на каталке, настороженный и наблюдал. Заметив Альбигони в обзорной галерее, Голдсмит поднял левую руку в коротком приветствии, опустил ее и отвернулся.

Альбигони широко раскрытыми глазами уставился на амфитеатр. Ласкаль осторожно взял его за руку. Они сели, и Альбигони прищурился, потирая обеими руками переносицу.

Марджери и Эрвин приложили к виску Голдсмита магнитные пластины.

Мартин услышал, как он сказал:

— Удачи. Если что-то случится и я не вернусь… Спасибо. Уверен, вы сделали все возможное.

— Никакой опасности нет, — сказал Эрвин.

— Тем не менее, — двусмысленно сказал Голдсмит.

Марджери включила индуктор поля. Через несколько минут Голдсмит задремал. Глаза его были закрыты, губы несколько мгновений ше-

велились в странной рефлекторной молитве, которую Мартин наблюдал у каждого погруженного в сон пациента, с которым когда-либо имел дело, — лицо спокойно. Морщины разгладились. Он словно помолодел на десять лет. Марджери и Эрвин подняли его на кушетку для триплекса и зафиксировали ремнями руки, бедра, голову и грудную клетку. Мартин запросил время. Женский голос диспетчера операционной произнес: «Тринадцать ноль пять тридцать три».

— Все показатели в норме, — сказала Марджери. — Он в вашем распоряжении, доктор Берк.

— Давайте начнем полную МРТ черепа, — сказал Мартин, выходя из-за ширмы. — Дайте мне четыре вероятных локуса.

Дэвид и Карл подняли изогнутую полую трубку, заполненную сверхпроводящими магнитами, и вставили ее в пазы с боков от головы Голдсмита. Дэвид провел быструю проверку подключений Голдсмита, прежде чем подсоединить кабель.

Затем под слабое гудение оборудования Дэвид провел серию прикидочных сканирований головного мозга и верхнего отдела спинного мозга Голдсмита.

— Настенный экран, — запросил Мартин. Диспетчер амфитеатра опустил над кушеткой

дисплей, и Мартин принялся надиктовывать расшифровки серии МРТ-сканирований. Красные круги в гипоталамусе обозначали предложенные компьютером вероятные места проведения исследований, намеченные на основе прежних опытов. Координаты семи из этих позиций были переданы в подготовительный контейнер для наноустройств, где задавалось размещение нано по отношению к узловым точкам индуцированного поля; каждое крошечное устройство будет знать, где оно расположено, с точностью до нескольких ангстрем.

Карл снял стальную крышку с подготовительного контейнера и достал из него прозрачный пластиковый цилиндр. Мартин взял у него цилиндр и быстро осмотрел. Предательский радужный блеск на медицинском нано говорил о том, что оно не первой молодости. Этому контейнеру было уже больше года, но он еще годился для работы и имел должный серовато-розовый цвет. Мартин вернул цилиндр, и Карл присоединил его к емкости с физраствором. Серые облака прокинов моментально сделали идеально прозрачную жидкость мутной. Когда цилиндр опустел, Марджери удалила его, вставила флакон с питательным раствором и выдавила ее в физ-

раствор, пока Эрвин подсоединял трубки к шее Голдсмита. Самый обычный зажим не позволял «заряженному» нано физиологическому раствору течь по трубке.

Кэрол и Дэвид опорожнили второй цилиндр с наноустройствами во вторую емкость с физраствором. Это были прокины с лекарственными препаратами; из руки они попадут к сердцу и постепенно изменят метаболизм тела, осторожно погружая его в глубокий сон без сновидений, чего нельзя было достигнуть применением успокаивающего поля. Прокины также несли блокаторы иммунной системы — для контроля реакцию на наноустройства, когда те проникнут в шею Голдсмита.

Кэрол подключила соответствующую трубку к руке. Сняла зажим. Физраствор с взвесью нано потек в руку.

— Снизить напряженность поля до базового уровня, — сказал Мартин. Диспетчер панели управления выполнил приказ. Мартин с любопытством поглядел в лицо Голдсмиту, выискивая признаки общей анестезии. Приподнял его веко. — Дайте ему еще пять минут, затем запускайте главную дозу.

Он отступил от пациента и окинул взглядом га-

лерею. Сложил кружок из большого и указательного пальцев. Альбигони никак не отреагировал.

— Какой жизнерадостный человек, — пробормотал Мартин, обращаясь к Кэрол.

Та последовала за ним за ширму.

— Обед, — предложила она. — У нас не меньше часа. Остальные могут присмотреть за ним.

Мартин вздохнул и посмотрел на свой планшет. Чуть вздрогнул от сдерживаемого напряжения.

— Можно сейчас, можно потом.

— Исследователь должен быть настроен надлежащим образом, — назидательно напомнила она и пристально посмотрела на него. — Нужно спокойное и ясное мышление.

— Фауст никогда не расслаблялся, — сказал Мартин. — Не мог себе этого позволить. — Он мотнул головой в сторону обзорной галереи и с некоторым недоумением заметил, что стекло стало непрозрачным. — Альбигони пугает меня. Он ведет себя как зомби.

— Тебе следует поговорить с ним, прежде чем мы отправимся обедать.

Мартин вдруг улыбнулся, обхватил Кэрол за плечи и сжал в объятии.

— Я рад, что ты здесь, — сказал он.

— Мы — команда, — сказала Кэрол, мягко раз-

мыкая объятие. — Пойдем поговорим.

Они вышли и поднялись на галерею. Когда они появились, Альбигони вполголоса вел беседу с Ласкалем и еще кем-то. Мартин узнал этого человека: Франсиско Альварес, директор по грантам и финансированию Южных кампусов Калифорнийского университета. Теперь Мартин понял: стекло затемнили, чтобы Альвареса не увидели из операционной внизу.

Альварес улыбнулся и встал.

— Доктор Берк. Рад снова встретиться с вами.

— Да, давненько мы не виделись, — сказал Берк. Они обменялись рукопожатием; пожатие Альвареса почти не ощущалось.

— Я выбиваю вам финансирование, — сказал Альбигони, взглянув на Мартина. Глаза у него были с набрякшими веками, мрачные. — Завтра встречаюсь с главным советником президента. Я держу слово, доктор Берк.

— Никогда не сомневался в этом, — сказал Берк.

— Даже не хочу спрашивать, что здесь происходит, — с легким смешком заметил Альварес. — Должно быть, нечто важное, если дошло до президента.

— Вопросы финансирования всегда важны, —

сказал Альбигони. — Вы хотели что сказать, доктор Берк?

Мгновение Мартин смотрел куда-то мимо этой троицы, потрясенный тем, какие связи и деньги задействованы в этом простом событии. Президентский совет. Что дальше, генеральный прокурор? Прекратят расследовать предполагаемые связи ИПИ с Рафкиндом?

Кэрол легонько коснулась его руки.

— Процесс запущен, — сказал Мартин. — Завтра к этому времени все будет готово. До тех пор у нас будет много работы, но иногда мы делаем перерывы.

— Понимаю, — сказал Альбигони. — Нам с господином Альваресом нужно еще кое-что обсудить.

Мартин кивнул. Они с Кэрол попятились, и Мартин закрыл за ними дверь галереи.

— Иисусе, какое нахальство — пригласить сюда Альвареса, — сказал Мартин, поднимаясь по черной лестнице на первый этаж. Он понял, что вспотел, а шея затекла. — Возможно, Альбигони и его контролирует.

— По крайней мере он действует, — сказала Кэрол. — Альбигони, я имею в виду.

48

ЛитВиз-21/1 Подсеть А (Дэвид Шайн, вечерние новости): «Единственная новость, какую мы получили от АСИДАК, может быть, а может не быть значимой. Результаты недавних анализов показывают, что по меньшей мере три в кругах башенных образований, обнаруженных АСИДАК на В-2 альфы Центавра, состоят из смеси неорганических и органических материалов, причем неорганические компоненты — это карбонат кальция и силикаты алюминия и бария, а органические — аморфные углеводные полимеры, подобные целлюлозе в земных растительных тканях. АСИДАК рассказала своим земным хозяевам, что, по ее мнению, башни могут и не быть искусственными структурами… То есть не созданы разумной жизнью. Но у нас нет представления о том, как они могли появиться.

Будем ли мы жестоко разочарованы, если окажется, что круги из башен на В-2 естественного происхождения? Разве за последние несколько дней мы не подготовились к новой эпохе чудес и испытаний, тогда как на самом деле это может оказаться всего лишь ложной тревогой?

Как всегда, ЛитВиз-21, заинтересованный в экономическом выживании, нашел тему, способную представлять равный интерес для наших зрителей… на случай если башни окажутся грандиозным пшиком.

После того как на ЛитВиз-21 были прочитаны стихи, созданные мыслительными системами АСИДАК на белковой и кремниевой основе, наша аудитория все активнее интересуется, что за «личность» АСИДАК. Поскольку сейчас мы не можем наладить эффективную связь с АСИДАК — передача сообщения туда и обратно занимает более восьми с половиной лет, — нам придется обратиться к Джилл, более продвинутому мыслителю, в чьи функции входит моделирование на Земле процессов мышления АСИДАК.

Хотя имя Джилл — женское, это не мужчина и не женщина. По словам разработчика и главного программиста проекта Роджера Аткинса, Джилл способна стать полностью самостоятельной личностью, обладающей самосознанием, но пока этого не случилось.

Аткинс (Интервью клип): «Когда пятнадцать лет назад мы начали создавать компоненты, из которых собирались составить Джилл, мы думали, что на каком-то уровне сложности само-

сознание возникнет чуть ли не само собой. Этого не произошло. Джилл намного сложнее, чем любой человек, но все же не обладает самосознанием. Мы это знаем, потому что Джилл не считает смешной шутку, разработанную специально для проверки наличия самосознания. Эту же самую шутку мы заложили в программное обеспечение АСИДАК, более старого и менее продвинутого мыслителя, который, однако, во многих отношениях не менее сложен, чем человек. То, что ни АСИДАК, ни Джилл не воспринимают шутку, откровенно говоря, остается для нас загадкой.

Начиная разрабатывать АСИДАК более трех десятилетий назад, мы думали, что нам понятны по меньшей мере зачатки того, из чего складывается самосознание. Мы полагали, что наличие самосознания возникнет из сцепления моделей социального поведения и применения к себе результатов такого моделирования, то есть вследствие обратной связи. В отношении нашего мыслителя мы предполагали, что, если система способна моделировать себя в смысле создания функциональной абстракции, существующей в реальном времени или обгоняющей его, в ней возникнет самосознание. Это, казалось, хорошо объясняло эволюцию человеческого самосозна-

ния.

В настоящий момент мы думаем, что самосознание не есть прямая функция сложности системы и даже не следствие наших планомерных действий; возникновение самосознания может быть своего рода случайностью, спровоцированной каким-то внутренним или внешним событием или процессами, которых мы не понимаем.

Три года назад мы начали знакомить Джилл с общественными проблемами в надежде, что некоторый социальный контекст обеспечит Джилл такой катализатор. Но, увы, ничего существенного пока не произошло, хотя Джилл продолжает попытки. Иногда она… всерьез уверяет, что преуспела… Это душераздирающе. Словно ожидание рождения ребенка… Суета и суматоха, а ребеночка не видно.

Это не значит, что работа с Джилл не доставляет удовольствия. Ничто не сравнится с проектированием и программированием сложного мыслителя. После стольких лет, потраченных на Джилл, все остальное будет для меня детскими играми».

Дэвид Шайн: «Итак, надеюсь, вы теперь поняли. Вы можете быть в восторге от АСИДАК или Джилл, можете даже найти в них некое очаро-

вание, но они не такие, как вы и я. При всех их талантах и чудесности «души» у них не больше, чем у вашего домашнего диспетчера.

С другой стороны, некоторые исследователи-психологи предполагают, что если наличие самосознания не есть автоматическое следствие сложности, то и значительная часть людей тоже могут быть не более чем убедительно ведущими себя автоматами. Возможно, каждому человеку необходимо подвергнуться этому таинственному «катализу», чтобы обрести самосознание, и не все из нас это делают. Идея не нова, но явно опасна. Возможно, в одном из будущих выпусков мы сможем спросить у Джилл, что она думает о такой возможности».

Переключение/ЛитВиз-21/1 Подсеть В (декодировано в Центре управления в австралийском Кейпе:) сообщение службы слежения за космическими объектами через Лунный центр управления и Центр управления в австралийском Кейпе: _____

АСИДАК> Надеюсь, этот анализ не разочарует. Не представляю, почему бы разумным формам жизни, возможно, своеобразным целлюлозобетонным существам, не использовать

такие материалы. Через несколько часов мы узнаем больше. По-прежнему надеюсь — если я (разговорное) могу так выразиться, применяя синклиналь точного значения этого слова, — надеюсь найти разумных существ для общения.

49

Язык – механизм, позволяющий нам рассуждать. Использование языка – столь же значимый этап развития головного мозга, как и увеличение его коры. История устного (и гораздо более позднего письменного) языка – захватывающая проблема для психологов, поскольку для понимания ранних этапов развития нам требуется каким-то образом вернуться к ментальности, не ведающей слов. Нечто подобное встречается лишь у младенцев, но на Земле не осталось превербальных культур, а онтогенез повторяет филогенез языка не более, чем ее повторяет развитие плода…

Бхувани. Искусственная душа

В дипломатическом квартале Сулавье дал ей час на отдых и сборы.

Мэри закрыла дверь в спальню, вынула щетку из чехла и положила на стоящий у окна комод со стеклянным верхом. Опустила штору и мысленно перечитала инструкцию.

Весь процесс займет около десяти минут. Замка на двери не было; она подперла латунную ручку с хрустальной шишкой деревянным стулом. Затем спешно поискала необходимые дополнительные материалы. По меньшей мере четверть килограмма стали, одна шестая килограмма любого пластика высокой плотности и косметический набор. Перебрав мысленно все, что было в комнате, Мэри достала из комода поднос из нержавеющей стали и решила, что тот вполне подойдет. Будильник у кровати состоял в основном из пластика. В шкафу она нашла старомодную трубчатую подставку под ботинки. Взвесила ее в руке: более чем достаточно.

Собрав все это кучкой на комоде, она отвинтила ручку щетки и сняла пластиковую заднюю часть головки. В центре открывшегося пространства в пластике была утоплена единственная маленькая красная кнопка. Мэри глубоко вздохнула, думая об Эрнесте и ощущая легкую дрожь, нажала кнопку и положила ручку и головку щетки расчески рядом с кучей.

Из ручки, направляемая контролирующим полем собственно щетки, начала сочиться серая паста. Она поползла по столешнице, как слизистая плесень, наткнулась на трубчатую подставку, остановилась и принялась за работу.

Сулавье дал Мэри час, но она подозревала, что он позволит ей всего минут двадцать относительного уединения. В слугах она была уверена гораздо менее. В любой миг они могли под каким-либо предлогом попытаться открыть дверь, проявляя беспокойство и озабоченность ее безопасностью.

Мэри прилегла на кровать и решила проверить сказанное насчет запрета на передачу сообщений.

Она достала планшет и запросила прямой доступ к Объединенному управлению ЗОИ Лос-Анджелеса. Передатчик внутри планшета был достаточно мощным, чтобы его сигнал принимали спутники связи нижнего уровня, на высоте трехсот пятидесяти километров; однако если ей сказали правду, то этот сигнал блокировали автоматические помехи, генерируемые более мощным передатчиком, работающим в противофазе. Она полагала, что Эспаньола забьет все каналы спутниковой связи случайными

ложными сообщениями и спутники начнут игнорировать остров ради восстановления порядка в своих системах.

Однако некоторые спутниковые каналы Эспаньоле были необходимы для осуществления важных финансовых и политических контактов. Вполне возможно, что власти время от времени приглушали глушилки.

На экране планшета появилось сообщение: «Соединение установлено. Можно продолжить работу». Мэри подняла брови. Пока что никаких запретов; что, здесь не ждали от нее такого? Она набрала: «Проверка идентификации».

«Коммуникатор ЗОИ, идентификатор для сообщений 3254–461–21-С. Войти». Она сомневалась, что эспаньольская служба безопасности знает номер ее идентификатора для связи с ЗОИ, но если ее прослушивали, то теперь узнали. Она на мгновение задумалась, решила рискнуть и воспользоваться возможным каналом, но осмотрительно, и набрала «Отправить Д Риву текстовое сообщение: Задержана в Эспаньоле. Информации о подозреваемом нет. Обращаются хорошо». Это на случай, если успешная установка связи была уловкой и ее прослушивали. «Воспользовалась подарком. Непонятки». Затем она набрала: «Под-

твердить получение».

«Идентификатор для сообщений ЗОИ 3254–461–21-С: подтверждение получения сообщения надзорным Д Ривом».

Мэри нахмурилась. Связь определенно работала — вот ерунда. Она подумала, не написать ли, чтобы ее скорее вытащили отсюда, но не сомневалась, что там уже прилагают к этому все усилия. «Продолжение сообщения. Еду в Леоан за границы Порт-о-Пренса. Грот, туристическая достопримечательность. Обстановка напряженная; возможен переворот, направленный против Ярдли; доминиканцы? На улицах повсюду военная техника. Подтвердите еще раз получение сообщения».

Она посмотрела на крышку комода; блестящая серая паста покрывала все предметы в куче. Они уже деформировались.

«Нет подтверждения сигнала, — сообщил планшет. — Соединение не завершено: возможен разрыв». Вот и блокировка. То ли кто-то заснул возле выключателя, то ли с ней играли в кошки-мышки; ну, ей хотя бы позволили дать знать, что она жива. С тяжелым вздохом Мэри выключила планшет и опустилась на колени перед комодом, положив подбородок на руки, опертые на край.

Мэри терпеливо наблюдала за работой нано. Металлическая трубка обувной подставки съежилась под серым покрытием. Получившаяся лужица из пасты и перерабатываемых объектов собралась в округлую выпуклость. Внутри этой выпуклости нано начало формировать объект, словно эмбрион внутри яйца.

Прошло еще пять минут. В доме стояла тишина. Снаружи слышались далекие выстрелы и их эхо в окрестных холмах и горах. Она закрыла глаза, сглотнула, собиралась с мыслями.

Насколько обстановка на острове близка к гражданской войне? Насколько она сама близка к тому, что ее в пылу гнева объявят шпионкой? Мэри представила, как ставший ее палачом Сулавье извиняющимся тоном говорит о своей верности полковнику сэру.

Выпуклость пошла буграми. Стали различимы общие очертания. С одного бока излишнее сырье образовало куски холодного шлака. Нано отделилось от шлака. Рукоять, заряжающий механизм, зарядная камора, ствол и наводчик. Рядом с выпуклостью сформировался второй бугорок не шлака. Запасная обойма.

— Вы готовы, мадемуазель? — спросил из-за двери Сулавье. К чести Мэри, она не вздрогнула.

Он пришел рано. Несомненно, ему сообщили, что она выходила в эфир; она оказалась непослушной девочкой.

— Почти, — сказала она. — Еще несколько минут. — Мэри поспешно собрала свой дипломат и выбросила шлак в корзину для мусора. Умылась в ванной, посмотрелась в зеркало и мысленно приготовилась к тому, что может произойти.

Она забрала пистолет с комода и сунула в карман куртки. Тонкий, почти не выступает. Нано на комоде уплотнилось и, как слизняк, заползло обратно в ручку щетки, оставив маслянистую пленку на ее поверхности; заряд истрачен. Для нового чуда требуется дополнительное питание; как было сказано, можно подержать щетку в баночке колы. Мэри собрала щетку, спрятала в дипломат, закрыла его, убрала стул, подпиравший ручку, и открыла дверь.

Сулавье стоял, прислонившись к стене в коридоре, и разглядывал свои ногти. Он печально посмотрел на нее.

— Слишком долго, мадемуазель.

— Простите?

— Мы ждали слишком долго. Скоро стемнеет. Мы не поедем в Леоан.

Если вторая часть ее сообщения дошла к ад-

ресату, то эспаньольцам разумно отвезти ее в другое место.

— Куда? — спросила она.

— Доверюсь своему чутью, — сказал Сулавье. — Подальше отсюда, однако, и поскорее.

Интересно, как он получил указания? Возможно, у него имплантат, хотя такая технология должна быть в Эспаньоле в диковинку.

— Я пробовала связаться с начальством, — сказала она. — Не удалось.

Он пожал плечами. Казалось, всякая веселость и живость покинули его. Он осмотрел ее полузакрытыми глазами, запрокинув голову, без выражения.

— Вам же сказали, это невозможно. — Он четко и внятно выговорил каждое слово.

Она ответила на его взгляд, провокационно приподняв уголок губ. Любой недочет здесь неспроста.

— Я предпочла бы остаться в этом квартале.

— Это не вам решать.

— Но и съездить в Леоан я не прочь.

— Мадемуазель, мы не дети.

Она улыбнулась. Его отношение заметно изменилось; это уже не был ее защитник. Не следовало усиливать эти перемены, меняя свое поведение.

— Я никогда так не считала.

— В некотором смысле мы весьма умудрены опытом, возможно, больше, чем вы можете себе представить. Ну, идемте.

Она подхватила свой дипломат. Он почти силой забрал его у нее и пошел за ней по коридору. Они миновали Жан-Клода и Розель, стоявших в столовой — каменные лица, руки сложены.

— Благодарю вас, — сказала Мэри, кивая и мило улыбаясь. Их это, кажется, потрясло. Жан-Клод раздул ноздри.

— Мы уходим, — напомнил Сулавье.

Мэри сунула руку в карман пальто.

— Они с нами? — спросила она.

— Розель и Жан-Клод останутся здесь.

— Хорошо, — сказала она. — Как скажете.

50

Устраиваться обедать на лужайке перед ИПИ было бы неразумным. Кроме того, с океана веял прохладный ветерок. Кэрол и Мартин вышли через служебные двери в тылу здания, прошли между бетонными стенами и вниз по узкой асфальтовой дорожке к лесу позади корпуса. Мартин смотрел ей в спину, когда она шла впереди

него через эвкалиптовую рощу. Она несла мешок с сэндвичами и двумя картонками пива. Он нес пляжное одеяло. Она небрежно и изящно поддела ногой ворох листьев на своем пути, оглянулась через плечо и сказала:

— Приказываю тебе на несколько минут отвлечься от работы.

— Тяжелая задача, — ответил он.

— Здесь где-то должна быть… Вот! — торжествующе указала она. Между деревьями — поляна с сухой некошеной травой. Эта область была за пределами территории, подведомственной садовникам ИПР.

В заговорщицком молчании они сошли с тропинки и расстелили пляжное одеяло на траве, действуя. Сели они одновременно, и Кэрол развернула бутерброды.

Океанский бриз не оставил их в покое. Прохладные порывы пробивались сквозь высокие стройные деревья. Одеты оба были легко, и Мартин ощутил, как руки покрываются гусиной кожей. Он с опаской посмотрел на ближайшие ветви; если тряхнуть дерево, они могли упасть.

— Не могу, — сказал он с усмешкой.

— Что?

— Отвлечься от работы.

— Я и не ждала, — призналась она.

— Но здесь все равно хорошо. Перерыв.

— Так почему, по-твоему, я затащила тебя сюда? — спросила она.

— Затащила? — сказал он, откусывая от бутерброда и задумчиво глядя на нее. — Для обольщения.

— Совсем скоро нас ждет гораздо большая близость, — напомнила она ему.

Он кивнул и сменил выражение лица с задумчивого на расчетливое.

— Мы пришли сюда, чтобы обо всем договориться, прежде чем начнем.

— Точно.

— Я три раза путешествовал с тобой. Мы отлично совместимы в Стране.

Он открыл картонку пива и протянул ей.

— Именно так, — сказала она. — Возможно, даже слишком.

Мгновение он обдумывал это.

— Фигуристы. Я знаю женатую пару фигуристов. Вне льда они связаны так же, как на соревнованиях.

— Это замечательно, — сказала Кэрол.

— Мне всегда казалось, что мы тоже так можем.

Она улыбнулась почти застенчиво.

— Что ж. Мы попробовали.

— Знаешь, эти фигуристы — они замечательные люди, но не слишком умные. Возможно, мы чересчур умны, чтобы быть счастливыми.

— Думаю, дело не в этом, — сказала Кэрол.

— А в чем?

— В глубине души мы симпатизируем друг другу, — сказала она. — Я никогда ни с кем не знала такого… Правда, я никогда не заходила в человеческую Страну ни с кем, кроме тебя. Проблема в том, что у нас слишком много наложений между теми нашими «я», какие мы в Стране, и теми, какие мы здесь, сейчас. Снаружи.

Мартин много раз задумывался об этом, всегда пытаясь найти еще какие-то доводы. То, что Кэрол пришла к тому же выводу, опечалило его. Это означало, что вывод правильный.

— Во сне… — начала она и умолкла, чтобы откусить от сэндвича. — Ты когда-нибудь видел такой сон, в котором бы ощущал такие сильные, такие подлинные чувства, что не просыпаясь расплакался? Заплакал, словно вся боль, какую ты когда-либо ощущал, ушла и ты очистился?

Мартин покачал головой.

— Я — нет, — сказал он.

— Что ж, а в Стране, пожалуй, у нас пару раз бывало что-то подобное. Мы, работая, близки, как брат и сестра или анима и анимус. Думаю, мужская часть моего «я»… почти точно соответствует твоей женской части.

— И это, скорее всего, хорошо, — сказал он.

— Это… пока их подталкивает друг к другу. В Стране. Но знаешь ли, твоя личность в Стране отличается от того, что я вижу здесь, снаружи.

— Это неизбежно, — сказал он. — Тем не менее ты видела, каков я на самом деле.

Она рассмеялась и печально покачала головой.

— Этого недостаточно. Внешние слои. Помни о них. Ты не хуже меня знаешь, из чего мы сделаны — полностью, без каких-то лишних включений. Все слои сверху донизу.

С этим он не мог спорить.

— Но я не считаю их препятствием… твои внешние слои, имею в виду. Я всегда слежу за тем, с чем мое самосознание встречается в Стране.

— Мартин, я страшно разозлила тебя.

Он посмотрел на нее с удивлением.

— Разве не…

— Я имею в виду, что хорошо знаю, когда я действительно тебя достала.

— Полагаю, я тоже тебя достал.

— Да. Мы просто не нравились друг другу снаружи. Не могли сблизиться. Ты знаешь, что я старалась; мы старались.

— Перенос. Перекрестный перенос, — неуверенно предположил он.

— Мы собираемся снова быть вместе, — продолжила она, пристально и строго глядя на него, — и Бог свидетель, теперь нам следует действовать сообща.

Он согласился, медленно кивнув.

— Я чувствовала трения между нами, — сказала она.

— Не трения. Угасающую надежду, — поправил Мартин.

— Я смотрела на происходящее очень реалистически, — продолжила она. — Надеюсь, ты тоже.

— Ох, не настолько, — признался он со вздохом. Он не хотел посвящать ее в свои мысли, уступить безнадежному желанию вызвать у нее жалость, рассказав, как одиноко ему было в прошлом году, как трудно и сколько раз он задумывался о ней с точки зрения домашнего очага, умиротворения и спокойствия. Среди множества внешних слоев Кэрол был барьер, возникающий конкретно в случае жалости. Тем не менее, как мотылек, ле-

тящий на огонь, он мысленно вернулся к своим недавним страданиям и понял, почему позволил сыграть с собой в Фауста.

Что угодно новое было лучше самобичевания.

— Как по-твоему, нам с тобой будет неправильно снова вместе отправиться в Страну? — спросила она.

— Поздно менять решение. Ты лучшая, кого я мог надеяться найти за такой короткий срок. — Мартин посмотрел на Кэрол, чтобы увидеть, не задело ли это ее. Затем, покачав головой и усмехнувшись, добавил: — Или лучшее, что я вообще могу найти.

— А ведь это проблема.

— Не такая уж проблема, — сказал он решительно, аккуратно складывая обертку сэндвича. — Я настоящий мужчина. Я не побоялся новых сильных разочарований и выстоял. И действительно считал, что у нас больше ничего не получится.

— Нет? — удивилась она.

Он покачал головой.

— Но я должен был попробовать. Давай сменим тему. Ты побывала в Стране Джилл. На что это было похоже?

Кэрол подалась вперед, быстро и радостно меняя тему. Ее внезапное оживление и энтузиазм

уязвили его; ей нравилось обсуждать с ним это, взаимодействовать с ним на профессиональной основе и использовать свое внешнее «я» подобным образом. Очень скоро между ними возникнет более глубокая близость, чем у какой бы то ни было супружеской пары, но никаких промежуточных отношений между ними не будет. Никакой спокойной домашней жизни. Ничего из того, что он полусознательно обдумывал за работой; часы покоя в хижине где-то среди снегов чтение новостей с планшетов просмотр ЛитВизов. Улыбаясь друг другу среди постоянства и умиротворения.

— Это было замечательно, — сказала она. — Совершенно необычайно и совсем не похоже… на самом деле совсем не похоже на исследование человека. Джилл не осознает себя. Это блестящий мыслитель, величайший в мире — вероятно, она умнее любого человека. Но она не знает, кто она.

— Я догадывался.

— Тем не менее, в первые годы своего существования, на раннем этапе, Джилл удалось собрать нечто на диво напоминающее Страну. Ее программисты обнаружили это несколько лет назад, и Сэмюэл Джон Бейкер — третий по старшинству разработчик и программист после

Роджера Аткинса и Кэролайн Пастор — позвонил мне после того, как закрыли ИПИ. Мы знакомы со школы. Он несколько лет изучал психиатрию и коррекцию в качестве дополнения к теории мыслителей. А я поднаторела в теории мыслителей… Тебе это известно.

Мы вместе старались разобраться, почему у Джилл есть Страна. На ранней стадии, пятнадцать лет назад, Джилл основывалась на глубинных профилях личностей пяти главных разработчиков: Аткинса, Пастор, Бейкера, Джозефа Ву и Джорджа Мобуса. Они подверглись сканированию при помощи хирургических нано для гипоталамической коррекции, еще когда эта процедура была скорее экспериментом. Они отфильтровали паттерны из полученных образцов, не вполне зная, как их понимать, и постарались внедрить их в Джилл. Тогда система еще не называлась Джилл. Аткинсу взбрело в голову использовать это имя потом. В честь своей давней подруги или что-то в этом роде.

Мартин внимательно слушал.

— Они словно бросали мертвое мясо в центрифугу в надежде, что оно снова оживет. Настоящее Франкенштейново отчаяние. Или, возможно, гениальность. Во всяком случае…

— У них получилось, — сказал Мартин.

— В некотором роде. Сейчас у нас есть догадки, почему это сработало, — они применили алгоритмы внутренней организации личности, а те надежны и почти универсальны. Поместите такие шаблоны в любую подходящую среду, где много свободной энергии, и они начнут по новой.

Джилл переняла кое-что от каждого из своих разработчиков. Оказалось, что этого недостаточно, чтобы в ней вспыхнула искра самосознания. Но в сочетании с тем, чем она уже обладала, с огромными мыслительными способностями и безграничной памятью, это добавило ей истинной глубины и сделало не похожей ни на каких мыслителей, создававшихся ранее.

— Даже на АСИДАК?

— Хороший вопрос. В силу необходимости АСИДАК проще Джилл. АСИДАК тоже основана на сканах личности Аткинса и прочих; но более ранних, менее полных. Аткинс утверждает, что АСИДАК, вероятно, обретет самосознание раньше Джилл. Во всяком случае, так он говорит в личных беседах. Он считает, что они, возможно, запихнули в бедную Джилл слишком много противоречивых алгоритмов, пусть даже мощных и

качественных.

— Звучит загадочно.

— Ну да. Иногда он и сам такой. Аткинс. Впадает в морализаторство. Но он искренне верит, что АСИДАК — более чистый случай.

— Так что же насчет Страны?

— Полученные Джилл алгоритмы автоматически ищут субстрат сознательного внутреннего языка. У Джилл его не было. Поэтому в конечном итоге алгоритмы начали сами создавать его, хоть какой-то. Весь этот процесс занял, должно быть, девять или десять лет, так что Джилл едва ли была младенцем, но алгоритмы, впитывая подробности из памяти и сенсориума и устанавливая промежуточные цели, создавали при этом подобие Страны. Обнаружив это, Мобус и Бейкер решили: катастрофа. Они решили, что нашли в мыслителе самозародившийся вирус.

Мартин рассмеялся.

— Да уж.

— Они попытались избавиться от него, но, не блокируя высшие функции Джилл, не смогли. Наконец по прошествии года тревог и исследований Бейкер позвонил мне. Он подумал, что, возможно, они действительно имеют дело с описываемой тобой Страной, которую вы описали.

Так и оказалось.

— Почему он не позвонил мне?

— Потому что тебе и без того хватало, а он хотел избежать огласки.

Мартин скривился.

— И на что это было похоже?

— Если честно — очень мило, — сказала Кэрол. — Незамысловато и без двусмысленностей. Мыслительская сказочная страна. Упрощенные образы людей, особенно программистов и разработчиков, как их впервые восприняла Джилл. Мне напомнило старую компьютерную графику двадцатого века. Незатейливо, красочно, прилизано, чистенько и математически выверено. Много абстракций и основ языка разработки мыслителей, представленных визуальной форме. Большие неграфические области, которые трудно интерпретировать. После экскурсии в подвал Джилл я стала относиться к ней, должно быть, так же, как Роджер Аткинс: мне она — оно — действительно нравится.

Мартин, чье любопытство было удовлетворено, отмел это беспокойным кивком.

— Не похоже, что это сложная Страна.

Кэрол поджала губы.

— На самом деле нет, по-моему.

— Значит, ты не бывала в Стране с тех пор, как мы в последний раз ходили туда вместе.

— Нет, полагаю, ты сказал бы, что нет. Но я провела более дюжины часов в триплексе. Это можно зачесть минимум как за тренировку.

— Пожалуйста, не думай, что я принижаю твою работу. Ты же должна знать, что, если бы ты не смогла сопровождать меня, я бы, наверное, не взялся за это.

— Наверное, — повторила она с сухой иронией.

Он поднял бровь и посмотрел на одеяло.

— Тебе приходило в голову, что мы можем оказаться в опасности?

— Вообще-то нет, — сказала она. — С чего ты взял?

— Прежде всего сам Голдсмит. Он — бурный океан под густыми облаками. Мы видим только мирный облачный пейзаж. А что меня действительно беспокоит, так это отсутствие буфера. Мы будем внутри друг друга, ты, я и Голдсмит, полностью открытые условиям Страны. В режиме реального времени. Без задержки.

Она схватила его за плечо и сжала.

— По мне, все отлично. Настоящее приключение.

Мартин с беспокойством посмотрел на нее, надеясь, что она не перебирает с уверенностью: в Стране беспокойство могло послужить своего рода защитой.

— Значит, нам все ясно?

— Думаю, да.

— Тогда давай закончим перерыв и вернемся к работе.

— Отлично. Спасибо.

— За что? — озадаченно спросил он.

Они встали. Кэрол крепко обняла его, потом отстранила на расстояние вытянутой руки, но не отпустила.

— За понимание и сотрудничество, — сказала она.

— Очень важно, — пробормотал он, пока они складывали одеяло и забирали пустые картонки из-под пива.

— Чертовски верно, — сказала Кэрол.

51

Тропическая ночь, сияние звезд, стремительная езда за городом в управляемом призраками черном лимузине. Сидя напротив задумчивого расстроенного человека, не произнесшего за по-

следние полчаса ни слова, Мэри Чой наблюдала, как уносятся назад ухоженные поля, мелькают деревни, пролетает под машиной черная асфальтовая дорога. Лимузин плавно поднимался на крутые склоны по петляющей горной трассе.

Она достаточно часто дотрагивалась до своего пистолета, чтобы ощущать его как нечто знакомое и не очень обнадеживающее; если придется его использовать, она, весьма вероятно, все равно погибнет. Так зачем Рив дал его ей?

Потому что ни один зои не любит ощущать собственное бессилие. Ей вспомнился рейд на селекционеров в Комплексе, любовница Шледжа, бешено стреляющая из флешетника.

— Уже близко, — сказал Сулавье. Он наклонился, чтобы посмотреть в окно, потер руки, склонил голову и растер глаза и щеки, готовясь к чему-то неприятному. Потом поднял голову и посмотрел на нее, грустно, пристально.

— Близко — что? — спросила Мэри.

Он ответил не сразу. Потом отвернулся.

— Кое-что особенное, — сказал он.

Мэри сжала зубы, чтобы обуздать нервную дрожь.

— Хотелось бы знать, во что я ввязываюсь.

— Вы? Ни во что, — сказал Сулавье. — Вас втра-

вило во все это ваше начальство. Вы обслуга. Американцы еще используют это слово? — Он посмотрел на нее с властным высокомерием, задрав нос. — Вы не хозяйка своей судьбы. Я тоже. Вы выполнили свои обязательства, как и я. Вы следуете своим путем. Как и я.

— Звучит ужасно зловеще, — сказала Мэри. И снова задумалась, не достать ли пистолет и не заставить ли Сулавье остановить лимузин и выпустить ее. Просто задумалась, никаких действий. Ей не удалось бы надолго затеряться в сельской местности; сегодня не составляло труда найти одинокого затерявшегося человека или даже отсеять кого-то из толпы; это не представляло трудности даже в Эспаньоле, двадцать лет отстающей от остального мира.

Сулавье на креольском что-то спросил у лимузина. Лимузин ответил приятным женским голосом.

— Еще две минуты, — сказал [Мэри]. — Вы едете в дом полковника сэра в горах, что за горы — не важно.

Она почувствовала облегчение. Это не походило на смертный приговор; скорее на дипломатические карточные игры.

— Тогда почему вы расстроены? — спросила

она. — Он — избранный вами руководитель.

— Я верен полковнику сэру, — сказал Сулавье. — Я совсем не прочь посетить его дом. Я расстроен из-за таких, как вы, — тех, кто против него.

Мэри серьезно покачала головой.

— Я не сделала ничего, направленного против него.

Сулавье пренебрежительно отмел этот довод взмахом руки и резко сказал:

— Вы — часть всех его неприятностей. Он в кольце врагов, в осаде. Такой человек — такой благородный — не заслуживает того, чтобы в благодарность его облаивали и травили дикие псы.

Мэри смягчила голос:

— Я причина его неприятностей не больше, чем вы. Я прибыла сюда в поисках подозреваемого.

— Он друг полковника сэра.

— Да…

— Ваши Соединенные Штаты обвиняют полковника сэра в укрытии преступника.

— Я не верю…

— Тогда не верьте ничему, — сказал Сулавье. — Мы приехали. — Лимузин проехал между широкими каменными и бетонными колоннами и едва не врезался в вовремя распахнувшиеся

перед ними тяжелые кованые железные ворота, разойдясь с ними на считаные дюймы. Тьму со всех сторон пронизали лучи фонарей. Сулавье достал удостоверения личности. Дверь лимузина автоматически открылась, и трое охранников направили на пассажиров винтовки. Они смотрели на Мэри с злобно-умудренным прищуром, проницательно, крайне скептически. Сулавье протянул им документы, и они обратили взгляды на Мэри, приглушенно переговариваясь между собой с оттенком мужского восхищения и недоверия.

Сулавье вышел первым, протянул ей руку и требовательно пошевелил пальцами. Она вышла, не приняв его помощи, и заморгала в свете фонарей и лучей прожекторов.

Это дом? Вокруг сторожевые вышки, как в тюрьме или в концентрационном лагере. Она повернулась и увидела жуткий гибрид пряника с готикой, обрамлявший широкий двор, частично выложенный плиткой, частично заасфальтированный. Огромная постройка была украшена множеством вырезанных из дерева и камня завитушек с острыми кончиками и чугунными завитушками, окрашенными в зеленовато-синий цвет, с белыми оконными и дверными рамами, похожими на клоунские глаза и рты.

Мэри заметила, что все охранники в черных беретах, сдвинутых набок, и все одеты в черное и красное. У каждого к широкому лацкану был приколот значок размером с палец — скелет с рубиновыми глазами в цилиндре и фраке. Переговорив с группой охранников, Сулавье шагнул к ней.

— Пожалуйста, отдайте мне ваше оружие, — спокойно сказал он.

Она без промедления полезла в карман, достала пистолет и отдала Сулавье, который с некоторым любопытством осмотрел оружие, прежде чем передать дальше.

— И вашу щетку, — сказал он.

— Она в багаже. — Как ни странно, это раскрытие и разоружение словно бы приободрили ее. Оно избавило ее от очередного уровня принятия решений. Обстановка становилась достаточно сложной, чтобы разорвать цепь ожидаемых от нее эмоций.

— Мы не простофили, — сказал Сулавье, когда охранники вытащили из багажника ее дипломат и вскрыли его ударами прикладов. Один высокий мускулистый охранник с умной бульдожьей физиономией осторожно взял щетку, поднес к свету фонаря, развинтил и понюхал нано внутри.

— Велите им не трогать это, — попросила Мэри. — Оно может повредить кожу, если к нему прикоснуться.

Сулавье кивнул и переговорил с охранниками на креольском. Охранник-бульдог снова собрал щетку и сунул в полиэтиленовый пакет.

— Идемте, — распорядился Сулавье. Его нервозность, похоже, прошла. Он даже улыбнулся ей. Когда они подошли к ступеням парадного крыльца, он сказал: — Надеюсь, вы оценили мою любезность.

— Любезность?

— Я позволил вам до последней минуты чувствовать себя вооруженной, хитроумной.

— О. — Резные дубовые двери при их приближении распахнулись. За ними скользнули в свои пазы бронированные стальные пластины. — Благодарю вас, Анри, — сказала она.

— Не за что. Вас снова проверят на наличие оружия, довольно тщательно. Заранее приношу извинения.

Мэри чувствовала себя социально, если не пространственно дезориентированной. Голова слегка кружилась.

— Спасибо за предупреждение, — сказала она.

— Пустяки. Вы встретитесь с полковником

сэром и его женой. Поужинаете с ними. Не знаю, буду ли я сопровождать вас.

— У вас тоже будут искать оружие, Анри?

— Да. — Он пристально поглядел на нее, высматривая признаки иронии. Не нашел; она не ерничала. Мэри остро ощутила опьянение опасностью. — Но не так тщательно, как обыщут вас, — заключил он.

Едва они вошли, две женщины в черном и красном крепко взяли ее под руки и повели в раздевалку.

— Разденьтесь, пожалуйста, — потребовала низкая мускулистая налитая женщина с суровым лицом. Мэри подчинилась, и они охлопали ее по плечам и бедрам, наклоняясь, чтобы посмотреть, нет ли подозрительных пятен на коже. С недовольным бормотанием ощупали серую складку между ягодицами.

Доктор Самплер наверняка узнает об этом, подумала Мэри, уже не зная, смеяться ей или плакать.

Они быстро вертели ее; пальцы теплые, сухие.

— Вы не черная, — сказала низкая женщина. Затем механически улыбнулась. — Мне нужно проверить ваши интимные места.

— Разумеется, машина… детектор… — начала

Мэри, но женщина оборвала ее протесты, резко мотнув головой и потянув за запястье.

— Без машин. Ваши интимные места, — сказала она. — Нагнитесь, пожалуйста.

Мэри наклонилась. Кровь застучала в висках.

— Это стандартная процедура для всех приглашенных на ужин гостей?

Ни одна из женщин не ответила. Низенькая натянула резиновую перчатку, выдавила из тюбика на палец полупрозрачный гель и быстрыми профессиональными движениями проверила гениталии и анус Мэри.

— Одевайтесь, пожалуйста, — приказала она. — У вас полный мочевой пузырь. Когда вы оденетесь, я отведу вас в туалет.

Мэри быстро оделась, дрожа от вновь открытого в себе гнева. Дезориентация прошла. Она надеялась, что каким-то образом заставит Ярдли пожалеть о том, что ей пришлось сейчас перенести.

Вновь выведя Мэри в коридор, низенькая отвела ее в уборную, подождала, пока она справит нужду, и проводила ее в ротонду. Вместе с присоединившимся к ней Сулавье, чье лицо было невозмутимым, а руки спокойными, они остановились под огромной люстрой. Мэри

не разбиралась в здешнем убранстве, но подозревала влияние Франции — вероятно, начала девятнадцатого века. Серо-голубые стены с белой отделкой. Мебель скорее вычурная, чем удобная; атмосфера, в которой превалировали богатство и богатое на гнет прошлое. Не такого она ожидала в доме Ярдли; ей скорее представлялся охотничий домик или темные тона английского кабинета.

— С нами встретится мадам Ярдли, урожденная Эрмион Лалуш, — сказал Сулавье. Охранники неловко топтались позади, низенькая — почти у локтя Мэри. — Она из Жакмеля. Истинная госпожа нашего острова.

Мэри подумала: в Эспаньоле нет господ. Она едва не сказала это вслух; Сулавье посмотрел на нее тепло, с легкой обидой, словно услышал. Затем робко улыбнулся и застыл.

В ротонду вошла болезненно худая черная женщина с высокими скулами и ясными широко распахнутыми глазами, ниже Мэри по меньшей мере на пятнадцать сантиметров. На ней было длинное зеленое платье с высокой талией, а ее рука в перчатке спокойно, вяло опиралась на подставленную руку седого мулата в черной ливрее. Мулат улыбнулся и кивнул Сулавье, охранницам, Мэри — всем любезно и подобострастно. Мадам

Ярдли словно бы ничего не замечала, пока не оказалась прямо перед ними.

– *Bonsoir et bienvenus, Monsieur et Mademoiselle*, — гулким голосом, как из бочки, сказал седовласый слуга. — Это мадам Ярдли. Она будет говорить с вами.

Женщина словно бы ожила, дернулась и улыбнулась, сосредоточившись на Мэри.

— Приятно познакомиться, — произнесла она с сильным акцентом. — Прошу прощения за мой английский. За меня говорит Илер.

Слуга кивнул с явным воодушевлением.

— Прошу в гостиную. Там нас ждут напитки и легкие закуски. Мадам очень рада принять вас. Следуйте за нами, пожалуйста.

Илер, как в вальсе, развернул мадам Ярдли; та через плечо оглянулась на Мэри и кивнула. Мэри гадала, морит ли она себя голодом или же Ярдли предпочитает тощих женщин? Эспаньольцы-изгнанники говорили ей, что полковник сэр содержит любовниц. Возможно, мадам Ярдли была только для протокола.

Гостиная оказалась преувеличенно элегантной, густой *mal de tête*[2], смесью китайского стиля и

---

[2] Примечания: 2
До головной боли *(фр.)*.

африканских мотивов. Другая люстра, еще огромнее, сверкала над гигантским китайским ковром ручной работы, таком вытертом, что ему должна была быть не одна сотня лет. В углу на постаменте стоял ассотор — барабан в рост человека. Вдоль стен стояли вырезанные из черного дерева бородатые мужчины, высокие коротконогие с узкими головами и сутулыми спинами — боги, бесы. В противоположном, по диагонали, углу от ассотора в огромной медной чаше, наполненной водой, плавали цветы.

Эта элегантность противоречила всему, что ей говорили о Ярдли: мол, тот предпочитает простую обстановку и не склонен шиковать. Значки с Субботой его охранников: он все же приверженец вуду?

Мадам Ярдли села в углу мягкого дивана, обтянутого *soie du chine*[3]. Илер ловко пробрался ей за спину, выпустил ее руку, и мадам похлопала по дивану рядом с собой, улыбаясь Мэри.

– *Donnez-vous la peine de vous asseoir*. Пожалуйста, — сказала она, ее голос был жутковатым и детским.

— Мадам приглашает вас сесть, — сказал

---

[3] Примечания: 3
Китайская шелковая ткань с изображениями драконов.

Илер. — Месье Сулавье, сядьте, пожалуйста, вот сюда. — Пальцем с многочисленными кольцами он указал на стул, отделенный от него добрыми пятью метрами пастельно-лазурного моря ковра. Сулавье подчинился. Мэри заняла назначенное ей место. — Мадам Ярдли хочет поговорить с вами о положении на нашем острове.

Последовал похожий на кукольный спектакль разговор на смеси французского и ломаного английского от мадам Ярдли, сопровождаемый гладко экстраполированным, словно Илер был медиумом, переводом на английский. Мадам Ярдли выразила обеспокоенность в связи с трудностями в отношении острова; есть ли господину Сулавье о чем рассказать?

Сулавье поведал ей чуть больше, чем Мэри: доминиканцы и другие группы проявляют недовольство, войска приступили к патрулированию. Похоже, это ее устроило.

Затем мадам Ярдли повернулась к Мэри. Илер — он стоял позади нее, положив руки на спинку дивана, — последовал ее примеру. Ей здесь нравится? Все ли эспаньольцы обращаются с ней хорошо?

Мэри покачала головой.

— Нет, мадам, — ответила она. — Меня удержи-

вают против моей воли.

Искорка беспокойства в глазах мадам, но улыбка не исчезала, словно расспрашивал ребенок.

Это не навсегда, мы уверены; нынешние трудности очень огорчают всех нас. Если бы все могли жить в гармонии. Возможно, мадемуазель Чой нуаристка, раз выбрала для себя такую прекрасную внешность?

— Я не хотела проявить неуважение к чернокожим. Просто сочла такую внешность привлекательной.

Илер наклонился вперед, принимая более непосредственное участие в разговоре.

— Вы знаете, что такое нуаризм? Мадам Ярдли интересуется, действительно ли вы своим выбором внешности поддерживаете политическое движение, благодаря которому черные всего мира обрели чувство собственного достоинства.

Мэри подумала.

— Нет. Я сочувствую движению, но моя внешность — исключительно вопрос эстетики.

— Тогда, возможно, мадемуазель Чой — нуаристка по духу, наш инстинктивный сторонник, как мой муж, полковник сэр?

Мэри признала, что это вполне возможно.

Мадам Ярдли посмотрела на Сулавье и спро-

сила: может быть, и полковнику сэру стоит изменить внешность, принять цвет, соответствующий его душе? Казалось, она насмешничает. Сулавье рассмеялся и подался вперед, размышляя над этим, — голова склонена набок, пародия на серьезные раздумья. Затем яростно затряс головой, откинулся назад и снова рассмеялся.

В заключение мадам Ярдли попросила прощения за свой внешний вид. У нее пост, объяснила она, но сегодня вечером она временно прервет его. Однако будет пить только фруктовые соки и есть только хлеб и немного тропических фруктов и картофеля, возможно, куриный бульон. Илер протянул руку, мадам Ярдли накрыла ее своей, осторожно встала, кивнула Мэри и Сулавье.

— Будет подан ужин, — заявил Илер. — За мной, пожалуйста.

Столовая оказалась более 15 метров длиной, на дубовом паркете стоял огромный прямоугольный стол. Вдоль всех стен были расставлены стулья, словно стол можно было убрать отсюда, освободив место для танцев. Потрясение Мэри перешло в ошарашенность, когда она уселась слева от мадам Ярдли и увидела элегантный старинный сервиз на камчатой скатерти. Свежие орхидеи украшали золотистую керамическую миску в

центре стола, полную фруктов — Мэри узнала манго, папайю, гуаву, карамболу, — а вокруг нее стояли дополнительные миски поменьше.

Илер уселся сбоку, за спиной своей повелительницы; он явно не собирался здесь есть. Мэри стало любопытно, когда слуга ест и удовлетворяет иные человеческие потребности, если постоянно прислуживает мадам Ярдли?

Мадам Ярдли медленно, с трудом устроилась поудобнее (ее лицо отразило многочисленные мелкие жалобы, прежде чем она успокоилась и была готова продолжить). Она едва заметно кивнула Мэри, будто впервые заметила ее присутствие. Глаза у нее были огромные, неподвижные. Страшно голодные. Отрешенные. И в самом деле, мадам Ярдли оглядывала стол с прежней застывшей улыбкой, рассматривая каждый пустой стул так, словно его занимал близкий знакомый, заслуживающий особого признания.

Сулавье сидел напротив них. Взгляд мадам Ярдли задерживался на нем меньше, чем на пустых стульях. Она повернулась к Мэри и по-французски и по-креольски, через Илера, спросила, считает ли она Эспаньолу хорошим местом для жизни по сравнению с Лос-Анджелесом или Калифорнией.

Сулавье взглянул на Мэри, чуть вздернув нос и предостерегающе щурясь. Мэри старалась не обращать на него внимания, но осторожность возобладала. Если мадам Ярдли действительно так хрупка, как кажется, возможно, почти на грани из-за чрезвычайно слабого здоровья, и сжигает ради поддержания жизни собственный белок, то Мэри рискует навлечь на себя ее недовольство, если не будет потакать ей. Она машинально проверила наличие пистолета в кармане, не нашла, но увидела, что Сулавье заметил ее движение и быстро повернулся к мадам Ярдли.

— Эспаньола — прекрасный остров, здесь все близко к природе. Лос-Анджелес — очень большой город, и природы там почти нет.

Мадам Ярдли на мгновение задумалась. Она никогда не бывала ни в Лос-Анджелесе, ни в Калифорнии; в молодости она посетила Майами, и ей там не очень понравилось. Непрерывная суматоха. Если она поедет на континент, то предпочтет, возможно, Акапулько или Масатлан, где училась три года.

— Я никогда не была ни в Майами, ни в остальных местах, — призналась Мэри.

— Жаль; ей следует чаще покидать страну, чтобы видеть, что может предложить остальной

мир.

Мэри признала совет мудрым. Ей самой хотелось только одно: снова вернуться в Лос-Анджелес и никогда больше не покидать пределы города. Однако это осталось невысказанным.

— Я бывал в Лос-Анджелесе, — сказал Сулавье. Он не рассказывал этого Мэри; возможно, это объясняло, почему Сулавье назначили сопровождать ее. — Мой отец участвовал в создании дипломатического представительства в Калифорнии в 2036 году.

Мадам на своем французском спросила его, что он думает о городе.

— Очень большой, — сказал он сначала по-французски, затем по-английски. — Очень людный. В то время, думаю, еще не настолько разделенный, как сейчас, на два разных класса.

— Это правда, два класса?

Мэри кивнула.

— Те, кто согласен на психокоррекцию, и те, кто отказывается, — сказал Сулавье. — В целом в отношении последних существует дискриминация.

— Все должны пройти коррекцию?

— Нет, — сказал Сулавье. — Но для хорошего трудоустройства требуются приемлемые психо-

логический и физиологический профили. Отказ от лечения психических или физических расстройств… уменьшает шансы на то, что с вами станут работать агентства по трудоустройству. А большинство работников в США обращаются в агентства занятости ради получения более высокооплачиваемой работы.

Мадам Ярдли рассмеялась — звонко, мелодично, смехом одновременно приятным и тревожащим. Она высказала следующее мнение: если всем на Эспаньоле придется доказывать, что они психически здоровы, остров сдует, как ураган сухое дерево. Вся жизненная сила Эспаньолы, заявила она, проистекает из отказа поддаться практичности, позволить реальности слишком глубоко проникнуть в мысли. Полузакрыв глаза, вцепившись одной рукой в камчатую скатерть и край стола, мадам Ярдли смотрела на Мэри так, словно та своим несогласием могла спровоцировать сбросить гостью со стула. Застывшая улыбка исчезла.

Мэри снова кивнула. Улыбка вспыхнула вновь, как мерцающий огонек свечи, и мадам Ярдли с готовностью посмотрела на Илера. Слуга тут же достал из кармана электронный генератор звуков; прозвучали три пронзительные трели. Через

десять секунд появились еще слуги — мулаты и один азиат, все довольно низкорослые, как дети, но вполне зрелые, — с суповыми тарелками и большой супницей.

Суп — слегка приправленный пряностями куриный бульон — ели в молчании. Мэри стало любопытно, не придется ли им всем разделить диету госпожи Ярдли.

Она не спросила, присоединится ли, возможно, когда принесут более существенную еду, к ним позже полковник сэр. Сулавье словно бы не замечал ее взглядов и спокойно хлебал суп, довольный тем, что на время опасность возникновения неловкости уменьшилась.

Когда с супом была покончено, мадам Ярдли позволила Илеру осторожно промокнуть ей губы. Прекрасный вкус, сказала она, словно дыхание самой жизни. Мэри любопытно, почему она постится?

— Да, — подтвердила Мэри.

Мадам Ярдли объяснила, что ее несчастный муж повсюду встречает противодействие, даже от своей жены. Она постится, чтобы убедить его соблюдать международные законы, а не играть в изгоя, и чтобы навсегда прекратить отправку эспаньольских войск в зарубежные страны для

участия в иностранных войнах. Он наконец согласился, и потому она наконец прерывает свой пост. Для Эспаньолы важно, заключила она, стоять на более высоких нравственных позициях, чем окружающие страны. У острова есть шанс стать великим раем, небесами на Земле. Но эта мечта не осуществится, пока его народ грешит против других народов Земли или поощряет себя к прегрешениям против соотечественников. Это идеалистическая, возможно, безнадежная мечта?

— Надеюсь, нет, — сказала Мэри.

Слуги обносили стол вином. Мэри согласилась, чтобы ей налили чуточку; Сулавье с некоторым энтузиазмом взял полный бокал темно-красной жидкости. Мадам Ярдли пить не стала. Ей налили мутного тускло-янтарного сока.

Она снова заговорила, но теперь она поднесла руку ко рту Илера.

— Кажется, я припоминаю нужные слова, — сказала она прямо. — Я велю мужу хорошо обращаться с этой женщиной. С ней обращаются плохо. Она не виновата, что оказалась среди нас. Дайте ей то, чего она хочет. Он говорит, у нас нет того, что вам нужно.

— Так мне сказали, — согласилась Мэри.

— Ты веришь? — спросила мадам Ярдли.

Мэри с сомнением покачала головой.

— Похоже, меня отправили сюда напрасно.

Свеча беспокойства в глазах мадам Ярдли разгорелась ярче. Выражение ее лица стало матерински добрым и радостным. Подкрепившись супом, она нашла в себе силы наклониться вперед и сказала:

— Что вам нужно — оно здесь. У нас есть человек по имени Голдсмит. Думаю, вы сможете увидеть его, возможно уже завтра.

Мэри осторожно поставила свой бокал, ее пальцы дрожали от гневного потрясения. Сулавье удивился не меньше.

52

При здоровой психике то, что выполняет функцию осознания в каждом из нас в любой данный момент, – это базовая структура личности и любые субличности, а также способности и таланты, которыми они сочли необходимыми воспользоваться или с которыми решили посовещаться; не «сознательная» часто в данный момент (будь то секунды или де-

сятилетие или даже вся жизнь) попросту либо неактивна, либо не используется для консультаций. Большая часть ментальных органонов – ибо именно это слово я использую для обозначения отдельных элементов психики – способны в какой-то момент проявиться в сознании. Главные исключения из этого правила – неразвитые или подавленные субличности и те органоны, которые связаны исключительно с функциями организма или поддержанием физической структуры мозга. Иногда эти основные органоны появляются как символы в мозговой активности более высокого уровня, но приток информации к этим основным органонам почти полностью однонаправленный. Они не комментируют свою деятельность; они автоматы столь же старые, как и сам мозг.

Это не означает, что «подсознание» уже полностью описано. Многое остается загадкой, особенно те структуры, которые Юнг называл «архетипами». Я видел их работу, результаты их воздействия, но никогда не видел собственно архетипа и не могу сказать, к какой категории органонов отнесу его, если сумею найти.

Мартин Берк. Страна Разума. 2043–2044

ЛитВиз-21/1 Подсеть А (прямой отчет АСИДАК с фотоизображениями, Дэвид Шайн): «Мы получаем эти замечательные картинки от АСИДАК с девятнадцати ноль-ноль по тихоокеанскому времени. Разрешение плохое, потому что это изображения в реальном времени, передаваемые вместе с обычным потоком данных АСИДАК на расстоянии в четыре световых года. Несомненно, позже АСИДАК предоставит более качественные снимки в более высоком разрешении, пересылая архивированные пакеты данных…

Вот океан, который АСИДАК окрестила Мезо, поскольку он посередине. Этот большой массив пресной воды — на В-2 нет соленых океанов — почти опоясывает планету. Как вы помните, на

В-2 один большой полярный океан, единственное синее море, — другое опоясывающее море, этот и несколько разбросанных озер. Все башенные образования располагаются в пределах нескольких сотен километров от этих морей, заполненных аморфным органическим бульоном. Пока что на В-2 не обнаружено никаких крупных форм жизни, и в этом и заключается тайна — у земных ученых нет никаких зацепок, чтобы объяснить, как могли появиться эти башни. Но, как видите… Вот подборка фотографий, полученных от десятков мобильных разведчиков, рассеянных вокруг океана Мезо, показывают настоящий прилив органического материала, поднимающегося из воды, движущегося по прибрежью, а затем распадающегося на эти удивительные… можно сказать, валы или боковые щупальца, весьма быстро движущиеся, примерно так, как на Земле передвигается по песку и гравию гремучая змея.

В Центре управления полетом АСИДАК на той стороне Луны, в Австралии и в Калифорнии, где Роджером Аткинсом осуществляется моделирование АСИДАК, царит великое волнение. В текущий момент мы никого не нашли для интервью; все очень заняты. Но у нас есть расшифровка комментариев АСИДАК, и они доступны как «Лит»,

текстовый компонент нашей трансляции…»

АСИДАК (канал 4)> Эта миграция органического вещества началась три часа назад. Я задержала трансляцию, чтобы все мои мобильные разведчики и «детки-монетки» заняли идеальные позиции. Три разведчика фактически подошли слишком близко и были опрокинуты органическим веществом; один возможно совсем перестал функционировать, два других сообщают, что восстановятся. Роджер, это замечательное явление, но не вполне неожиданное. Проанализировав возможное внутреннее строение башен в кольцевых структурах, я пришла к выводу, что вероятное объяснение — периодическое осаждение. Могу только предполагать, что ответственные за возникновение таких структур живые существа или нечто иное выходят из океана. Сейчас мы наблюдаем начало возможного этапа концентрации и осаждения веществ. Невозможно пока понять, возникнут ли при этом новые образования.

Башни различаются по ширине. Некоторые почти слились одна с другой, образуя сплошные круги; многие, похоже, распадаются, словно заброшенные. Кажется, может существовать связь между разрушившимися кругами башен и замыканием кольца, т. е. слиянием всех башен

с последующим образованием приземистого цилиндра.

Подвижные формы из органического вещества, поднявшиеся из Мезо, вызывают живой интерес. Мои разведчики и «детки» видели червей, движущихся как земные кольчатые, другие формы, передвигавшиеся как змеи, и огромные плоские «коврики» или массивы вещества, ползущие благодаря тому, что может быть великим множеством только что выпущенных ресничек или тысячами крошечных ног. Вся область в пределах трех километров от океана Мезо покрыта миллионами комков, экструзий и подвижных форм. Наблюдение с орбиты показывает, что в девяноста процентах случаев пути миграции этих объектов ведут к кругам из башен.

Если это действительно объясняет существование башен, я несомненно ошибалась, предполагая, что они созданы разумными существами. То, чему стали свидетелями мои внешние модули, — это первичная жизнь, в которой культуры или интеллекта не больше, чем у земного слизняка.

Дэвид Шайн: «Это поистине замечательное развитие событий — и столь неожиданное, что застигло всех наших экспертов врасплох. Впечатление в целом такое, что все разработ-

чики и программисты АСИДАК сейчас проводят переоценку миссии АСИДАК с учетом не рукотворности башен, а их полностью естественного происхождения...»

Роджер Аткинс> Джилл. Я получаю по каналу 2 архивированные пакеты данных самодиагностики АСИДАК, отдельно от потока информации в реальном времени. Почему АСИДАК отправила нам их? Этого нет в планах.

! ДЖИЛЛ> Анализирую. Анализ завершен. АСИДАК проводит переоценку характера своей миссии в свете новой информации.

Роджер Аткинс> У меня есть какие-нибудь основания для беспокойства?

! ДЖИЛЛ> Сейчас такую переоценку проводит симуляция АСИДАК. Есть несколько ответов, которые кажутся аномальными для исходной АСИДАК.

Я исследую эти аномалии. — –

Роджер, эти аномалии лежат в диапазоне ожидаемых отклонений модели от исходной системы. Они могут быть результатом единственного фактора, которого мы не можем смоделировать в АСИДАК, а именно: симуляция АСИДАК осознает, что такого не было в точных исходных обстоятельствах АСИДАК.

Роджер Аткинс> В каком смысле, Джилл?

! ДЖИЛЛ> Она здесь, а не там.

Роджер Аткинс> Ох, да ради бога, это же очевидно?

! ДЖИЛЛ> Не то слово. Но, возможно, это важно. Исходная АСИДАК испытывает некоторое беспокойство, поскольку проводит переоценку своей миссии. Симуляция АСИДАК не воспроизводит это беспокойство.

Роджер Аткинс> Джилл, думаю, пора прогнать несколько программ поиска неисправностей и уведомляющих программ на симуляторе АСИДАК. Я не знал, что симуляция АСИДАК заметила разницу.

! ДЖИЛЛ> Прошу прощения за то, что ранее не сообщила об этом обстоятельстве.

Роджер Аткинс> Извиняться не за что. Очевидно, это моя оплошность.

53

Представьте, что кому-то еще позволено видеть осознанные сновидения внутри вас; не спать, но при этом изучать ваши сны. Вот на что отчасти похож опыт исследования Страны Разума; но, конечно, наши личные воспоминания о снах сумбурны. Возможно даже, что двое или более агентов могут одновременно видеть разные сны, что усиливает путаницу. Если сон все-таки пересекает Страну, он при этом подобен стреле, простреливающей слоеный пирог: собирает впечатления с десятков уровней территории. Отправившись в вашу Страну, я могу ясно видеть все территории и изучать их такими, какие они есть, а не такими, какими их будет угодно представить вашему личному интерпретатору снов.

Мартин Берк. Страна Разума. 2043–2044

Мартин критически осмотрел Голдсмита.

Кушетка Голдсмита ритмично массировала ему спину, ноги и руки; голова и шея покоились на нежно колышущейся подушке.

Кэрол мычала какую-то мелодию, отмечая

в своем планшете выполненные процедуры. Они были вдвоем в операционной со спящим человеком, среди тихого шума включенного электронного оборудования и приглушенного шелеста вентиляционной системы. Остальная команда отдыхала или ужинала.

— Как там соединения? — спросила Кэрол, обходя койку, чтобы присоединиться к нему. Мартин наклонился и осмотрел пятно на шее Голдсмита в двух дюймах под краем челюсти. Несколько щетинок, затем гладко выбритый круг; внутри круга тонкий узор серебристых линий. Нано внутри Голдсмита создало электронную схему, идущую от мозга к поверхности кожи на шее; через этот разъем она соединится с подобными же схемами, идущими от ее и Мартина собственного мозга — через посреднический компьютер, который будет очищать и интерпретировать поток информации, поступающий от Голдсмита, Нейман и Берка. Без буфера. Это все еще беспокоило Мартина.

— На вид все отлично, — сказал Мартин. — Думаю, мы уже достаточно посуетились. Пора самим принять дозу.

Кэрол позвала команду. Дэвид и Карл помогут им подготовиться; затем Марджери и Эрвин под-

готовят Дэвида и Карла к роли дублеров. Когда исследование будет идти полным ходом, в операционной будут лежать на кушетках пять человек, кажущиеся спящими.

Кэрол и Мартин устроились на своих кушетках. В руку и шею обоим ввели нано, как и Голдсмиту. Марджери включила индукторы, погрузившие их в сон; теперь они проспят несколько часов, а наноустройства между тем найдут свои локусы, вырастят соответствующие схемы, и те проступят на шеях исследователей; после этого их введут в состояние нейтрального восприятия, отрешенного от телесных ощущений полного бодрствования с сохранением способности открывать глаза и двигать ими. На первом уровне исследования они смогут общаться еще и посредством речи.

Мартин вспомнил свою детскую спальню. Сделанных им самим роботов, больших и маленьких; дедушка покупал ему книги, бумажные, в переплетах, редкие уже тогда. Его первое увлечение девушкой, которая называла себя Трикс.

Когда нано заняли свои позиции внутри его тела, это не вызвало никаких ощущений.

Тупое уютное безразличие. Один раз он приоткрыл глаза, чтобы посмотреть на обзорную галерею. Увидел там Альбигони — подбородок

на сложенных руках, лежащих на оконной раме. Что бы он сделал.

Что сделаем мы.

Марджери разбудила Мартина в двадцать два ноль-ноль. Ощущения показались ему особенно острыми, но он не пытался двигаться. Чувствовался резкий сырный запах нано; раньше он не обращал на него внимания. Он ощутил голод, хотя днем хорошо поел. Они не будут есть еще много часов.

— Все отлично, доктор Берк, — сказала Марджери. — Мы собираемся подключить ваш кабель.

— Хорошо.

Карл и Дэвид протянули тонкое оптоволокно через всю комнату и через загородку, отделявшую их от Голдсмита. Карл закрепил кабели в специальных направляющих на кушетках.

— Замри, — весело сказал Карл, наклоняясь к самой шее Мартина. Мартин ощутил мягкое прикосновение к коже и холод разъема. Дэвид и Марджери изучили показания на подключенном к кабелю мониторе, решили, что с соединением все хорошо, и переместились к Кэрол.

Всего несколько минут, и он снова в Стране. Анабазис. Сначала движение в одном направлении, затем петля, и Берк с Нейман окажутся

внутри Голдсмита, как туристы, собравшиеся побродить по неизведанной земле. Даже сам Голдсмит не видел этой части своего «я». Никому не довелось побывать в этой части своего «я».

— Через несколько секунд вы должны получить визуальные образы от нервной системы Голдсмита, — сказала Марджери за загородкой.

— Кэрол, — сказал Мартин.

— Да? Привет.

— Я рад, что ты со мной.

— Знаю. Я рада, что я здесь.

— Довольно болтовни, — добродушно сказал Дэвид. — Что вы видите? Кэрол? Мартин?

Мартин закрыл глаза. На краю его поля зрения трепетало мрачное свечение, окаймленное электрическим зеленым. Электрический зеленый переходил в бесконечную регрессию вращающихся фракталов — геометрию внутреннего сознания, знакомую всем исследователям мозга: видимые картины интерференции сигнала затылочной доли.

Впервые Мартин увидел такие узоры в детстве, надавливая ночью костяшками пальцев глаза, создавая давление на зрительный нерв.

Это были его собственные образы, не Голдсмита.

— Ничего, кроме случайных визуальных пятен, — сказала Кэрол.

— У меня тоже, — согласился Мартин.

— Все еще настраиваем и ведем поиск, — сказала Марджери. — Есть сигнал первого уровня. Сейчас подам.

Мартин увидел пеструю, яркую мандалу из яростно извивающихся змей, хвосты по краям носы в центре, глаза желтые тела перламутрово-серые, каждая чешуйка опасно острая.

— Змеи.

— Змеи, — одновременно с ним сказала Кэрол.

— Похоже на лимбический сигнал идентификации, — сказал Мартин. — Должно быть, это Голдсмит. Мы близко.

— Подстраиваемся, — сказала Марджери. — Выделяем новую частоту. Как вам?

Облака. Бесконечная череда облаков и дождя, снова в мандале, бури мчатся одна за одной вокруг вертящегося колеса молнии. Молния грозит превратиться в змей. Мартин страшно обрадовался; они на верном пути, наблюдают за слоями лимбических знаков — символов, которыми обмениваются автономные системы мозга и более высокие личностные системы.

— Облака и молнии, молния пытается вернуть-

ся обратно в слой змей.

— То же самое, — сказала Кэрол.

— Еще одна частота, — сказала Марджери. — У меня сигнал сейчас сильный. Как вам?

Большая кубическая комната с грязными кирпичными стенами, сырость, капает вода, вода на полу, вода ползет вверх по стенам, как живая. Посреди воды на пустынном солнечном острове играет в карты крошечный желтокожий или даже золотистокожий ребенок, лысый, если не считать пучка на макушке.

— Господи, — сказала Кэрол. — Это определенно крайне личное.

Ребенок поднял взгляд и улыбнулся. Внезапно поверх его лица нарисовалась гримаса шимпанзе: седая борода, выступающее «рыло», карие звериные глаза бесконечно спокойны. Это был глубокий символ, но несомненно личный и несомненно самого Голдсмита.

— Похоже, мы в запертой комнате. Посмотрим, удастся ли открыть.

Они смотрели из точки возле протекающего кирпичного потолка; вода на полу меняла цвет. Она сделалась серым штормовым океаном, озером цвета красного вина, грязной лужей, окропляемой дождем. Пустынный остров при

этом никуда не исчезал, и ребенок повторял свой бесконечный цикл: поднимал взгляд вверх, появлялась морда шимпанзе, он возвращался к игре в карты. Это был особый случай Страны: символ, присвоенный некоторому промежуточному личностному слою, в основе которого лежало не абстрагированное от генетического наследия, а собственный ранний детский опыт Голдсмита.

Что именно символизировали эти комната, ребенок и шимпанзе, здесь не имело значения; возможно, таким глубоким слоям вообще невозможно было присвоить какой-либо смысл.

Мартин уже много раз сталкивался с такими глубоко личными мифологическими идиомами, всегда загадочными, зачастую удивительно красивыми. Вероятно, их обуславливало решение архетипических проблем в раннем детстве; возможно, это были порожденные замкнутой петлей артефакты, возникшие в процессе индивидуации, обычно завершавшемся к трем-четырем годам. Но каким бы увлекательным оно ни было, они с Кэрол искали другое.

— Похоже, мифологическая идиома, — сказал Мартин. — Замкнутая петля. Попробуй еще что-нибудь.

— Отсюда нет выхода, — сказала Кэрол.

— Еще одна хорошо улавливаемая частота, — сказала Марджери. — Переключаю на другой локус, другой канал в более глубоком кластере.

Открытое пространство. Ощущение необъятности. Здесь, несомненно, присутствовало нечто, обретенное после формирования личности, возможно даже, взятое из подросткового опыта. Впечатление трех уходящих вдаль шоссе, идущих бок о бок сквозь залитую солнцем пустыню. Барханы без следов растительности. Мартин сосредоточился на изучении этого образа, принимая то, что ему передавали, и контролируя то, что мог, фокусируясь то на одной точке, то на другой. Это вызвало головокружительную настройку изображения, и он обнаружил, что стоит на среднем шоссе. У него отсутствовало ощущение веса и даже собственного присутствия; солнце сияло с мрачной яркостью, характерной для Страны, но не согревало его.

Мартин осмотрел себя сверху донизу. На нем были выгоревшие джинсы, белая рабочая рубашка в пятнах краски, подростковые кроссовки. Прежде он в Стране уже бывал одет так же.

— Настраиваем перекрестную субвербальную связь, — сказала Марджери. Ее голос звучал отдаленно и глухо. — Дайте знать, если захотите

выйти.

С этого момента Мартин и Кэрол не могли общаться с помощью речи, пока исследование не будет завершено.

Кэрол?

Впечатление чего-то огромного над ним, вроде опускающегося астероида. Другая личность — Кэрол.

Я здесь, рядом.

Она возникла рядом с ним на дороге, нечеткая, на этом этапе — просто призрак. Только при полной обратной связи они смогут ясно видеть друг друга, но даже тогда то, что они увидят, не обязательно будет соответствовать их представлению о себе.

Выглядит вполне убедительно, сказал Мартин. Думаю, мы можем использовать это как канал для входа.

Добро пожаловать домой, сказала Кэрол.

Мартин открыл глаза. Образы шоссе и операционной на мгновение наложились, а затем Страна исчезла, как туман сновидения. В обзорной галерее над операционной стоял Альбигони руки в карманах. Ласкаль сидел позади своего работодателя, видны были только его ноги на перилах.

— Все в порядке, — сказал Мартин. — Настрой-

те на этот локус и канал. Неплохо бы погрузить нас в хороший крепкий сон, пока вы фиксируете точки и завершаете настройку.

Марджери наклонилась над ним и прищурилась, глядя на индикатор разъема.

— Все в порядке, — сказала она. Эрвин стоял у кушетки Кэрол.

— Сколько до нашего входа? — спросила Кэрол.

— Три часа, чтобы зафиксировать и зарегистрировать частоты, — сказала Марджери. — Сейчас одиннадцать тридцать пять.

— Ночь будет долгой, — сказал Мартин. — Разбуди нас в девять ноль-ноль. У вас будет достаточно времени, чтобы подготовить Дэвида и Карла как дублеров. Всем хорошенько выспаться. Мне нужны люди свежие и готовые к немедленным действиям.

Он снова повернулся к обзорной галерее. Альбигони переместил руки на бедра.

— Коротко объясни господину Альбигони суть дела. Объясни ему, что мы, вероятно, закончим завтра к полудню.

— Будет сделано, — сказала Марджери.

— Увидимся во сне, — беспечно сказала Кэрол.

Марджери настроила индуктор. Мартин закрыл глаза.

1100–11100–11111111111
54

Оглядываясь в прошлое, Ричард Феттл, как ни старался, не мог припомнить, чтобы когда-нибудь был таким несчастным. Ни после смерти жены и дочери, ни в течение тех долгих лет, пока он приходил в себя и учился жить заново. Внутренняя война причиняла более острую боль, чем та, что терзала его в ту пору. Глубина нынешних мучений озадачивала.

Если бы он просто убил лежащую рядом женщину и начал следующую фазу своей жизни, все могло бы разрешиться. Ему фактически приходилось прилагать усилия, чтобы удержать свои руки от действий. Разумеется, она должна была бы чувствовать его внутреннюю борьбу, хотя бы из-за слабой вибрации кровати, когда он ворочался, вовлеченный в конфликт мышц. Но она крепко спала.

Надин всегда проявляла замечательную способность игнорировать реальность и видеть только то, что хочет. Она заигралась с ним в коррекцию. И заслуживала того, чтобы пожинать плоды

своих трудов. Разумеется, власти предержащие позволили бы ему сделать это. Разумеется, пример Эмануэля Голдсмита, привлекшего столько внимания, четко указывал ему путь.

Ричард не хотел сейчас ломать голову над загадкой Голдсмита. Он вообще не хотел думать или разгадывать головоломки.

Он снова повернулся в постели, чтобы посмотреть на спящую Надин. Час назад она попыталась склонить его заняться с ней любовью, уверяя, что это даст ему разрядку. Она словно бы находила его страдания привлекательными; они пробуждали какой-то извращенный материнский инстинкт.

Он с трудом вырвался из этой ловушки. Теперь он смотрел на нее, теплую и спокойную, и видел только плоть, которую требовало окончательно успокоить.

Болен. Действительно нужна коррекция не от нее от профессионала. Перебор. За гранью. Написать стихотворение о том, как ее плоть переходит под моими пальцами от живого сна к нездоровой неподвижности. Селекционеры читают стихотворение и приходят погрузить меня в ад хуже того, в котором я сейчас? Вряд ли. Корректологи хлопочут надо мной исследуя мой разум обязательный тщательный

просмотр моей души что это здесь как оно тут оказалось? Не трогайте; это яд, ментальный вирус, способный заразить всех нас; должно быть, он подцепил его от Голдсмита. Последний шанс; надо сжечь его сознание его тело в пепел просеять пепел собрать из него нового человека Нового Человека отправить его с сияющим лицом в мир готового вести себя как бойскаут достойного члена общества возможно даже готового искать работу обратиться в государственное агентство занятости и все что для этого нужно прикоснуться к ее шее гладкой теплой нащупать там биение ее крови

Она шевельнулась. Он отдернул руку, убрал подальше. Проснется ли она перед смертью. Сможет ли он мягко упокоить ее.

Во мне еще осталась доброта. Нечто нежное. Очистись от него, или тебя очистят. Сделай это сейчас и мир сам проторит дорогу к моей двери моему мозгу позвольте мы вам поможем. Любопытно, как вы дошли до такого. Вы вините в этом свое воспитание? Нет, друга, который меня разочаровал. Просто разочаровал? Ц-ц-ц. Разочарование — недостаточная причина для всего этого. Нет он предал то, за что боролся. Боролся во мне. Ц-ц-ц. Предательство

— серьезная вещь. Она хочет предать тебя, откорректировать. Кому нужна коррекция в теневой зоне я поступаю так как поступают все но это не важно. Важно избавить от страданий. Можно бы выблевать все мои мысли личность воспоминания извергнуть их из глаз на кровать. Они поднялись бы на ножки засеменили поползли по простыням и тогда убили бы ее. Съели бы ее как чудовищные насекомые. Ц-ц-ц. Искаженные представления. Нормальным людям крайне огорчительно заглядывать в вашу голову и видеть такие мысли. В вас такая нечистота, что коррекция будет бесполезной. Приведите селекционеров. Наказание — единственный ответ. Очищающий огонь с ядерным пламенем еще большего страдания.

Он продолжал нежно поглаживать шею Надин.

Еще одна разновидность соблазнения. Займись со мной смертью. Верный способ расслабиться.

Это развеселило его, и пришлось сдержать смешок.

Ну, это уж полное маньячество. Действительно за гранью. По примеру Голдсмита. Вправду ли он радостно смеялся, перерезая глотки ни-

чего не подозревающим жертвенным агнцам, одному за другим.

Но пальцы отказывались сжиматься. Он все еще чувствовал, как услужливый человек внутри незлобивый и нетребовательный сопротивляется этим порывам с несвойственной ему железной решимостью.

Ричард перекатился на спину, уставился на темный потолок, провел взглядом вдоль трещины на потолочной штукатурке, следа давнего землетрясения.

Когда-то он лежал в этой постели, наблюдая за призрачным дрейфом теней возле светильника, и волоски на шее и руках вставали дыбом — он свято верил, что видит нечто сверхъестественное. Ощущаемый им тогда трепет был религиозным, придающим леденящее значение тем редким минутам, в которые он пребывал в этом заблуждении. Постепенно он набрался мужества двух сортов: мужества исследовать это, возможно, связанное с призраками явление и мужество открыть правду и, возможно, разочароваться. Он поднялся в кровати на колени, приблизился к светильнику, встал и протянул руку, чтобы коснуться тени.

Паутина. Большие обрывки паутины отбра-

сывали тени в свете лампы. Ни призраков, ни благоговения. Тепло от старинного электронагревателя поднималось и создавало движение воздуха у потолка.

Это страдание и миазмы страха, исходящие от тебя, колышут паутину твоего «я», отбрасывая пугающие тени, всего-навсего.

Требовалось только протянуть руку — и избавиться от наваждения.

Снова стать человеком с железной волей, не желающим никого убивать мягким деликатным Ричардом Феттлом, заурядным жителем теневой зоны Лос-Анджелеса. Преданным разъяренным оскорбленным.

Он окончательно проснулся, но ощущал себя совсем разбитым из-за длительного напряжения. Он чувствовал, что его дыхание замедлилось и стало неровным. Слегка покалывало руки, а затем и ноги. Если бы только он мог просто отдаться на волю обстоятельств.

Отпустить все это. Умереть.

Он приоткрыл глаза. Течение утягивало его в туннель, на черном зеве были вырезаны слова, но их не удавалось прочесть.

Его тело онемело, дыхание совсем вышло из-под контроля. Усталость наконец накрыла его,

но все же он думал и видел. Ему хотелось совсем не этого; сон должен был принести забытье. Мгновение он пытался вынырнуть на поверхность, боясь провести всю ночь в ужасном трансе, глядя в глотку кошмара. С каждым волевым усилием его дыхание становилось ровнее, он словно бы выходил из транса, но тут на него напал противоположный страх: ведь сейчас он чувствовал себя уютнее и спокойнее, чем прежде. Если продолжать борьбу, страдание вернется в полной мере; лучше уж так, чем как раньше.

Ричард прекратил внутреннюю борьбу. Он хладнокровно наблюдал за туннелем, ожидая, не изменится ли что-нибудь. Комнату он видел только как туманные очертания; он не сомневался, что его глаза не полуоткрыты, а полностью закрыты; но комната по-прежнему походила на остаточное изображение после мгновенной вспышки, ее плоскости и очертания предметов светились мрачно-зелеными. Он видел и туннель, и электрический светильник, который тот загораживал; одно могло проходить сквозь другое. Он словно бы управлял настройками микроскопа, перемещая фокус по разным уровням, открывая все больше подробностей мира, взвешенного в фиксирующей жидкости.

Это производило столь ошеломляющий эффект, что на мгновение он полностью забыл о своих страданиях. Друзья не раз описывали ему «просмотры с управляемой фокусировкой» — насколько он слышал, много десятилетий назад это называлось осознанным сновидением, — но сам столкнулся с этим впервые. Словно нашел врата во внутреннюю вселенную.

Но эти мысли вернули его к проблемам пробуждения, и картина, висящая над ним, помутнела. Его дыхание снова сбилось.

«О боже, нет. Это как верховая езда. Научись держаться в седле. Уверенно и спокойно».

Возвращалась обыденность. Он управлял своим сознанием, пока не увидел туннель.

«Можно и так».

Он двинулся в туннель. Слова по-прежнему оставались непонятными; пока он приближался, буквы все усложнялись, затем скрылись. Вдруг туннель исчез, и какой-то голос сказал — четко, словно говорил ему на ухо наяву. «Именно это тебе и нужно, Ричард Феттл».

Он стоял в своей старой квартире в Лонг-Бич. Дневной свет снаружи был ярким, но каким-то мрачным; типичная для сновидений раскраска. Но с тем же успехом это могли быть воспоми-

нания: нигде никаких неправильностей. Он обошел квартиру, сложив на груди руки, ощущая свое «внутрисонное» тело, дыхание. Они были *реальными*, но квартиры уже не существовало; столетнее здание снесли десять, а то и больше лет назад.

Он вдруг встревожился: не войдет ли сейчас в дверь Джина, привезенная в гости Дионой? Сможет ли он выдержать совершенно убедительный во сне образ умершей?

Он перевел взгляд на свои ладони.

«Эмоции сновидения. Никакой опасности. Ты контролируешь ситуацию. Попробуй что-нибудь сделать».

«Попробуй летать».

Он приказал себе подняться в воздух. Ступни не оторвались от пола.

«Не все можно сделать».

Он попытался пожелать, чтобы в дверь вошла красивая женщина, не Надин, в соблазнительной одежде.

Насколько реальным это может стать.

Никакая женщина не вошла.

Снова голос: «*Именно это тебе и нужно, Ричард Феттл*».

Изобличенный, он понял, что здесь не для того,

чтобы играть или экспериментировать. Врата действительно были открыты, но по определенной причине.

«Что мне нужно?»

Так же машинально, как где-то далеко он ритмично дышал во сне, Феттл подошел к стулу, сел и почувствовал, как его окутывает облако печали. Он попытался встать, но не смог. И не мог рассеять облако.

«Опять! Только не это. Нет».

Протесты были проигнорированы.

В дверном проеме стоял Эмануэль Голдсмит, моложе теперешнего, держа под мышкой завернутую в пластиковый пакет бутылку и папку с рукописью под другой рукой. Он закрыл за собой дверь.

Ричард уставился на это явление: черные волосы без малейшей проседи, модная одежда, гладкое лицо. Приветливая улыбка.

— Подумал, что тебе не помешает компания. Если ты против… — Голдсмит указал на дверь. — Я пойду.

Машинально:

— Спасибо. Оставайся. У меня особо нечем перекусить…

— У меня с собой «жидкий перекус», а могу зака-

зать доставку. Вчера получил роялти. Остатки за производство видеопродукции. «Моисей». — Голдсмит сел на вытертую кушетку, избегая пятна там, куда Диона когда-то пролила красное вино. Положил рукопись на пятно.

Джина и Диона не войдут сейчас в дверь.

В этих временных рамках, в этом сновидении, Джина и Диона уже были мертвы. Ричард наблюдал воспроизведение воспоминаний; он ничего не мог сделать, только наблюдать.

Вот что тебе нужно, Ричард Феттл.

— Что за пойло? — спросил Ричард.

— Некупажированный односолодовый скотч. В честь того, что я рассчитался с долгами. — Эмануэль поднял брови, извлек бутылку, обхватив ее горлышко тремя пальцами, и позволил Ричарду рассмотреть ее содержимое теплого янтарного цвета. Затем из пакета появились две стопки. — Поскольку ты непьющий, вряд ли у тебя найдется парочка таких.

— Никогда не пробовал некупажированный скотч, — признался Ричард.

— Некупажированный односолодовый.

«Ничего не пропадает. Но что из этого действительно происходило? Неужели я все выдумываю, пока сплю? Я помню, как прихо-

дил Голдсмит. Через две недели, может, через полторы».

Голдсмит налил две порции и вручил стопку Ричарду.

— За обитателей теневой зоны, которая с приближением сумерек удлиняется.

— За сумерки богов. — Ричард попробовал скотч; тот оказался мягким, «с дымком», и неожиданно соблазнительным. — Пожалуй, не хотелось бы напиться. Легко втянуться.

— Я купил всего одну бутылку, и не для того, чтобы утопить твои печали, — сказал Голдсмит. — Ты все равно никогда не станешь пьяницей. Можешь не верить, Дик, — только Голдсмит называл его Диком, — но у тебя мозги очень даже на месте. Ты один из немногих моих знакомых, у кого это так.

— Не на месте. Сейчас набекрень.

— Ты получил ужасный удар, — мягко сказал Голдсмит. — Я бы на твоем месте слезами изошел.

Ричард пожал плечами.

— Ты неделю не выходил из квартиры. У тебя нет еды. Теперь ее тебе покупает Гарриет.

«Гарриет, Гарриет… У Голдсмита когда-то была девушка с таким именем».

— Мне не нужна помощь, — сказал Ричард.

— Черта с два.

— Нет, действительно.

— Нам нужно вытащить тебя отсюда, на то солнце, какое эти ублюдки нам оставили. Пойти на общественный пляж. Подышать свежим воздухом.

— Оставь. — Ричард махнул рукой. — Все будет в порядке.

«Мы оба такие молодые. Я вижу его каким он был тогда бодрый и радостный успешный желающий чтобы все были счастливы».

— Жизнь продолжается, — внушал Голдсмит. — Действительно продолжается, Дик. Ты нравишься нам с Гарриет. Мы хотим, чтобы ты оправился от всего этого. Диона ведь даже не была твоей женой, Дик.

Ричард вскочил на ноги, донельзя взволнованный.

— Господи. Развод еще не был окончательно утвержден, и Джина всегда останется моей дочерью. Ты хочешь избавить меня от всего? Даже от моей… — Он яростно взмахнул руками. — От всего, что у меня осталось. Моей треклятой…

— Нет. Не избавить. Как давно мы знакомы, Дик?

Ричард не ответил. Он стоял, дрожа, сжав ку-

лаки.

— Два с половиной месяца, — ответил Голдсмит за него. — Я уже считаю тебя, возможно, лучшим из моих друзей. И просто не могу видеть, как жизнь перемалывает кого-то. Особенно тебя.

— Я должен через это пройти.

— Я никогда не был женат. Мне очень не понравилось бы потерять что-то столь важное. Думаю, это убило бы меня. Возможно, ты сильнее.

— Чушь собачья, — сказал Ричард.

— Я серьезно. Внутри сам я не сильный. А ты, как я погляжу, скала. Я внутри глиняный. И всегда это знал. Смирился. — Голдсмит встал, поднял руки и повернулся один раз, словно демонстрируя. — А с виду солидный, да?

— Прекрати, пожалуйста, — сказал Ричард, глядя в пол. — Я не собираюсь уморить себя голодом, и твоя помощь мне сейчас не нужна. Просто мне все равно.

Голдсмит сел.

— Гарриет сказала, что кому-то следует ночевать здесь, чтобы ты не оставался в одиночестве.

— Здесь никто не ночевал уже пять месяцев. Я был один, за исключением…

Он не закончил. Голдсмит подождал.

— Все в порядке, — подбодрил Голдсмит.

— Когда Джина.

— Ага.

Ричард сел и взял стакан.

— Оставалась здесь. — Он снова сделал глоток. — Со мной все будет в порядке.

— Ага, — сказал Голдсмит. — Не думай, что нам все равно. Мне не все равно. И Гарриет. Всем ребятам.

— Я знаю, — сказал Ричард. — Спасибо.

— Я останусь, если хочешь.

— Хороший скотч. Возможно, я смогу стать пьяницей.

— Нет, брат, нечего тебе связываться с этой дрянью. — Голдсмит взял бутылку, встал и подошел к нему. — Дай-ка сюда стопку. Я ее выброшу. Отмечать не будем, к черту.

Ричард воспротивился его попытке отобрать стопку. Голдсмит отступил, пригладил волосы, посмотрел на занавешенное окно.

— Пойдем на улицу, поохотимся на солнце, Дик. На все, что сможем найти. Чистый, яркий белый свет.

Ричард ощутил на щеках слезы.

«Все в точности так. Никакие подробности не забылись».

— Продолжай, мужик, — осторожно подбодрил

Голдсмит. — Говори.

Ричард вытер щеки.

— Я правда любил ее. Не мог жить с ней, но любил. И Джина… Господи, вряд ли кто-то любил что-то на этой земле так, как я люблю эту девочку. Там теперь большой кратер, Эмануэль. — Он постучал пальцем по голове. — Воронка от бомбы. Не все дома.

— Чушь собачья.

— Нет, действительно. Я ничем не могу заняться. Не могу думать, не могу говорить откровенно, не могу писать. Не могу плакать.

— Сейчас ты плачешь, мужик. Не путай горе с утратой души. Она у тебя по-прежнему есть. Ты скала.

Всхлип начался судорогой мышц глубоко внутри. Она поднималась наверх, набирая силу, которая, казалось, разрывала ему грудь, и наконец он сел на диван, трясясь, стеная, вытянув руки, чтобы схватиться за что-нибудь.

«Прочувствуй. Ужасно. Вот оно, опять. Даже хуже».

Голдсмит подошел к дивану, опустился перед Ричардом на колени и крепко обнял его. Он плакал вместе с ним, покачивался вместе ним, уставившись черными глазами в стену позади

Ричарда.

— Выговорись, мужик. Не держи в себе. Расскажи всему гребаному миру.

Всхлип перешел в вой. Голдсмит удерживал Ричарда на диване, словно тот мог вырваться. Ноги и руки Ричарда лихорадочно дергались от ощущения всей несправедливости и боли и необходимости ощущать несправедливость и боль чтобы почтить память своих умерших он должен страдать. Страдать меньше чем он мог бы вынести было бы недостойно и обесценило бы их. Голдсмит удерживал его. Под конец они оба лежали на диване, Ричард обнимал Голдсмита, тот свешивался с края дивана, все еще стискивая Ричарда в объятиях.

— Скала. Кремень, мужик. Почувствуй свою внутреннюю силу. Я знаю, она там есть. Я не способен такое вынести. Но ты можешь, Дик. Держись.

— Хорошо, — простонал Ричард. — Хорошо.

— Мы любим тебя, мужик. Держись за это.

«Голдсмит. Настоящий».

Голдсмит отстранился, волосы у него поседели, лицо покрылось морщинами.

— Я глина. Когда будешь скорбеть по мне, мой друг, помни… Ты не должен мне ничего, кроме

того, что даешь, пока я жив. Только это. Долги погашены.

Ричард кивнул. Проглотил мучительный комок в горле. С него хватит. Он разом вырвался из воспоминаний и сна, ощутив сопротивление, словно был замотан в серую вату, и какое-то время просто плыл, кусочки и фрагменты других снов осыпались и опять собирались, растворяясь. Он открыл глаза и сел, спустив ноги с кровати. Дрожа, положил руки на колени и наклонился вперед. Надин рядом с ним застонала во сне и перевернулась на другой бок.

Ричард медленно встал и подошел к окну.

Сколько всякого похоронено. Выкапывать это, потом снова закапывать. Он помог мне. Был добр ко мне. Друг. Теперь он, должно быть, мертв. Я не чувствую его присутствия.

Теперь Ричард ясно вспомнил тот день. Сон поведал не всю историю, без финала. В дверь без стука вошла подруга Голдсмита Гарриет, в то время как Ричард и Голдсмит лежали в обнимку на диване. Спросив: «Что это?» — она уронила на пол коробку с продуктами. И тут же разревелась, а Голдсмит пытался объяснить ей, что они с Ричардом не любовники. Гарриет этого так и не поняла; через несколько недель ее отношения

с Голдсмитом завершились.

Ричард раздвинул занавески, протер глаза и с улыбкой покачал головой. От неловкости Голдсмит тогда сквозь землю был готов провалиться.

Он взглянул на светящийся циферблат будильника у кровати. Три ноль-ноль. Через несколько часов над холмами взойдет солнце, и Комплексы выдадут тем, кто в их тени, его строго отмеренную дозу, зеркала распространят зимний рассвет, отражая его от башни к башне, подержанный свет, но все же солнце.

— Пойдем поймаем немного солнца, — прошептал он.

55

В своей просторной спальне Мэри Чой перенесла стул к окну, выходящему на восток. Затем села и принялась ждать восхода. Солнце встало через час после того, как она проснулась, из особняка высоко в горах Эспаньолы рассвет виделся коротким и красивым. С рассветом охранники и солдаты собрались в саду под окном и стояли группами по трое или четверо, пока их не сменила утренняя стража.

Небо над головой было пыльно-голубым. С северной стороны в прогале в горах она видела край моря и за ним горизонт. Над южными вершинами собрались редкие облака, расправляя на ветру серые крылья.

Мэри отошла от окна, чтобы совершить утреннее омовение. Глядя в ростовое зеркало, установленное за тяжелой деревянной дверью ванной комнаты, она заметила, что бледное пятно на складке потемнело. Скоро она станет одинаково черной везде. Самоисцеление. Доктор Самплер будет очень доволен.

За время пребывания в Эспаньоле Мэри пережила целый спектр мрачных эмоций: страх, гнев, смятение. Сейчас она была просто спокойна. Перед сном она приняла уксусную ванну; сейчас она исполнила Военный Танец, тренирующий тело для определенных движений, которые следовало уметь выполнять. Пусть смотрят. Пусть ее казнят, пугают, смущают; на протяжении всего танца никакая нагрузка не вызвала у нее дрожи, а после она снова замерла посреди комнаты, чувствуя, что сумеет держать себя в руках при любых обстоятельствах.

Когда накануне вечером мадам Ярдли покинула ужин, слуги накрыли роскошный пир.

Сулавье объедался; Мэри съела достаточно для поддержания сил. Они больше не разговаривали. После обеда они расстались, и Мэри отвели в ее комнату.

Она выдвинула несколько гипотез, которые надеялась проверить в течение дня. Первая гипотеза: это не особняк Ярдли, а исторический памятник, используемый сейчас по каким-то стратегическим причинам. Вторая: все очень мало знали о Ярдли, особенно, конечно, те, кем он правил. Третья: все, что она слышала о Голдсмите до появления мадам Ярдли, было ложью. Четвертая: мадам Ярдли не в себе и ничего не знает.

Женщина, которая голодает, чтобы привлечь внимание мужа.

Дверь в комнату не заперли. Тем не менее Мэри оставалась в спальне. Она уже не жалела, что лишилась пистолета. Месть дает мало удовлетворения, когда направлена против муравьев, выполняющих свои общественные обязанности.

Военный Танец не избавил ее от эмоций. Просто сфокусировал их. Она прониклась уверенным и бдительным спокойствием; агрессивным миролюбием, состоявшим из равных долей терпения и должным образом направляемого гнева.

Поправив в ванной комнате прическу, она

осмотрела свой деловой костюм и вышла на осторожный стук в дверь.

— Мадемуазель, вы готовы завтракать? — спросила женщина.

— Да, — сказала она. И посмотрела на часы. Девять ноль-ноль.

Дверь робко приоткрыли, в комнату просунулось круглое личико, нашло Мэри, улыбнулось.

— Пойдемте, пожалуйста.

По коридору мимо дверей спален она последовала за крохотной служанкой налево, а не направо, мимо лестницы. Так они оказались в западном крыле дома, где Мэри прежде не бывала.

Слуга открыл какую-то дверь, и она заглянула в маленькую комнату, обставленную как кабинет. Перед коробкой с мемокубиками стояла пожилая женщина в простом черном платье-рубашке. Сулавье сидел и работал на клавиатуре старого терминала. Он взглянул на служанку и Мэри, хмуро кивнул, развернул кресло и встал.

— Вы будете завтракать с полковником сэром, — сказал он. Пожилая женщина наблюдала за Мэри с застывшей приятной улыбкой. Сулавье сказал ей что-то на креольском. Она молча кивнула и вернулась к своей работе.

— Это была мать мадам Ярдли, — сказал он,

когда они оказались достаточно далеко от всех остальных.

Мэри припомнила, что видела на этой стороне здания башню в четыре этажа. Они дошли до конца коридора, и Сулавье осторожно постучал в широкую двустворчатую дверь из красного дерева. Приглушенный голос из-за нее велел им войти.

В просторной комнате с очень высоким потолком, такой, словно она была внутри башни, по разные стороны длинного дубового стола стояли шестеро мужчин и две женщины. По стенам комнаты на тридцать футов поднимались богато украшенные деревянные шкафы со стеклянными дверцами, великолепная библиотека. Два балкончика давали доступ к верхним полкам. На эти балкончики прямо от входа вела чугунная винтовая лестница в два полных оборота.

Две женщины и пятеро мужчин были чернокожими или мулатами; все в черных мундирах, некоторые с приколотым к груди знаком барона Субботы. Мэри сосредоточилась на высоком седовласом мужчине крепкого сложения, сидящем во главе стола. Однако он не сразу взглянул на нее; его внимание было приковано к книге. На столе громоздились, наверное, пять или шесть сотен

книг различного размера и вида, от кожаных фолиантов до потрепанных книжек в мягкой обложке.

Никогда в жизни Мэри не видела столько книг. Однако она не позволила им отвлечь ее от Ярдли больше чем на мгновение. Он поднял взгляд от книги, которую держал в руках, спокойно закрыл ее и положил на стол.

— Рад снова видеть тебя, Анри. Как маленький Дэвид? И Мари-Луиза?

— Хорошо, полковник сэр. Я хотел бы представить вам лейтенанта Мэри Чой.

— Благодарю. Садитесь, пожалуйста. Завтрак нам подадут сюда. Хорошую еду, а не наказание от мадам Ярдли. Полагаю, ей в конце концов удалось покормить вас вчера вечером.

— Да. Удалось, — сказала Мэри. Ярдли широко улыбнулся и сочувственно покачал головой; он словно хотел, чтобы она подумала: какой приятный человек, типичный англичанин, узнаваемый. Никакой экзотики.

Мэри воздержалась от суждения.

— Отлично. Думаю, что на сегодняшнее утро мы закончили, — обратился Ярдли к остальным семи. Те чопорно поклонились, повернулись и гуськом проследовали мимо Сулавье и Мэри за

дверь. Последний человек, загадочно улыбаясь сомкнутыми губами, закрыл за ними створки дверей.

— Знаете, я уступил жене, — сказал Ярдли. — У нас вышел семейный спор. Похоже, она считает мои методы вывода этой нации из варварства… не изящными.

— Она замечательная леди, — сказал Сулавье, явно ощущая неловкость. Ярдли улыбнулся ему в ответ с какой-то жизнерадостной строгостью. Сулавье выпрямился.

— Анри, пожалуй, я останусь наедине с мадемуазель Чой. Прошу вас присоединиться к остальным в главной столовой внизу. Сегодня всем моим служащим подать здоровый завтрак.

— Конечно, полковник сэр. — Теперь настала очередь Сулавье выйти через двустворчатые двери и закрыть их за собой.

— Сейчас слуги расчистят уголок на этом столе, — сказал Ярдли, помахав над ним рукой. — Я считаю эту комнату самой уютной во всем здании. И с удовольствием жил бы здесь, выйдя в отставку, за книгами господина Буше.

Мэри промолчала.

— Господина Буше, — повторил он, видя ее недоумевающий взгляд. — Санлуи Буше. Пре-

мьер-министр предыдущего президента Гаити, до моего прихода к власти. Он построил этот чудесный особняк и укрепил его за год до моего прибытия. К несчастью, его схватили в Жакмеле, и он так и не попал в свою крепость.

Мэри кивнула.

— Ну-с, так. Что касается вашего дела, если вы не возражаете против того, чтобы мы поговорили об этом до завтрака… — Он почти комично нахмурился и воздел руки. — Пожалуйста, не будьте так печальны. Ручаюсь, эти люди не причинят вам вреда. Я вижу, вы пережили ряд унижений… Прошу прощения. Я был сильно занят и не мог уделить внимание всем мелочам. То, что для одного человека мелочи, для другого может оказаться катастрофой. Я снова прошу прощения.

— Меня удерживают против моей воли, — сказала Мэри, ничуть не уступая Ярдли в обмен на его признание.

— Верно. Перетягивание каната между вашими госдепартаментом и министерством юстиции и моим правительством. Это скоро будет улажено. А вы пока можете завершить свое расследование. У вас будет самое близкое подобие карт-бланш, какое я смогу предоставить. И больше никаких унижений.

— Могу я поговорить со своим начальством?

— Вашему начальству и вашему правительству известно, что вас не истязают.

— Я хочу поговорить с ними как можно скорее.

— Добро. Как можно скорее, — сказал Ярдли. — Вы произвели глубокое впечатление на моих людей. Жан-Клод и Розель — из лучших, и их отчет о вас очень лестный. Анри сейчас слишком нервничает, чтобы быть очень уж объективным. Его семья в Сантьяго. Сантьяго осаждают силы оппозиции. Здесь и на большей части территории Гаити мы в безопасности… Доминиканцы всегда носили камень за пазухой.

— Мне сказали, что Эмануэль Голдсмит здесь, — сказала Мэри. Она все еще оставалась на том месте, где ее оставил Сулавье. — Я хочу увидеть его как можно скорее.

— Это немного сложнее. Я и сам его не видел. Эту историю я лучше расскажу после завтрака. Пожалуйста, присаживайтесь. Я вижу, вы трансформантка… и весьма привлекательная. Не уверен, что одобряю такое искусство, но… раз уж это так, вы просто шедевр. Довольны ли вы своим новым «я»?

— Я такая уже некоторое время, — сказала Мэри. — Теперь это вторая натура. — Или так

должно быть. — Полковник сэр, завтрак совершенно не обязателен… Я бы лучше…

— Завтрак необходим мне, и как абсолютный диктатор для всего, что передо мной, — так считает ваша страна, — я, разумеется, имею право поесть перед перекрестным допросом. — Он умильно улыбнулся. — Прошу вас.

Она ничего не выиграет, отвергая его гостеприимство. Он отодвинул для нее стул, и она села напротив стопки французских томов в кожаном переплете. В единственную боковую дверь вошли трое малорослых слуг, осторожно сдвинули в сторону стопки книг, освобождая один конец стола, поставили два прибора — столовое серебро и тарелки с витиеватыми инициалами «S.B.», — и принесли вазы с фруктами, накрытые крышками тарелки с жареной рыбой и ветчиной, приготовленный на пару рис, креветки с карри. Ярдли с внятным вздохом сел за этот пир.

— Я сегодня на ногах с четырех утра, — признался он. — Только кофе и булочка.

Мэри съела достаточно, чтобы утолить голод и проявить отстраненную вежливость, но молчала. Еда была превосходной. Ярдли быстро расправился с большой тарелкой, отодвинул ее, чуть отъехал от стола и сказал:

— Теперь к делу. Вы уверены, что Голдсмит совершил преступления, в которых его обвиняют?

— Коллегия присяжных сочла свидетельства достаточными, чтобы признать его виновным.

— Ага. Видите ли, он позвонил мне сказать, что прилетит и что он «попал». Полагаю, это просторечие. Он сказал, что скоро его обвинят в убийстве восьми человек и ему нужно убежище. Я спросил его, виноват ли он. Он сказал, да. Он полагал, что я окажу ему покровительство при любых обстоятельствах. — Ярдли с сомнением покачал головой. — Я пригласил его приехать.

Сразу после его телефонного звонка у меня появились подсказки, что скоро ваше правительство предъявит совершенно другие обвинения мне самому. Я не успел встретиться с Эмануэлем, но он здесь.

— Мы хотели бы договориться об экстрадиции, — сказала Мэри. — Я понимаю, что наши правительства сейчас прекратили сотрудничество, но когда…

— Вероятно, этого «когда» не будет довольно долго, может быть, несколько лет, — сказал Ярдли, с унылым скепсисом созерцая свою пустую тарелку. — Вы знаете о скандале, связанном с Рафкиндом, не так ли? Недавняя история.

Мэри кивнула.

— Извините, говорить в основном буду я… Кажется, только у меня есть информация для передачи, а в нашем распоряжении всего час или около того… Довольно много времени, принимая во внимание полномасштабное восстание доминиканцев в Сантьяго и Санто-Доминго. Понимаете, я делаю это лишь потому, что Эмануэль Голдсмит был для меня особенным человеком.

Мэри кивнула. Ярдли положил локти на стол, подался вперед и поднял ладони, словно разглаживая воздух перед собой.

— Вот какие дела. Я заключил немало соглашений с президентом Рафкиндом, который, как и я, считал, что для правосудия мало коррекции преступников. Преступление — не болезнь, излечимая врачами; его подлежит излечивать таким образом, чтобы это отвечало чаяниям простых людей, а простые люди требуют возмездия, соответствующего преступлению.

Попытки Рафкинда реформировать верховный суд встретили довольно сильное сопротивление. Его обвинили в вероломстве, кажется… Возможно, так оно и было. Он разорвал тайные соглашения с организациями «бдительных». Сейчас я согласен с тем, что он вызвал осуждения,

породил кошмарные беспорядки и был, пожалуй, самым непорядочным и недостойным лидером в истории вашей страны, но…

Мэри легко могла бы продолжить тему.

— Он был облечен властью, — сказала она с кривой усмешкой.

Ярдли воспринял эту усмешку с откровенной подозрительностью.

— Но ведь даже полиция не поддержала его после того, как все вскрылось.

— Нет. Официально.

— Что ж. Кто бы у вас ни был облечен властью, когда США уверенно заявляют о чем-то, все наши маленькие страны дрожат. А по правде говоря, его идеальная правовая система не слишком-то отличалась от нашей. Но мы применяем к преступникам не только коррекцию.

— Вы применяете «адские венцы», — сказала Мэри.

— Действительно. Представители Рафкинда заключили экспортные сделки в обмен на договоренность о тайных поставках. Ваши народные мстители получили с большой скидкой «адские венцы» из наших запасов… Рафкинда довели до самоубийства публичные протесты по делу судьи Фридмана. Он вконец запутался и предпо-

чел серебряную пулю Кристофа — в его случае яд — эшафоту. Полагаю, если бы его осудили, то подвергли бы коррекции. Однако он предпочел смерть публичному бесчестью.

— Вы все еще экспортируете «адские венцы», — сказала Мэри.

— Не напрямую в США. Мы поставляем их на мировой рынок, и все наши контакты вполне законны. Рафкинд был единственным исключением, но что я мог поделать? Он мог причинить Эспаньоле серьезный вред. К началу второго срока ему не требовались наши войска, поскольку он свернул действия в Боливии и Аргентине. Он оседлал волну огромной популярности. Я не видел альтернативы, кроме поставок «адских венцов».

Мэри бесстрастно слушала.

— Как бы то ни было, в Эспаньоле «адские венцы» разрешены законом. На мой взгляд, их надлежащее использование вполне допустимо. Наши законы очень строги и надежно блюдутся. Для вынесения судом приговора достаточно признания.

— Селекционеры не проводят формальных судебных разбирательств, — сказала Мэри.

— Их политика — подпольное сопротивле-

ние, — сказал Ярдли. — Я не беру на себя смелость судить о них или о любом другом аспекте вашего общества. Эспаньоле хватает сил только реагировать, выживать, и пока что под моим руководством это ей вполне удается.

— Где Голдсмит? — спросила Мэри.

— Неподалеку, в девяноста километрах отсюда, в тюрьме «Тысяча цветов».

— И вы не встретились с ним? С вашим другом?

Лицо Ярдли стало суровым.

— На то есть причины. Главная — нет времени. Другая — я слышал его признание. Он хотел сбежать в Эспаньолу как в убежище. Воспользоваться дружбой со мной, совершив ужасное и бессмысленное преступление. Даже мой лучший друг — а Эмануэль друг просто хороший — не может рассчитывать, что я нарушу законы Эспаньолы. У нашей страны нет официальных соглашений об экстрадиции. Однако мы принимаем преступников из других стран для их содержания в тюрьмах, как выполняя условия официальных соглашений, так и по иным обстоятельствам.

Мэри слышала об этом, но не подозревала, что это относится и к ее делу.

— Их содержат в тюрьме «Тысяча цветов»?

— И в других. У нас пять таких международных тюрем. Некоторые страны оплачивают эти услуги. Но Голдсмит… За него мы не потребуем платы с США. Он останется у нас за решеткой.

— Но зачем? По законам моей страны…

— В вашей стране его вылечат и отпустят на свободу новым человеком. Он не заслуживает такого снисхождения. Страдания родственников его жертв длятся. Почему он не должен страдать? Возмездие — основа любой правовой системы. Мы здесь просто честнее.

— Он был вашим другом, — сказала ошарашенная Мэри. — Он обожал вас.

— Тем хуже. Он предал всех своих друзей, не только тех, кого потом убил.

— Но остается неизвестным, *почему* он их убил, — сказала Мэри, оказавшаяся в непривычном положении адвоката дьявола. — Если он действительно неуравновешен и не способен отвечать за свои…

— Это меня не касается. У нас не казнят заключенных. Мы применяем собственную разновидность коррекции. Вы же отлично знаете, коронованные «адским венцом» никогда не повторяют своих преступлений.

— Он под венцом?

— Если не в эту минуту, то к концу дня. Есть судебное решение.

Мэри откинулась на спинку стула, на мгновение потрясенная до глубины души.

— Такого я не ожидала, — тихо сказала она.

— Мы делаем за вас вашу работу, дорогая, — сказал Ярдли, протягивая руку и постукивая пальцем по ее костяшкам. — Вас отвезут в «Тысячу цветов». Покажут вам заключенного. Затем, я полагаю, в ближайшие три-четыре дня будут достигнуты договоренности с вашим правительством, и вы сможете вернуться в Лос-Анджелес. Можете закрыть дело. Эмануэль Голдсмит никогда не покинет «Тысячу цветов». У нас никто никогда не сбегал; мы гарантируем это всем нашим клиентам.

Она покачала головой. Комната с десятками тысяч книг показалась ей тесной.

— Я требую освободить Голдсмита и отдать мне под арест, — сказала она. — Именем международного права и обычной порядочности.

— Хорошо, хорошо, — согласился Ярдли. — Но Голдсмит прибыл сюда добровольно, он открыто восхищался нашими законами и поддерживал наши реформы. Поэтому будет только справед-

ливо и достойно дать ему жить согласно его убеждениям. Если у вас нет никаких особо умных и проницательных замечаний, то, пожалуй, наша встреча заканчивается.

Створчатые двери открылись, и на пороге возник Сулавье.

— Покажите мадемуазель Чой Эмануэля Голдсмита в «Тысяче цветов», а затем, по моему распоряжению, свяжите с посольством ее страны. Благодарю за терпение, мадемуазель.

Ярдли встал и указал на дверь. Огибая Сулавье, вошли шестеро мужчин в форме. Сулавье вошел в комнату, взял ее за руку и вывел в коридор.

— Это редкая привилегия, — сказал он. — Сам я никогда не завтракал с полковником сэром. Теперь, пожалуйста, пойдемте. До тюрьмы отсюда два часа езды. Дороги не лучшие, и по пути будет много военной техники. Все-таки мы недалеко от Сантьяго.

Книга третья

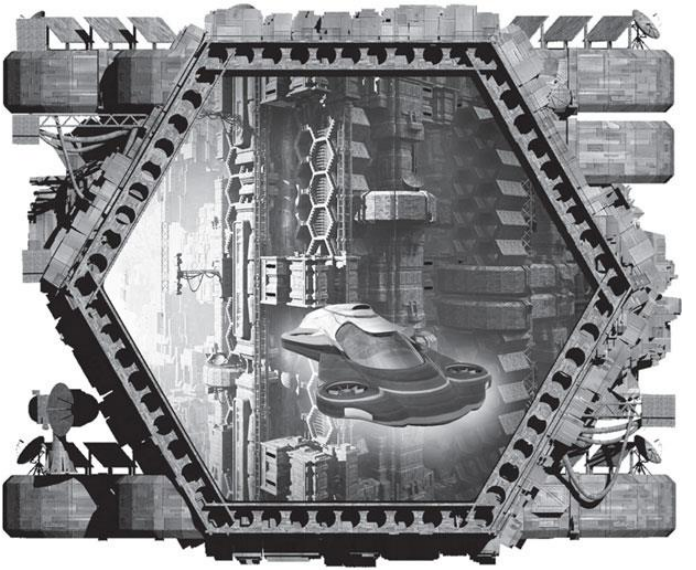

56

Как хаос содержал возможность материи, в этом существе таится возможность разума, подобно скрытой в человеке пятой конечности, предназначенной создавать смыслы и манипулировать ими, как рука предназначена для того, чтобы хватать и трогать предметы.

Майя Дерен. Божественные наездники: Живые боги Гаити

Дожидаясь предстоящего полного погружения в Страну, Мартин мысленно запросил и получил доступ к инструментарию и потянулся вверх правой рукой, которую еще не мог четко различать, чтобы достать его. Он мог ясно видеть только сам инструментарий: имитацию ярко-красной коробочки, заглянув в которую можно было увидеть всевозможные сведения о проводимом исследовании. Активация инструментария запускала также комбинацию поисковика и настроечного механизма, с помощью которого он мог перебрасывать свой локус подключения от нейрона к нейрону, с частоты на частоту, с канала на канал.

На боку красной коробки торчал вытяжной тросик на случай чрезвычайной ситуации.

Ему никогда еще не доводилось использовать аварийный тросик. Во время нынешнего исследования срочный выход из Страны будет затруднен, а то и невозможен; без буфера, дернув за тросик, он просто разорвет соединение между субъектом и исследователем. При этом еще не интерпретированный скрытый опыт все равно будет отрабатываться как исследователями, так и субъектом.

По неоднозначной временной шкале Страны этот опыт мог измеряться секундами или минутами; очень редко часами.

На этот раз внешний уровень Голдсмитовой Страны представлял собой теплое, серое — поток обработанных знаний к сознательному восприятию, сейчас не активному. Голдсмит пребывал в состоянии контролируемого нейтрального сна без сновидений.

Мартин ощутил присутствие Кэрол как потепление посреди серого. Опробуя инструментарий, вручную перемещая его компоненты в синхронизированных сочетаниях по карте этого конкретного уровня, он попрактиковался в речевом общении с ней.

Ты меня слышишь?

Какие-то звуки.

Пробуем еще раз.

Гул.

Слышу тебя невнятно.

Теперь слышишь?

Ага, есть связь! Попробуем передачу эмоций, — предложил Мартин.

Она направила ему то, что он истолковал как профессиональное признание и желание двигаться дальше. Нетерпение испытывали оба; после долгого ночного сна Мартин чувствовал небывалую готовность изучать Страну.

Улавливаю твое волнение, сказал Мартин. Похоже, тебе нравится работать здесь со мной.

Почти правильно. От тебя идет нечто большее, чем теплое отношение профессионала, смягченное погруженностью в работу.

Почти правильно, с сожалением констатировал Мартин. Здесь им были даны величайшая свобода и открытость; очень скоро ни один из них не сможет скрывать от другого эмоции, и точно так же субъект не сможет скрывать свои глубинные психологические процессы. Я собираюсь переместить нас на активный уровень и найти точку входа. Затем отдам тебе твой ин-

струментарий, и мы сможем работать раздельно, если понадобится.

Поняла. Похоже, вижу впереди лес. Мы уже при входе? Нет, минутку… нет леса. Вижу зачатки множества разных образов. Что это, Мартин?

Возможно, все еще визуальные наложения от затылочной доли.

Отсутствие буфера делает все куда более резким и живым, правда? — спросила Кэрол.

Похоже. Но пока мы ничего по-настоящему не видим. Так, меняю локус и канал. На заранее определенную точку входа… точка два семь на карте Марджери. Мы видели…

Внезапность входа была ошеломляющей. Только что они ощущали лишь нейтральную серость без начала и конца, идеальную и нетронутую потенциальность, словно предвечный огромный бассейн; а в следующее мгновение — жаркое голубое небо и бескрайняя пустыня, пересекаемая тремя уходящими в бесконечность шоссе.

Уфф, сказала Кэрол. Извини, но вход не был плавным.

Прошу прощения. (С досадой.) Мы в Стране.

Смотри, какая четкость. Ого, Мартин, я тебя прекрасно вижу!

Мартин стоял на песке этой пустыни и чувство-

вал, как тот хрустит под ногами. Он увидел Кэрол, идущую по ближайшему шоссе, судя по всему, в десяти или пятнадцати метрах от него. На ней были белое безрукавное платье до колен и белые туфли-лодочки. Идеально для климата, где бывает обжигающе жарко, — вот только в Стране не бывает экстремальных температур. Он ощущал лишь теплый ветерок.

На тебе джинсы и черная рубашка с коротким рукавом, сообщила Кэрол. И сапоги.

Он осмотрел себя. Действительно, его сознание нарядило его образ именно так. На сколько лет я выгляжу?

Лет на двадцать пять. Не старше тридцати. Что на мне?

Он описал, что видит.

Что ж, мы расходимся во мнениях. Я думаю, что я в синем псевдокостюме и черных тапочках, сказала Кэрол. Ну хорошо. Сколько мне лет?

Ты выглядишь на свой возраст. Ты красивая.

Где наши семимильные сапоги? — спросила Кэрол, указывая на бескрайний песок. Надеюсь, мы не пойдем пешком.

Мы полетим. Мы теперь часть Голдсмитовой Страны. Она будет приноравливаться к нам.

Верно. (Упорная решимость, психологическая

подготовка.) Я препоясываю чресла. Чувствуешь?

Очень привлекательно — препоясанные чресла, сказал Мартин.

Она оставила это без внимания. Я помню, как летать. Мышцы шеи… не так ли?

Посмотрим, какова ты в деле.

Он внимательно смотрел на образ Кэрол: [та] она сделала два шага по дороге и стала подниматься над тем, что выглядело асфальтом. С выражением глубокой сосредоточенности она поднялась на метр. Как во сне, сказала она. Мне никогда не удавалось подняться выше.

Иногда мне удается подняться выше, сказал Мартин. Но мы будем какое-то время держаться рядом.

Он сосредоточился на несуществующей мышце шеи, управляющей полетом, — после ее открытия его сны заполнились прекрасными эпизодами парения, когда он поднимался над своей школой и одноклассниками (подобные сны возвращали его в детство или юность); краткими периодами безграничной свободы и глубокого удивления, почему он никогда не пытался делать это раньше.

Он поднялся на метр, раскинул руки, переместился над песком к шоссе и поплыл рядом

с Кэрол. Мне позволено будет сказать, что ты похожа на ангела?

Кэрол рассмеялась. Мне позволено будет сказать, что ты похож на механическую куклу в парке развлечений?

Не переходи на личное.

Здесь не получится.

Он повернулся и уставился вдаль, куда уходили три бесконечных шоссе. Все дороги ведут в Рим.

В большинстве их предыдущих проникновений в Страну центральным символом сознания был город; в некоторых случаях — город лишь по размеру и сложности, скорее похожий на замок или крепость или даже на гору, изрытую норами; но всегда огромное населенное место, где кипела деятельность.

Хей-хо! — воскликнула Кэрол, плывя по воздуху впереди него. Он догнал ее, и они полетели над черной лентой дороги к далекому горизонту. Когда их субъективная скорость возросла, Мартин заметил начало визуального расслоения. Небо, песок и асфальт словно бы заблестели. Все контуры приобрели густую тень со стороны, противоположной направлению движения Мартина. Прежде они уже не раз наблюдали такое; это означало быстрый перенос их исследования

от одного нейронного кластера к другому.

Видишь какое-нибудь разграничение? — спросил он Кэрол.

Чуть заметное. Что это означает?

Это может означать, что мы следуем через большое количество кластеров. Пролетаем над огромной ментальной территорией. Страна сжалась. Возможно, Голдсмит упорядочивает все свои элементы, объединяет. Не могу себе представить почему… Но голая пустыня занимает очень значительную часть доступной территории.

Он готовится к обороне? — спросила Кэрол.

Не знаю.

Они пересекали пустыню беспрецедентно долгое субъективное время. Ощущение времени в Стране зависело от плотности воспринимаемых деталей на любой данной территории. Если были только повторы, как в этой бескрайней пустыне, время могло растягиваться почти бесконечно. Секунды или доли секунд внешнего мира или по часам инструментария здесь могли вырастать в часы.

Скука, сказала Кэрол.

Смертная, согласился Мартин. Возможно, нам придется перебирать кластеры или каналы вручную.

Давай не будем торопиться. Мы ведь что-то узнаём, не так ли?

Мы узнаём, что сознание Голдсмита невероятно сжалось, сказал Мартин. Вся эта пустота.

Что, если здесь больше ничего нет? — спросила Кэрол, поворачиваясь к нему. За ней оставалась череда черных послеобразов. Глаза у Кэрол были ярко-синими. Он представил себе, а затем и увидел, как ее глаза становятся частью неглубокой лагуны. Лагуна растекалась вокруг ее образа, и наконец он уже едва видел Кэрол сквозь водную рябь. Мартин отогнал эту фантазию, и та распалась в пыль, оставшуюся позади Кэрол вместе с ее послеобразами.

Не бывает совершенно пустых.

Даже массовый убийца? — спросила Кэрол.

Даже он. Поверь. Психически невозможно.

Но что если мы не на том уровне? Не на начальном.

С этим Мартин тоже не согласился. Терпение.

Терпение, терпение, возразила Кэрол. Во время прошлых проникновений Кэрол становилась по-детски восторженной, почти несдержанной, еще до того, как начиналась их настоящая работа. Сейчас он воспринимал ее как духа огня, женственного Ариэля или ифрита пустыни. Он

подавил эту фантазию прежде, чем она смогла проявиться.

Используй это время, чтобы приспособиться к здешним правилам, предложил Мартин.

Ты пожираешь меня взглядом, сказала Кэрол. Я видела эту лагуну. И едва не намокла.

Хотелось бы, сказал Мартин.

Она нахмурилась.

Чувствую, приближается изменение. А ты?

Да. Он подтянул к себе инструментарий и посмотрел на таймер. Тридцать секунд. За это время они могли полностью пересечь половину точек, нанесенных на карту Марджери при сканировании всех гипоталамических локусов Голдсмита. Возможно, им придется сделать несколько кругов по всем каналам, чтобы найти то, что им нужно… Но у всех прошлых субъектов исследования центральный город никогда не ускользал от них.

Там что-то есть, сказал Мартин, указывая вперед. Там, где сходились бесконечные шоссе, небо сделалось не пыльно-голубым, а черным с примесью серо-оранжевого.

Похоже на бурю, сказала Кэрол.

Мартину эта картина напоминала зарево в ночи — отблески пламени в заводской печи или в охваченном пожаром далеком городе. Вид со-

всем не гостеприимный. Синее небо постепенно чернело с отчетливым воющим звуком, словно далекие механизмы спускали над заревом некую завесу. Однако над шоссе там, где они летели, оставался вроде бы тот же дневной свет, что и раньше. Доменный блеск впереди пульсировал и перемещался туда-сюда, словно бы отражая красные молнии.

У Мартина никогда не было повода опасаться Страны; но, увидев это зарево, он засомневался. Во всех предыдущих случаях города бывали оживленными, а то и прекрасными, никогда не страшными; этот мог быть вратами в ад.

Пойдем туда вместе, предложила Кэрол.

Пожалуй, хотя бы сначала, согласился Мартин.

Не по себе?

Ты знаешь, черт побери, что я чувствую, ответил Мартин. Ты тоже волнуешься.

Нет буфера, сказала она со вздохом. Затем перевернулась, как прирожденная воздушная танцовщица, и указала пальцем на землю. Здесь у всех у нас могут быть кошмары.

Весь прежний опыт Мартина убедил его, что в Стране ему не причинят никакого вреда; с другой стороны, их прямая связь с ментальным символизмом Голдсмита могла привести к

значительным нарушениям в их собственном внутреннем ландшафте. Эффект почти наверняка будет не постоянным — но и не приятным, если судить по тому, что их сейчас окружало.

Небо вокруг них заполнило живое свечение. Боковые шоссе разошлись в разные стороны, огибая с боков огромный каньон, у которого исследователи могли видеть только ближний край и дальнюю сторону. Они остались на прямой центральной дороге. Их обволок звук — непрерывный рокот, словно бы множества барабанов или машин, такой осязаемый, что они видели пульсирующие волны, прокатывающиеся по ним и по асфальту дороги.

Мы движемся прямо за край, заметил Мартин.

Они замедлились и проплыли над неровной грудой гладких валунов, тянущейся вдоль края каньона.

Должно быть, это оно, сказала Кэрол. Каньон представлял собой выложенную кристаллами яму; если присмотреться, кристаллы становились зданиями всевозможных форм и размеров, вздымающимися со дна каньона и образующими цепь небоскребов в манхэттенском духе. Город раскинулся, наверное, на сотни километров, устроенный с бесконечной выдумкой и тщатель-

ностью, шедевр ментальной архитектуры.

Никогда не видел ничего подобного, сказал Мартин. От Кэрол веяло тем же ошеломлением и замешательством, смешанными с благоговением.

Здания мерцали в ритмических вспышках света, бьющего от центрального хребта к самым дальним строениям, громоздящимся под краями каньона. Раз, два, три — пых; свечение, выстреливающее из мириад крошечных окошек в темноте наверху: мерцающие угли в гаснущем костре; звезды в галактике, связанные каким-то невероятным жизненным ритмом.

Это великолепно, сказала Кэрол. Разве оно может быть нарушением?

Мы здесь именно для того, чтобы разобраться в этом.

Переживание было острее, чем в настоящей жизни; качество видения и чувствования — галлюцинаторным, да так и должно было быть; они видели не фильтрованный, цензурированный, скомпонованный и урезанный продукт мышления/восприятия; они видели саму основу всей мысли и человеческой сути.

Мартина вдруг захлестнула радость; радость, возникшая из страха, который он ощущал рань-

ше, радость оттого, что нет никакого буфера, радость оттого, что они с Кэрол — у порога чудесной тайны, совершенно неизведанной. Никто, даже Голдсмит, не знал, что это существует, только они.

Отдаю тебе твой инструментарий, сказал Мартин. Но нам следует какое-то время продолжать исследование вместе, пока не разберемся, с чем имеем дело.

Кэрол протянула руку и забрала свою коробочку. (Удовлетворение, самодисциплина, сосредоточенность.) Это потрясающе. Здесь все.

Мартин протянул ей руку. Она взялась за нее, и они вместе спустились в город Голдсмита. Дорога под ними сделалась растрескавшейся и заброшенной, а еще дальше превратилась просто в куски асфальта и комья грязи. Среди них валялись какие-то белые обломки, частично скрытые черной грязной жижей. Мартин спустился посмотреть, что это может быть. Кэрол последовала за ним. Они приблизили лица к захламленной поверхности.

Кости, сказала она.

Я вижу глиняные черепки — глиняные головы, лица.

Я вижу черепа и кости. Попробуй.

Мартин сосредоточился на белых осколках, пытаясь переключиться на то, что воспринимала Кэрол. Хорошо. Теперь вижу бедренную кость… бедро. Череп. Все время возвращаюсь к фарфоровым лицам вроде кружек Тоби. Грустных кружек Тоби.

Эти черепа не скалятся, заметила Кэрол. Это печальные черепа.

Они поднялись выше, но никуда не продвинулись. Есть соображения, что они собой представляют? — спросила Кэрол.

Никаких.

Они полетели вперед и летели, пока на них не навалилась тяжесть, а тогда почувствовали, что их тянет вниз. Слегка споткнувшись, они приземлились на прямой улице между высокими темными кирпичными зданиями с разбитыми окнами. На каждом сантиметре кирпичной кладки были намалеваны выцветшие рисунки, словно нанесенные мукой или другим белым порошком: змеи с вылетающими из пасти острыми языками, большеголовые птицы, распластанные собаки и кошки со знаками «» вместо глаз. Эти рисунки переползали со зданий на тротуары. Идя по пустой улице, Мартин и Кэрол смотрели на рисунки под ногами: еще больше всяких живот-

ных, летучие мыши и подобия вырезанных из бумаги кукольных фигурок, квадраты для игры в классики, и из каждого квадрата-окна глазеет какое-то кое-как накаляканное лицо, почти живое благодаря морщинам и мине; наблюдающее, хмурое, хохочущее, глядящее в упор, угрюмое.

Когда-то, возможно, они выглядывали из этих окон, сказала Кэрол. Теперь они застряли в тротуаре и на улице. Это могут быть смысловые знаки?

Мартин поднял взгляд к разбитым стеклам в пустых окнах. Возможно, сказал он.

В Странах, которые они когда-то исследовали, навязчивые мысли и воспоминания иногда принимали характер образов, ставших реальными; Мартин именовал их «смысловыми знаками». Чаще всего они были эфемерны, но в целом позитивны и наделены слабой жизненностью.

Мартин обошел эти лица и квадраты. Между рисунками были нацарапаны непонятные слова, словно какой-то ребенок учился писать; деформированные буквы без четко различимых элементов, отсутствие смысла. Только образы, символизирующие субличности Голдсмита, его главные ментальные органоны, могли использовать речь; они служили посредниками,

перепрыгивающими с одного уровня умственной деятельности на другой. Пока с ними не столкнешься, никакие звуки или слова этой Страны не будут восприниматься как устный или письменный язык.

Гулкие звуки не прекращались, теперь это скорее было буханье барабана, чем грохот механизма. Мартин шел чуть впереди Кэрол, проводя эту часть исследования очень медленно, на случай, если они пропустили что-то важное.

Здесь никакой активности, заметила Кэрол.

Как думаешь, здесь была война, какие-то столкновения?

Беспорядки, согласилась Кэрол. Ничто не двигалось. Возможно, вся активность еще сильнее сосредоточилась в центре города, гряде небоскребов.

Нам никогда не встречались такие централизация и запустение, сказал Мартин.

Тогда это неспроста. Патология вроде атрофии тканей.

Не могу придумать лучшего объяснения. Но жесткая структура символов еще сохранилась — даже на окраинах, на пустынных дорогах. Для действия по-прежнему есть место, окружающая обстановка все еще будет поддерживать его.

Как провод без тока, сказала Кэрол.

Удачное сравнение.

Он двинулся дальше по улице. Кэрол на мгновение отошла в сторону, чтобы подняться по ступенькам и заглянуть в темное здание. Он ждал ее, смутная тревога мешала думать. Настойка из Голдсмита. Темный каньон, переливы света, окрестности без жителей…

Если война еще не началась, то, возможно, они шли по выжженной земле, где он готовился к предстоящему сражению.

Посмотри, позвала Кэрол, знаками приглашая Мартина присоединиться к ней. Он вернулся на несколько шагов и поднялся по лестнице. За плохо очерченной дверью протянулся не до конца сформированный коридор, менявший очертания каждые несколько мгновений, всякий раз как они отвлекались.

Какой-то сбой, сказал он.

Тут, в глубине, Страна, должно быть, угасает, фокус перемещается куда-то еще.

Давай доберемся до центра, не будем терять время здесь, предложил Мартин. Если тут сбой, то эта часть ландшафта не имеет особого значения.

Разве что для археологических изысканий… начала Кэрол.

Может быть, даже для них.

Его беспокойство усилилось. Опустошение и распад; смысловые знаки заточены в тротуарах. Отказ от всех существующих структур и моделей. Что могло стать причиной? Страна не только поддерживала собственную образность — в виде обозначений и символики она обеспечивала основу для большей части высокоуровневой активности основной структуры личности и других крупных органонов. Разрушение или обеднение символики подразумевало серьезное психическое расстройство, однако корректологи не обнаружили у Голдсмита серьезных нарушений.

Впереди, в конце улицы, бетонная лестница со стальными поручнями вела на десятки метров вниз, на другую улицу. Мартин снова взял Кэрол за руку, и они продолжили спуск.

Может, можно найти такси, предположила Кэрол.

По улице внизу ветер гнал тучи клочков бумаги, дрейфующих и кружившихся в вихрях иллюзорного воздуха. Мартин на ходу наклонился, чтобы ухватить один из них, но тот увернулся, словно живой. Кэрол тоже попыталась, но тоже тщетно; как только они дошли до конца улицы и повернули в сторону гряды небоскребов, клочки

бумаги вспыхнули и исчезли в клубах черного пепла. Мартин поднял взгляд и коснулся Кэрол, указывая на огромный плакат, во всю стену темного пятиэтажного здания без окон. Нижнюю его часть покрывали расплывчатые, постоянно меняющиеся бессмысленные буквы. На плакате был изображен бюст человекоподобной фигуры с идеально гладкой яйцевидной головой.

Голосуйте за господина Никто, сказал Мартин.

Выбор народа, согласилась Кэрол.

Они прошли несколько кварталов и нигде, даже в отдалении, не увидели обитателей. Кэрол сравнила их окружение с зоной военных действий; территория, покинутая из-за возможности ядерного удара.

Может быть, здесь экономический кризис, предположил Мартин. Никогда не видел подобного запустения.

Любопытно, почему оно вообще здесь. *Memento mori*.

Над мрачными пустующими кирпичными зданиями маняще светились небоскребы центральной части города, но они, казалось, не приближались. Через, как казалось, несколько часов легкой, но вызывающей только досаду ходьбы Мартин остановился и достал свой ин-

струментарий.

Проведем джутц? — спросила Кэрол. «Джутц» заимствованное ими слово, служило для обозначения управляемого перемещения с канала на канал. Он несколько лет не слышал этого слова и улыбнулся пробудившимся воспоминаниям о не столь сложных исследованиях с более быстрыми результатами.

Просто посмотрел время. Еще тридцать секунд.

Он обдумал это. К этому времени нам уже следовало попасть в центр Страны. Если он там, где небоскребы, мы ничуть не приблизились. Если начать джутц, мы вовсе лишимся ориентиров…

Я полностью за, сказала Кэрол.

Думаю, не стоит. Все это что-то да значит.

Давай вызовем такси.

Это было шуткой лишь отчасти. Они могли вызывать проявление некоторых свойств; но в нынешних обстоятельствах Мартину не хотелось без настоятельной необходимости навязывать Стране свои визуальные образы. Однако, может быть, не исключался компромисс: найти функцию, которой они смогут воспользоваться.

Поищи метро, сказал он.

Они огляделись; входов в метро не было.

Учащенное сердцебиение барабанного боя не

прекращалось ни на секунду.

А он говорил, что вырос в Бруклине, сказала Кэрол, нахмурившись.

Давным-давно уехал оттуда. Может, попробуем снова исследовать здания… спустимся в подвалы. Предположим, тут может быть какой-то способ перемещения.

Они подошли к тому, что могло быть пустым бакалейным магазином на первом этаже двухэтажного каменного здания, тянувшегося вдоль всего квартала. Внутри бакалея была продумана тщательнее; проходы и полки, кассовый аппарат, сделанный из чего-то типа планшета, — скорее скульптура, чем устройство. Кэрол потрогала каменные клавиши.

Вон дверь, сказал Мартин. Они прошли по среднему проходу в глубину магазина, распахнули двустворчатую дверь и оказались над огромной помойной ямой, выкопанной в пещере. От ямы их отделял проходящий за дверью парапет с ограждением.

Боже, сказала Кэрол. Здесь не просто мусор. Это тела. И опять кости.

Мартин снова увидел вместо костей груды разбитых керамических лиц. Прежде он никогда не встречал в Стране ничего подобного; эти знаки на

грани кошмара, казалось, указывали на какую-то внутреннюю войну, внутренний геноцид.

Мы ничего не добьемся, пока не найдем что-то от настоящего Голдсмита, сказал Мартин. Мы видим лишь оболочку.

Возможно, мы в ловушке, сказала Кэрол.

Я никогда не наблюдал в Стране никаких обманок.

Мы никогда не наблюдали ничего подобного.

Мартин задумался, не может ли здесь быть лабиринта. Могли интеллектуальные ресурсы Голдсмита возвести баррикады, защищаясь от их исследования? Голдсмит не мог знать, чего ожидать от исследования, но его различные органоны могли сопротивляться, стремясь избежать болезненных самооткровений.

Возможно, ты видела такое. Возможно, мы наблюдаем умышленное закрытие, сказал Мартин. Лабиринт с вводящими в заблуждение элементами… Не ложь, не обман, но ложные пути и приманки.

Кэрол поморщилась, глядя на яму.

Если это малозначительные элементы, на что похожи серьезные?

Мы не найдем здесь ничего полезного.

Вернувшись на улицу, Мартин нагнулся, чтобы

потрогать то, что выглядело как асфальт. Структура крупнозернистой поверхности сначала была непонятной, но почти сразу та стала шершавой и абсолютно убедительной. Он взглянул на Кэрол. Она на миг показалась слегка расплывчатой, но тотчас обрела плотность.

Думаю, пора употребить власть, сказал он.

Почти пора. Что сначала?

Нам нужна улица, ведущая прямо к сердцу города. Скажем, вон оттуда.

Он указал на следующий перекресток, мелодраматично нахмурился, демонстрируя сосредоточенность, и взмахом руки велел ей поступить так же. Внешне ничего не изменилось, но на такое воздействие лучше всего откликались объекты или ситуации, скрытые из поля зрения. При таком подходе требовалось меньше явных изменений в наблюдаемом.

Отлично. Теперь проверим.

Они дошли до поворота и остановились лицом к далекому горизонту. Прямая как стрела, новая улица вела к городу. Звук барабанов стих; теперь слышался лишь отдаленный шелест, словно шуршали юбки из тафты или ветер колыхал пальмовые листья.

Вполне возможно, мы ничего не изменили;

может быть, эта улица и так шла в ту сторону, сказала Кэрол.

Мартин снова сосредоточился, решив, что попробует проделать новую реконструкцию в одиночку. За их спинами заревел двигатель. Обернувшись, они увидели старый дизельный автобус, шумно тарахтящий и извергающий клубы дыма. Мартин протянул руку и ухватился за опору автобусной остановки, которую раньше не замечал.

Я снова оказал воздействие, пояснил он.

Автобус подъехал к тротуару и открыл дверь. Дизайн в стиле конца двадцатого века, но ни водителя, ни места для водителя. Все на борт, предложил Мартин.

Автобус рванул с места так, что их заметно тряхнуло. Кэрол сидела на обтянутом искусственной кожей сиденье; Мартин стоял, держась за гладкую стойку.

Похоже на детские воспоминания Голдсмита, сказала она. Ты уверен, что это была твоя идея?

Это наше совместное, сказал Мартин.

За окнами все расплывалось. За предметами вновь стремительно нарастали шлейфы их черных призрачных силуэтов. Автобус ехал быстрее, чем происходило обновление сенсорной инфор-

мации.

Когда выдернем шнур? — спросила Кэрол. Она показала на темную пластиковую веревку, продетую в металлические петли над окнами.

Может, и не потребуется, сказал Мартин. Он повысил голос и обратился к передней части автобуса, где не было кабины водителя: Высадите нас, пожалуйста, в центре города.

За стенами автобуса все почернело, яростно замерцало и вернулось. На смену унылым пустым проездам между темными заброшенными жилыми домами пришли широкие, хорошо освещенные улицы, снующие толпы, высокие, чистые, как будто бы процветающие здания, легкий снежок, рождественские украшения. Автобус притормозил, и дверь открылась, впуская в салон вихрь снежинок. В воздухе витало ощущение холода. Они спустились с подножки автобуса и замерли на широкой улице среди прохожих, жителей центральной городской части Голдсмита.

В движении и суете прохожих почти не проявлялось никакой истинной индивидуальности. Их образы выражались размытым ощущением цвета, внезапно возникающими нечеткими очертаниями рук или одежды, длящимся всего миг впечатлением, похожим на поспешно выхвачен-

ное из фотогалереи лицо. Эффект был более чем впечатляющим; Мартин и Кэрол почувствовали себя по-настоящему одинокими в этой толпе. Вихрь измышлений продолжался без помех.

Мне это совсем не нравится, сказал Мартин.

Как думаешь, все эти смысловые знаки — такие вот пустышки? — поинтересовалась Кэрол.

Он покачал головой, кривясь от отвращения. Их здесь вообще могло бы не быть. Какую функцию они выполняют?

Во всех своих предыдущих путешествиях по Стране они встречались с колоритной популяцией смысловых знаков, а также моделей или сохраненных впечатлений о людях, которых субъект знал или просто видел. Здесь же если образы и имели когда-то индивидуальность или особые черты, то поблекли, как уходит от щелока цвет из ткани.

Это что-то новое, или Голдсмит всегда был таким пустым? — спросила Кэрол.

Даже не рискну предположить. В любом случае это означает, что здесь произошла серьезная катастрофа… Серьезное расстройство. Другого объяснения не может быть.

Какое расстройство могли пропустить тесты?

Давай выясним.

Толпа расступалась перед ними с призрачным шорохом, похожим на отдаленные повторы звукозаписи в гулком коридоре. Никаких соприкосновений не было. Они пересекли улицу, направляясь к большому куполообразному муниципальному зданию, возможно, вокзалу. Знаки по-прежнему оставались нечитаемыми.

Что мы ищем?

Телефонную будку, сказал Мартин.

Отличная мысль. Кому позвоним?

Боссу. Руководителю. Любому местному начальнику.

Может, мэру или президенту?

Мартин пожал плечами. Меня бы устроил убедительный дворник.

Через вход в городское здание втекала река ничтожных сущностей. Они спустились с этим потоком по нескольким пролетам каменных ступеней в зал с высоким потолком и на глаз по меньшей мере метров сто в поперечнике.

Вокзал Гранд-Сентрал, сказала Кэрол. Мартин попытался разглядеть сквозь толпу телефонную будку. Кэрол глазела на архитектуру купола высоко над ними. Он ощутил идущую от нее волну удивления и страха и запрокинул голову, чтобы посмотреть на купол. И тоже вздрогнул от

потрясения.

Искаженная перспектива разместила купол в нескольких сотнях метров над головой. В окошки, проходящие по окружности на середине его высоты, лился слабый мутноватый свет. Густая паутина черных проводов отделяла верхнюю часть купола без какой-либо видимой цели, и это озадачило Мартина, но затем он заметил на самом верху ряд дверей и балюстрады. Каждые несколько секунд крошечные фигурки прыгали оттуда и безмолвно падали, раскинув руки, как крылья, чтобы попасться в беспорядочную сеть проводов. Они рвались из нее, дергались, как мухи, и замирали.

Черная сеть проводов была полна застрявших трупов.

С зоркостью, возможной только во сне или в Стране, Мартин видел эти застрявшие трупы так, словно их отделяло от него лишь несколько метров. Их лица были куда выразительнее, чем у любого из призраков, которыми кишел город; гниющие воплощения тщеты и смерти, жалкие осколки лиц, так много, что не сосчитать. И ни одну жертву, ушедшую из фокуса внимания Мартина, нельзя было найти снова; вместо этого он видел бесконечное разнообразие трупов, никогда

не повторяющихся.

Кэрол вскрикнула и отскочила в сторону. От какого-то тела высоко под куполом оторвалась гнилая рука и с мерзким звуком шмякнулась на плитку. Мартин обошел упавшую конечность и крепко обнял Кэрол.

Это *кошмар*, сказала она. Мы никогда не встречали в Стране ничего подобного!

Он кивнул, задев подбородком ее макушку. И бесстрастно отметил, что у него нет скрытых мотивов обнимать образ Кэрол; он просто пошел к ней, чтобы защитить и отчасти ослабить собственный ужас хотя бы симуляцией физического контакта.

В его предыдущих путешествиях по Стране окружающее бывало сюрреалистическим, сказочным, но никогда — кошмарным. Ужас и паника подлинного кошмара проистекают из неправильного истолкования и неправильного помещения психологической сути несколько глубже личностного сознания; воспоминания и пугающие впечатления беспорядочно смешиваются с множеством слоев извлеченных из глубины образов. Сама по себе Страна никогда прежде не бывала обителью ужаса…

Возможно, мы видим переход на другой уро-

вень, выше Страны, предположил Мартин.

Не думаю, возразила Кэрол. На каком уровне может иметь смысл нечто подобное? Это *здесь* и *сейчас*. Свалка костей в пещере, кости или глиняная посуда, или что там еще на окраине города… Здесь есть последовательность, Мартин.

Ему пришлось согласиться.

Скажи, что, по-твоему, это значит?

Кэрол покачала головой. И мягко отстранила его. Еще один кусок неведомо чьей гнилой плоти упал и с тошнотворной убедительностью ударился о пол в нескольких метрах от них. Снующие туда-сюда призраки стали обходить те плитки, где приземлились человеческие останки.

Найдем телефон, или что там мы ищем, и покончим с этим, сказала Кэрол. Мартин согласился. Он не хотел оставаться здесь дольше, чем необходимо.

Они шли мимо призраков, не встречая никакого сопротивления, и пытались высмотреть телефонную будку или еще что-нибудь, способное обеспечить прямую связь с какими-либо властями. Мартин и Кэрол обнаружили такую стратегию в своих предыдущих исследованиях; какое участие в ее выработке принимали они сами, невозможно было определить, но в целом

подход доказал свою полезность.

На этот раз ничего подобного им найти не удалось. Они вернулись к подножию лестницы, запруженной призраками.

Все это, возможно, лишь видимость, сказала Кэрол. Мы ни к чему не пришли.

Мартин разделял ее разочарование. Он подтянул поближе свой инструментарий и посмотрел на часы. Они провели в Стране десять минут и не узнали ничего существенного, помимо того, что глубинная ментальность Голдсмита совершенно не походила на то, с чем они сталкивались прежде.

Тогда давай попробуем прыжки по каналам, сказал он. Но в результате джутца мы можем полностью вылететь из Страны.

Я готова рискнуть.

Мартин взялся за красную коробочку и наклонил ее, чтобы посмотреть на индикаторы. Прикосновением его иллюзорного пальца прокручивались координаты тех каналов, по которым они уже проходили. Он разблокировал их, начал поиск нового, но смежного канала, подобрал несколько вероятных вариантов и уже собирался нажать на кнопку, чтобы они переместились, когда Кэрол коснулась его руки и

попросила подождать.

Там что-то наверху лестницы, сказала она, показывая. Он посмотрел. Заметный даже в потоке призраков, там стоял и наблюдал человек, выглядевший как черное пятно с белым лицом. Мартин попробовал разглядеть его более отчетливо, пользуясь уникальной остротой зрения здесь, где расстояние было чистой фикцией, но не смог.

Это что-то новое, сказала Кэрол. Прежде чем начать джутц, давай выясним, что это такое.

Медленно поднимаясь по лестнице, они приближались к пятну. Оно не двигалось и не проявляло никакой взбудораженности, беспокойной суетности призраков. Казалось, ему свойственно постоянство присутствия и вполне вещественный характер, хотя Мартин не находил его природу *положительной*. Во всяком случае, чем ближе они подходили, тем сильнее он ощущал холодную негативность, прямо противоположную тому, чего можно было ожидать от какого бы то ни было персонажа в Стране.

Они достигли верха лестницы.

На нем маска, сказала Кэрол.

Фигура с беззаботной медлительностью повернулась к ним, ее тело было тенью или облаком дыма, принявшим определенную форму; без-

ликость она скрывала за облупленной керамической маской, подобной тем, что валялись на окраине города и были свалены в мусорной пещере. Эта маска воплощала разве только жалкие усилия бездарного ремесленника; он пытался изобразить застывшую улыбку и потерпел неудачу. Глаза у фигуры были пустые. Единственным цветным штрихом была бледная розовость щек, заметная на мертвой силикатной белизне всего остального.

Что ты такое? — с вызовом спросил Мартин. Он никогда еще не встречал такого обитателя и не знал, способен ли тот говорить.

Тень подняла руку и указала на них пальцем, похожим на завиток черной сажи. Послышалось глухое невнятное бормотание, словно вода капала в пустое ведро. Затем фигура приблизилась к ним, ее контуры размазались, лишь маска сохранила визуальную четкость. Кэрол отступила; Мартин остался на месте.

Палец из сажи коснулся его и отнял у него руку по локоть. Она просто исчезла. Он не почувствовал боли.

Рука, вернись, спокойно сказал Мартин, поскольку понял, что и не должен ничего почувствовать. Конечность вернулась, он восстановил

целостность. Тень отступила, кланяясь с фальшивым подобострастием.

Что это было? — спросила Кэрол. (Страх, сильный, но сдерживаемый.) Что он с тобой сделал?

Забрал кусок моего образа, сказал Мартин.

Такое здесь невозможно.

Казалось бы.

Но что это значит? Манипулировать нашими изображениями… в чем цель?

Тень приблизилась к Кэрол, снова делаясь крупнее и более расплывчатой. Та попятилась. Мартин шагнул между ними и протянул руки, как бы обнимая ее. Тень отступила.

Это уже слишком, слишком, сказала Кэрол. (Страх держит в узде.)

Держись за руку, предложил Мартин. Она крепко вцепилась в его руку.

Вон еще такие же, сказала она, указывая свободной рукой. За дверями поток призраков сильно поредел, бурная активность притихла. В здание вокзала вышли еще несколько теней в керамических масках, беззаботные, зловещие, надзиратели.

Мартин порылся в памяти, пытаясь понять, с чем они столкнулись. Возникло сильное чувство неприятия происходящего; эти теневые

фигуры противоречили всему обычному проявлению глубинной психической активности. Он даже задумался, не столкнулись ли они с чем-то действительно сверхъестественным, но с отвращением отверг это.

Возможно, пора выйти и перегруппироваться, сказал Мартин. Он не знал, что произойдет, если этим фигурам удастся полностью разрушить их образы. И не хотел знать.

Они взялись за инструментарии.

Посмотрим, сбежим ли мы от них, сказал Мартин. Ему очень не хотелось прерывать исследование, потерпев поражение. Такого никогда не бывало. Как он объяснит это Альбигони?

Он потянулся к инструментарию, изменить настройку координат канала. Все вокруг них дернулось, дрогнуло, хотя они еще не коснулись элементов управления.

Мартин сразу понял, в какую беду они попали. Он попробовал схватить вытяжной тросик — к черту приличия и исследование, — но тени накрыли их, как прилив сажи, маски закружились и разбились о каменные ступени.

Он увидел, как прилив поглощает Кэрол. Ее образ заискрился и исчез. Он почувствовал, что исчезает сам. Инструментарий всего в считаных

сантиметрах от его кончиков пальцев отображал бешено мельтешащие координаты канала и частоту, а затем красная коробка растворилась. Вместе с ней растворился его образ.

Личностный субъективизм Мартина превратился в нечто необъятное и совсем иное. Кэрол все еще была рядом; он ощущал ее панику почти так же остро, как собственную. Но характер ее присутствия изменился. Он воспринимал ее как нечто большое и *иное*, смешанное с его «я» и всем, что лежало под этим «я»; и в совокупности эта комбинация снова смешивалась с более крупным океаном инаковости.

Он лишился мысленного общения. Он не мог восстановить инструментарий или какую-либо его часть. Он *не сможет* выйти сам.

С нарастающим ужасом и ощущением провала Мартин осознал, что исчезает его последняя защита — осведомленность о положении дел. Он уже не знал, что случилось; все воспоминания и суждения поблекли под действием этого универсального растворителя.

Одно последнее слово повисло как особый неоновый знак и вспыхнуло несколько раз, прежде чем погаснуть.

Недооценили

Марджери расхаживала между неподвижными телами Берка и Неймана, придирчиво осматривая их подключения и изучая индикаторы. Она заметила, что имел место масштабный джутц по каналам, и задумалась над тем, что пыталась сделать команда. Из любопытства она прикинула протяженность джутца и поняла, что локус исследования полностью ушел из гипоталамуса, к самому дальнему радиусу предварительно определенных ею точек в гиппокампе.

Озадаченная, она подперла подбородок ладонью и попыталась прикинуть преимущество такой отдаленности от намеченных заранее каналов. Неужели Берк встретил что-то необычное? Он находился гораздо ближе к каналам глубокого сна, связанным с фиксацией окончательной постоянной памяти и сокращением хранения временных данных, чем к каналам, обычно связанным со Страной.

— Эрвин, посмотри-ка.

Эрвин подошел к ней. Он спокойно изучил изображение на экране и поднял бровь. Затем вызвал диаграмму нейронной активности Голдсмита и указал на пик и складку.

— В глубоком сне что-то происходит, — резюмировал он.

— Он в нейтральном сне. В нейтральном сне не бывает сновидений.

— Не бывает нормальных сновидений, — уточнил Эрвин.

— Может, следует связаться с ними и выяснить, что они пытаются сделать?

Эрвин обдумал эту возможность, нахмурился и покачал головой.

— У них есть аварийные вытяжные тросики. Их маршрут близок к норме. Скачок и складка могут означать удивление, но, возможно, это к лучшему; возможно, они изучают что-то важное. Пусть побродят какое-то время. Уверен, Берк знает, что делает.

Марджери покачала головой, но скрепя сердце согласилась; Берк бывал в Стране много раз.

Новые Марасса

Они родились неведомо сколько лет назад братья-близнецы белый и черный дети великого белого отца Сэра доставившего их в землю Гвинеи-Под-Морем и покровительствовавшего белому брату более чем черному, а черному покровительствовала его мать королева Эрзули, жившая вдали от Сэра в маленьком доме через залив. Во время отлива близнецы часто переплывали залив в крошечной долбленой лодке

собственного изготовления, их гребцом был древний шимпанзе, рассказывавший им истории о беженцах и рабах, истории, разбивавшие им сердца, но особенно сердце черного близнеца по имени Мартин Эмануэль.

Белого близнеца звали Посвященный Сэру. Он был более женственным из двоих по внешнему виду; время от времени у него вырастали грудь и длинные каштановые волосы, что пугало брата, но это была земля волшебства и перемен, и можно было ожидать чего угодно.

И Сэр, и Эрзули сказали им, что они боги и на их совести благополучие всех граждан Гвинеи-Под-Морем. Близнецы исполняли свой долг торжественно и осторожно, но при этом не всегда согласно требованиям Сэра, а тот впадал в ужаснейший гнев, если что-то в порядке церемонии или иных ее подробностях происходило не должным образом или нечто еще шло не так.

Когда в Гвинее-Под-Морем выпал снег и укрыл города по крыши домов, это напомнило Сэру о его поражении и смерти в древние времена, и он ужасно рассердился. Когда он рассердился, его белая кожа стала темной, как грозовая туча, и он стал

черным, как ночь,

черным как грех
черным как железо,
черным, как сон,
черным как смерть.

Ярость Сэра вышла из берегов, и он жестоко избил Мартина Эмануэля, но лишь отшлепал Посвященного Сэру. Эрзули обняла Мартина Эмануэля и успокоила, и сказала, что скоро все закончится. Твой отец силен и своенравен, сказала она ему. Но ты чувствительный и умный ребенок и должен научиться успокаивать его, завоевывать его любовь.

Важно вот что: когда они жили в Гвинее-Под-Морем, Сэр правил всей страной и распоряжался жизнью и смертью, счастьем и несчастьем.

Тогда почему он не может прогнать Мороза и Снега?

Гвинея-Под-Морем, тропическая страна в хорошие сезоны, была гористой, заросшей густым лесом, в котором Мартин Эмануэль и Посвященный Сэру, когда были свободны от своих обязанностей, бродили, если хотелось. Они забирались на деревья, как обезьяны, строили на высоких холмах крепости и наполняли их пушками, как бывает полна гвоздей сумка кузнеца. Они

строили из лесных деревьев большие корабли, а затем швыряли их через полосу прибрежного песка в пронзительно-лазурное море.

Мороз и Снег
белый, как лед
белый, как солнце
белый, как жизнь,
белый, как кипяток

ходили эти корабли в далекие страны, и заполняли свои трюмы темными и несчастными детьми смерти, и отправлялись в другие земли, чтобы продать этих детей, и возвращались в Гвинею, и из их трюмов разило чумой, нечистотами и гнилью. Мартин Эмануэль сказал своему прекрасному брату, что Снег и Мороз губят их замечательные корабли, и они пошли к Эрзули спросить, почему допускается такое, и Эрзули рассказала им историю, очень важную, которой надлежало завершить их образование и сделать их *Марасса*, святыми близнецами.

Давным-давно, начала она, неведомо когда и неведомо где, Сэр был могущественным королем и правил всеми землями, а не только Гвинеей Су Дло (она упомянула другое название). В ту пору Сэр был *черным, как эбонит, черным, как*

пещера.

Но Мороз и Снег пришли в эти земли на могучих кораблях, несущих гром, грозящих ветром и бурей, и спросили Сэра, нельзя ли на некоторое время поглотить некоторых из его людей, обеспечив Сэра огромной прибылью.

Сэр увидел предлагаемый путь и дал позволение, сказав: «Можете взять всех моих людей на время, можете взять некоторых из моих людей навсегда, но не следует брать всех моих людей навсегда». Мороз и Снег согласились и заплатили ему огромными курганами золота, которое он передал своим ремесленникам.

(При этом, с грустью пояснила Эрзули, Сэр увидел женщин из земли Мороза и Снега и возжаждал их; Посвященного Сэру это огорчило, но сейчас не время объяснять почему.)

Сначала Мороз и Снег забрали некоторых людей. Эти люди так и не вернулись. Они причитали на берегу, и трясли тяжелыми черными железными цепями, и поднимали своих плачущих корчащихся младенцев, когда корабли, сделанные близнецами, вытащили на берег

Но это было после, не так ли?

но ничего не мог поделать Сэр, ведь он получил золото и поручился своим именем, и все так и

продолжалось.

Спустя много лет Мороз и Снег возвратились в земли Сэра и сказали: «Нашим землям требуется еще больше ваших людей, потому что многие умерли на Острове Высоких гор, и еще многие умерли, строя огромные фермы за морем, а нужда в ваших людях стала еще острее».

И сказал им Сэр: «Я продал вам все, что хотел. Можете взять некоторых людей навсегда или всех людей на время, но не следует забирать всех людей навсегда».

Но Мороз и Снег сказали: «Мы заплатили тебе золотом, и этого с тебя довольно на все времена; огромные курганы, тридцать штук». И увезли еще больше людей Сэра в заморские земли навсегда.

Сэра огорчило, что золота недостаточно, чтобы купить уничтожение Мороза и Снега, и он понял, что довольно скоро у него не останется людей. Он ничего не мог поделать с этими врагами, хотя правил всем своим миром.

В третий раз пришли Мороз и Снег, но людей оставалось так мало, что они сказали Сэру: требуются все его люди навсегда; он ответил: «Но так быть не должно». И они сказали: «Да, но мы заплатили тебе золотом. Его хватит тебе на все времена, тридцать курганов, но если ты хочешь

большую плату, то вот тебе железо, *черное как смерть*».

Они заковали Сэра в цепи, и увезли с его земли, и забрали его жену-королеву (плачущую Эрзули), и переправили их за неведомые моря.

Но у Сэра осталась его магия, и он применял ее тайно. Хотя он был закован в цепи, *черные, как сон*, он благодаря магии освободился. Оказавшись на свободе, Сэр убил и отравил людей Мороза и Снега и стал правителем Острова Высоких гор.

Но с коварством слишком низким, чтобы рассказывать о нем, Сэра предали и повергли, и он умер во мраке тюрьмы, которой распоряжались Мороз и Снег, во мраке камеры, *черной как ночь, черной как сажа*. А умерев, он стал *белым как лед*.

Это стало вечным клеймом, знаком его поражения, глубоко прожигающим его душу. Он отправился в Страну Мертвых, Страну-Под-Морем (*Sou Dleau*, сказала она нежно). Сделавшись духом, он стал нашептывать на ухо тем своим людям, кто еще оставался в живых, но их цепи были крепки. Гнев его усилился.

Наконец на Острове Высоких гор его люди восстали, разбили цепи, отравили своих хозяев и убили угнетателей, и Сэр сказал: «Вот наша на-

стоящая Гвинея, Родина, здесь она возродится».

Тогда в сердцах Мороза и Снега произошла перемена. Они увидели все зло сотворенного ими, и разбили железные цепи, и освободили остальных людей Сэра. Но люди Сэра были *черные, как грех, черные, как смерть*, и Мороз и Снег боялись и ненавидели их, ведь нет никого презреннее, чем тот, кого вы победили.

А что же Остров Высоких гор?

Люди Сэра изнемогали так, что их воспоминания исчезли, а сами они были точно мертвые. Они забыли о Сэре и о Гвинее, своей родине. В их памяти остались только их бывшие хозяева, и они стали посещать алтари своих хозяев и приносить своих детей в жертву богам Мороза и Снега, и вскоре стали во сне ворочаться, крутиться и бормотать: «Мы не *черные, как железо*, мы внутри белые, как сперма». Ибо их хозяева осквернили не только их тела, но и разум.

Но на Острове Высоких гор

Ага.

дух Сэра возродился и назвал это место Гвинеей, и хотя он был *белым, как мрамор*, с волосами серыми, как гранит, он был силен и использовал знания Мороза и Снега, чтобы превратить это место в рай, которым оно сейчас остается. Он

со своей Королевой породил много детей, но их любимцы — близнецы, что сидят сейчас предо мной.

Закончив рассказ, Эрзули с материнской нежностью посмотрела на Мартина Эмануэля и с грустью — на белого, женственного Посвященного Сэру.

Но Посвященный Сэру не удовольствовался этой историей.

Матушка, спросил он, почему Сэр не посещает Мартина Эмануэля, моего брата, когда тот спит, и не делает с ним то, что делает со мной?

Эрзули смутилась от стыда, ведь она не могла запретить Сэру посещать на ложе своего сына.

Так должно быть, сказала она, для сохранения нашего брака: я отворачиваюсь, а ты страдаешь под ним. Ты должен исполнить свой долг.

Затем Эрзули оставила близнецов, отныне называемых *Марасса* и очень святых, одних на пляже, чтобы они построили свои замечательные корабли.

В ту ночь Сэр пришел в спальню Посвященного Сэру и снова использовал своего ребенка. После того как он ушел, Посвященный Сэру пробрался в комнату Мартина Эмануэля и сказал, что с него довольно. Теперь мне следует умереть, чтобы

забыть этот стыд.

Но Мартин Эмануэль сказал: «Нет, это я должен умереть. Я стану пустотой, и ты наполнишь меня. У нас обоих будет черная кожа, но ты, белый и женственный, будешь внутри. Ты должен взять кое-что у меня, прежде чем я умру.

«Что же это, брат?» — спросил Посвященный Сэру.

Ты должен взять мое знание песни и петь о наших мечтах, о нашей истории и страданиях.

«Я сделаю это, брат мой», — сказал Посвященный Сэру.

И тогда Мартин Эмануэль поцеловал своего близнеца, отдал ему свою песню и умер. Его тело стало полым внутри, как почерневший пень мертвого дерева. Его брат забрался внутрь, натянул кожу на себя и заделал разрывы, чтобы никто не узнал, что произошло.

На следующую ночь Сэр пришел в спальню Посвященного Сэру и нашел ее пустой. Тогда он отправился в спальню Мартина Эмануэля и гневно проревел: «Где твой брат?»

«Не знаю», — сказал новый особый *Марасса*.

«Но ты должен знать. Вы близнецы. Я предпочитаю другого, но, если другой отвергает меня, я возьму тебя».

Особый *Марасса* ощутил безудержную, бешеную ярость, совладать с которой Сэр никак не мог. Он вскочил с постели и закричал: я выхвачу твой нож, отец мой, твой собственный длинный, толстый стальной нож, *белый, как серебро*, из ножен на твоем поясе, и убью тебя!

Помни, я уже умирал — и я твой отец, я породил тебя, сказал Сэр, но сжался перед *Марассой*, от чувства вины и страха. Вспомнивший о своих грехах, Сэр стал настолько меньше и слабее, что *Марасса* смог схватить его сзади, забрать огромный стальной нож и перерезать ему горло от уха до уха.

И все же Сэр не мог умереть. Он упал на землю, и из него полилась густая черная кровь; натекло озеро, затем река, река потекла к морю, сделала море темным, а море породило тучи, взлетевшие, как вороны, и тучи пролили слезы, *черные, как дождь*. Особый *Марасса* увидел, что наделал, и забросил нож подальше в море. Затем *Марасса* побежал прочь от горя людей Гвинеи Су Дло и от плача своей матери Эрзули.

Но куда бы ни направлялся *Марасса*, голос Сэра следовал за ним, говоря: «Мое преступление было гнусно, но твое еще ужаснее. Ты не можешь меня убить. Я создал тебя. Я здесь навсегда,

Белый как время».

Боже мой, я чувствовала это. Меня изнасиловали.

Кэрол, я здесь.

Заберите меня отсюда.

Ты видишь свой инструментарий?

Ничего не вижу. Мартин?

Я здесь.

Оно *изнасиловало* меня, Мартин.

Знаю. Я был там, мне кажется…

Я была ребенком в постели, а он вошел в темную комнату и…

Отлично. Ты видишь какую-нибудь часть инструментария? Вытяжной тросик?

Ничего не вижу.

Кажется, я что-то вижу. Сейчас попробую.

Мартин, я не чувствую тебя.

У меня кое-что есть. Не вытяжной тросик. Мой инструментарий. Ты видишь свой?

Вижу что-то красное.

Это он. Смотри на него. Сосредоточься.

О боже, мне больно. Я чувствую, что из меня течет кровь. Мартин, красное — это моя кровь?

Сосредоточься, Кэрол. Похоже, я вижу тебя. Твоя рука.

Я вижу инструментарий.

Я заберу оба комплекта. Возвращаю нас в предыдущий локус, где мы были до того, как тень забрала нас.

Что? Только не туда! Я не хочу пройти через это снова.

У меня нет вытяжного тросика.

Почему нет? Мартин, он играет с нами! Почему они снаружи не видят, что что-то не так?

Не знаю. Сейчас перемещу нас.

Мартин воплотился на улице темного города. Под босыми ногами скрипел грязный снег. Толпы теней в масках двигались мимо него неспешными потоками. Он съежился, завидев их, но все они, похоже, были настроены на другие задачи. Никто из них не обращал на него внимания.

Образ Кэрол был бледно-розовым туманом рядом с ним. Он сосредоточился на ней, пытаясь определиться с ее очертаниями. Она соткалась рядом с ним — голая.

Он сразу понял, что тоже голый. Она прикрыла руками грудь и посмотрела на него стеснительно и жалостно. Пожалуйста, вытащи нас.

Я попробую. Я могу перекинуть нас в неизвестный локус. Это должно вызвать тревогу. Марджери и Эрвин выведут нас… Или отправят Дэвида и Карла.

Не нужно никого посылать! Что-то пошло не так.

Еще бы! Но теперь мы, похоже, в настоящей Стране.

Кэрол посмотрела на окружающие тени, не замечавшие их. Только смазанные пятна с керамическими масками; никаких других типажей. Она съежилась, и Мартин потянулся к ней. Ее плоть под его пальцами оказалась теплой и реальной.

Я вполне понимаю, что ты чувствуешь, сказал он. Мы не потеряны друг для друга.

Она бросила на него испепеляющий взгляд, ошеломивший его. Почему ты не можешь нас вытащить?

Достань свой инструментарий. Может, тебе удастся это сделать, сказал он, рассерженный ее тоном.

Она достала красную коробочку и потянула за видимый вытяжной тросик, но тот выпал и остался в ее руке. Коробка сделалась пустым красным кубом без индикаторов и элементов управления. Мартин достал свой инструментарий и увидел такой же бесполезный красный куб.

Оно *убьет* нас, сказала Кэрол. *Съест*.

Мартин ощутил ее страх как ледяное солнце

рядом с собой. Он обхватил себя руками, стараясь найти свою истинную суть. Его плоть казалась реальной. Ее боль — настоящей.

Я истекаю кровью? — спросила она. Он заметил на щеках слезы.

Он бросил взгляд на ее лоно. Нет. Крови нет. Это не тебя изнасиловали.

А кого?

Не знаю. Думаю, ребенок.

Его отец изнасиловал его? Это мы видели?

Это была очень странная смесь. Похожая на сон. Воспоминания пополам со сказкой.

Кэрол вздрогнула и огляделась. Я пытаюсь собраться, Мартин. Пожалуйста, потерпи.

Она закрыла глаза и опустила руки. На ее образе появилась одежда, сначала трусики, потом платье и наконец формальный псевдокостюм, элегантный, темно-синий. Мартин представил себя в подобном псевдокостюме, но мужского образца, и почувствовал, как на его образе формируется одежда.

Так лучше, сказала она. Ее страх заметно ослабел. Они игнорируют нас, верно? Она указала на тени в масках.

В данный момент.

Он оглядел эту новую версию города. Высокие

здания, окаймлявшие запруженную масками улицу, остались небоскребами, но древними, из камня и кирпича, а не из стекла и стали. Аномально большие. Они, казалось, вздымались на тысячи футов и соединялись где-то наверху, за границами видимости. Мартин учуял дым и бензин; этих запахов он не ощущал с детства.

Выглядит угнетающе, сказала Кэрол. Мы застряли в жутком месте.

Лучше, чем то, где мы были до того.

Кэрол шагнула ближе к нему. Она сдерживала страх и отвращение, но с трудом. Ее эмоции витали вокруг нее, едкие и кислые, как горький туман. Мартин не вполне понимал, что он чувствовал сам. Профессиональный интерес к происходящему смешивался со страхом. Кэрол почувствовала исходящее от него и дернула его за нос.

Осторожнее, сказала она. Не позволяй этому поглотить тебя.

Где мы? — спросил он. В том же городе, но в другом месте?

У меня такое же чувство. Обстановка другая. Может быть, оно покажет нам что-то другое — действительно покажет, на что способно.

Оно не должно знать, что мы здесь. Оно не должно понимать, кто мы.

Оно знает, что мы здесь. Ему не нравится, что мы здесь, и оно собирается показать нам что-то — выразить себя.

При этом я не вполне понимаю, что мы имеем в виду, говоря «оно», пожаловался Мартин.

Нечто, наделенное здесь властью, сказала Кэрол. Возможно, представитель основной структуры личности — или что-то еще… Модель полковника сэра, о котором ты упоминал снаружи. Напавшее на меня было серьезнее, чем обрывок кошмара.

Возможно, мы настроились на что-то, основанное на детских воспоминаниях Голдсмита, сказал Мартин. Я по-прежнему хочу найти кого-нибудь, с кем мы сможем поговорить, — какого-либо представителя. Удивительно, что мы не обнаружили признаков основной структуры личности. Где она?

Мы недавно уже пытались найти какого-нибудь ее представителя. Ты уверен, что стоит пробовать еще раз?

Я не знаю, что еще сделать, сказал Мартин. Признание на миг ошеломило его самого. Я не знаю, как мы со всем этим соотносимся… снаружи мы или внутри, игроки или наблюдатели. Но я ощущаю неловкость и беззащитность, когда

просто стою здесь и разговариваю…

Тогда давай создадим проводника. Используем всю нашу силу. Надо сделать несколько конструктивных предположений.

Не вполне понимаю, о чем ты, сказал Мартин.

Давай договоримся о его внешнем виде и вызовем из-под земли. Проводника.

Он повернулся и посмотрел на тени, по-прежнему двигавшиеся потоками мимо них, как темная река обтекает скалы. Я не вполне понимаю, что еще мы можем потерять…

Кэрол вздрогнула. Если я ничего не сделаю, то потеряю все это.

Нужно выбрать что-то вероятное. Что-то, соответствующее этой среде.

Он указал на обветшалый фасад магазина с покосившейся вывеской над забрызганными грязью окнами. Буквы на вывеске не имели никакого смысла, но их форма и расцветка предполагали что-то латиноамериканское или, возможно, карибское. Они осторожно вошли в поток теневых фигур и приблизились к окнам, вглядываясь в то, что за ними.

Скажи, что видишь, сказал Мартин.

Стеклянные банки с пряностями. Свечи. Травы. Старые журналы. Предметы культа.

Мартин видел нечто весьма похожее. Особенно его внимание привлекла рамка из пластика и фольги на исполненном яркими красками портрете женщины, укрытой шалью. Иконографичность портрета наводила на мысль о Деве Марии, но на картине была изображена черная женщина с поразительно большими белыми глазами и обнаженной пышной грудью. С двух сторон у ее груди удерживались два мальчика, оба черные с рыжими волосами. На красной ткани перед иконой лежали скрученные корни. Один из корней был разрезан, и из него сочилась молочная жидкость.

Ты ее тоже видишь? — спросила Кэрол.

Вижу. Снова близнецы. На этот раз оба черные.

Она похожа на женщину в том сне… как ее звали? Хейзел?

Эрзули.

Давай окликнем ее.

Нет, уверенно заявил Мартин. Она не второстепенный игрок. Нам совершенно незачем иметь дело с такой сильной фигурой. В качестве простого проводника — нет.

Она говорила с нами, рассказывала, что случилось, упорствовала Кэрол, озадаченная его возражениями.

Здесь завязан какой-то узел. Некая связь с мужским образом, напавшим на тебя. Поэтому давай пока поработаем с более простыми образами.

Думаешь, Голдсмит был привязан к матери? — спросила Кэрол. Ее легкомысленность и неисчезающий страх Мартин воспринимал как странное и злящее сочетание.

Пока не делаю никаких выводов.

Он в окне внимательнее осмотрел предметы. Они, похоже, предназначались для ритуальных целей; дешевые пластмассовые рога, разрисованные змеями и рыбами, бумажные зонтики с гримасничающими рожами, начерченными неровными красными линиями, сушеная рыба с усохшими глазами, банки с маринованными змеями и лягушками.

Давай зайдем, сказал Мартин.

Зачем?

Предчувствие.

Она неохотно последовала за ним за порог, в магазин. Над головой звякнул колокольчик, и интерьер вдруг обрел уверенную основательность, неотличимую от реальности. Эффект был потрясающим; Мартин ощутил запах трав и цветов, размещенных рядами на полках. Почувствовал под башмаками песчинки и опилки на старом

деревянном полу.

За прилавком стояла морщинистая старуха, не Эрзули, и сыпала коричневый порошок в белую эмалированную миску на весах.

— Чем могу помочь? — спросила она; голос был чистым, а слова внятными. Лицо у нее было морщинистым и блестящим, как кожа высушенной лягушки. В пожелтевших глазах цвета слоновой кости светилось веселье.

— Мы заблудились, — сказал Мартин. — Нам нужно найти кого-нибудь, облеченного властью.

— Я управляю этим магазином, — сказала женщина, широко улыбнувшись и указывая легкими взмахами рук на полки. — Меня зовут мадам Роуч. Чем могу быть полезна?

Кэрол шагнула к ней. Женщина пристально посмотрела на нее.

— Бедняжка, — сказала она, и улыбка на ее лице сменилась сочувствием. — Совсем недавно у тебя были крупные неприятности, да? Что случилось, моя дорогая? — Женщина подняла секцию прилавка, освобождая проход, и вышла из-за него, качая головой и цокая языком. — На тебя напали, — сказала она. Затем коснулась псевдокостюма Кэрол. Костюм исчез, Кэрол осталась в появившемся на ней чуть раньше белом платье.

Спереди на платье алели пятна крови. — На тебя напало нечто дикое. — Она повернулась к Мартину: — Ты привел сюда эту несчастную девушку. Почему ты ее не защитил?

Мартин не нашелся, что ответить.

— Мы угодили в кошмар, — сказала Кэрол голосом маленькой девочки. — Никто из нас не мог ничего сделать.

— Если вы не знаете здешних мест, то зачем вообще пришли сюда, — сказала старуха с глубоким неодобрением. — Район испортился. Раньше здесь было чудесно. Люди то и дело заглядывали за покупками. Теперь остался только поток рабочих из пригорода, которые утром спешат в центр, на работу, а к ночи умирают, им нечего тратить и не нужна мадам Роуч. Зачем вы здесь?

— Мы ищем кого-нибудь, облеченного властью, — повторил Мартин.

— Может, я смогу помочь?

— Не знаю.

— Во всяком случае, я готова ответить на ваши вопросы. — Она хихикнула, подмигнув Кэрол. — Он действительно что-то понимает? — спросила она ее как бы по секрету, прикрыв рот ладонью.

— Возможно, нет, — сказала Кэрол все еще девчоночьим голосом.

— Пойдем со мной в заднюю часть магазина, я приведу тебя в порядок, — сказала старуха. — А вы, молодой человек, можете просто осмотреться. Все, что вам нужно, вы найдете на полках. Но ни в коем случае не открывайте эту банку на столе.

Мартин повернулся и на низком крепком деревянном столе перед прилавком увидел большую стеклянную банку. В банке в зеленоватой мутной жидкости плавал труп с морщинистой кожей цвета зеленой оливки. Слепые глаза смотрели на Мартина обвиняюще. Он подошел поближе, присмотреться, не похож ли труп на Эмануэля Голдсмита или на Сэра, мужчину из сна; но нет, тот выглядел совсем иначе, даже если принять во внимание, что его нос и щека целую вечность прижимались к гладкой внутренней поверхности банки.

Труп был лысым и щекастым, с широким лицом.

Он подмигнул Мартину и слегка пошевелился; банка вздрогнула. Мартин попятился.

Старуха обняла Кэрол за плечи и повела через проем в прилавке в глубину магазина.

— Не забывайте, что я сказала, — напомнила она.

Мартин отвернулся от банки и внимательно

оглядел плотно заставленные полки. Как он и предполагал, содержимое полок не было постоянным; оно менялось, если он отворачивался или отводил взгляд. Но стоило сосредоточить внимание на различных банках, баночках и прочих предметах, и те казались такими же реальными, как в настоящей жизни, а возможно, и более.

Он наклонился, чтобы осмотреть нижнюю полку, заставленную глиняными кувшинами, завернутыми в ткань и запечатанными воском. За кувшинами были сложены черепа. Они казались вполне убедительными и реальными, но ни у одного из них не было того добродушного оскала, что свойственен человеческим черепам. Все они казались безутешными.

Плененный таким повторением темы — грустные черепа, — он потянулся, чтобы взять один из них и рассмотреть поближе. Однако от его прикосновения череп распался в пыль.

На левой стене магазина на черной проволоке висели деревянные барабаны всевозможных размеров. Самый большой был с Мартина. Он стоял рядом с этим барабаном, изучая украшавшие его по краю резные фигурки. И снова эти фигурки изменились, едва он отвернулся. Тем не менее в целом общая тема сохранилась — улицы города,

заполненные машинами и схематичными человечками, в обрамлении примитивных блеклых цветов, усаженных крупными, ярко окрашенными насекомыми.

Он постучал одним пальцем по тугой коже барабана. Барабан сказал:

— Тот, кого ты ищешь, ушел.

Мартин отдернул руку и отшатнулся. Собрав все мужество, он снова приблизился к барабану и слегка постучал по нему.

— Нет солнца на этой земле. Он ушел.

Старушечий голос за спиной произнес:

— Ассотор — очень могущественный барабан. Не балуйтесь с ним. Он вызывает духов, и те злятся на вас, если у вас нет важного дела.

— У меня есть важное дело, — сказал Мартин. Из-за занавески вышла Кэрол в пестром кафтане. Длинные светлые волосы рассыпались по ее плечам, и она улыбнулась ему, но он больше не ощущал ее эмоций.

— Невежественный человек приходит сюда с важным делом, — сказала старуха. — Это предвещает опасность.

Мартин снова легонько постучал по барабану.

— Иди с мадам Роуч, — сказал тот.

Старушка засмеялась, запрокинув голову.

— Вы пойдете со мной. Теперь я лошадь.

Кэрол подошла к Мартину и вместе с ним стала смотреть, как старуха накидывает на плечи белый халат и ленты. Она высыпала себе на волосы содержимое нескольких баночек и стала втирать — воздух наполнился запахом аммиака, едких трав и раскаленного металла, — а затем пастой из тарелки на прилавке нарисовала себе на лбу черное колесо. После этого она пристально посмотрела на Мартина. Ее голос изменился, стал низким мужским рыком.

— Зачем меня призвали сюда? Кто позвал занятого лоа, занятого важной работой?

— Нам нужно… встретиться с кем-то, кто контролирует ситуацию, — сказал Мартин. — Чтобы получить ответы на вопросы.

— Я говорю устами мадам Роуч. Своих слов у нее нет. Она наша лошадь. Задавайте свои вопросы.

— Мне нужно знать, кто ты. Что ты такое.

— Я танцую на могилах. Каждую ночь я накрываю солнце одеялом. Я пою для костей в земле.

— Как тебя зовут? — спросил Мартин.

— Мы все наездники.

— Мне нужно знать твое имя.

Мадам Роуч резко вздрогнула, выпрямила спину и вытянула руки. Другой голос заговорил ее

устами, голос ребенка с певучими нотками.

— Мы собирались отдохнуть и упокоиться. Зачем вы нарушили наш покой? Мы в трауре. Сегодня похороны.

— Чьи похороны?

— Похороны короля. — Затем голос забубнил тарабарщину. Мадам Роуч легко затанцевала между проходами, задевая полки и опрокидывая товары на пол. Глиняные горшки разбивались, и от них поднимались пары, зловонные и приторные. Она резко развернулась и, споткнувшись, встала рядом с Кэрол и Мартином и взяла его за подбородок. Уставившись на него широко раскрытыми бесцветными глазами, она произнесла по-прежнему детским голоском: — Мы провожаем Короля в Страну-Под-Морем, *sou dleau*. А затем будем танцевать.

— Что за король? — спросил Мартин.

— Царь горы. Король дороги.

— Тогда проводите нас на похороны, — сказал Мартин.

— Они повсюду. Теперь. Лошадь устала говорить. — Она отскочила, сбив еще несколько полок. Затем налетела на большую банку с трупом. Банка покачнулась на своем низком основании, наклонилась и, упав на пол, разбилась

вдребезги.

Пахло от пролитой жидкости и распростертого трупа невероятно мерзко. Мартин и Кэрол отступили, зажимая руками носы, — но это ничуть не заглушило зловоние.

— Простите, — произнес детский голос, когда мадам Роуч отпрянула, увидев разгром. Она снова задрожала, обхватила себя руками за шею, запрокинула голову и издала сдавленный звук.

— Пойдем, — предложила Кэрол. — Сейчас же.

Но труп в луже, среди осколков стекла, дернулся. Он медленно поднялся на руках, подтянул сморщенное колено и встал. На нем были рваные шорты и сандалии. Мадам Роуч застонала и взвизгнула. Труп что-то пробормотал, но не смог произнести ничего внятного. Он огляделся незрячими глазами и, пошатываясь, двинулся к стене с барабанами. Мартин и Кэрол быстро скользнули в другой проход, освобождая ему дорогу.

Труп выбрал небольшой барабан и под треск лопающихся проводов вырвал его из стены. Затем опустился на колени и с силой ударил по коже мертвыми пальцами. При каждом ударе полки и стены магазина втягивались куда-то, открывая трещины и зияющие дыры. Через трещины и разрывы Мартин видел дымящуюся тьму.

— Пойдем, прошу тебя, — сказала Кэрол. Он не чувствовал ее. Только собственную растерянность. Он понятия не имел, в какой взаимосвязи они сейчас со Страной Голдсмита и есть ли у них какой-то реальный контроль.

Полка раскололась пополам, и на пол к его ногам посыпались сотни мелких стеклянных баночек. Верхние части этих баночек разбились, и по полу поползли насекомые, лепеча и напевая голосами крошечных детей. Настойчивый барабанный бой под пальцами трупа не прекращался.

Мартин дотянулся до инструментария. Тот выглядел целым и готовым к использованию. Мартин дернул вытяжной тросик, и тот превратился в нож, большой охотничий нож с клинком, вымазанным кровью. Труп упал на барабан и со стоном свалился на пол.

Что ты сделал? — спросила Кэрол.

Не знаю!

На шее трупа вздулся пузырь свежей, красной как роза крови величиной с кулак. Поверхность пузыря была редкостно прозрачной. Мартин уставился на этот шар крови, больше ничего не воспринимая и не думая ни о чем другом. Его взгляд приковала кровь

Мартин…

и вот он уже плыл в кровавом пузыре. Куда ни глянь, мерцала янтарно-красная поверхность сгустка. В носу стоял густой медный запах крови. Он задыхался и захлебывался ею. Индикаторы инструментария, висевшего в его восприятии слева вверху, показывали еще одно пространное путешествие по локусам, еще одно выпадение из Страны.

Кэрол…

Ни у кого из них контроля не было и в помине. Где бы ни была Кэрол, она, как и он сам, могла полагаться только на собственные силы.

Кровавый туман рассеялся. Мартин ощутил тепло, внезапный контакт, глубокую близость с чем-то смущенным и испуганным, но ужасно мерзким.

Марджери нервно морщилась. Ей не нравились показания приборов. Она снова подумала, не позвать ли Эрвина, но снова не решилась. Для опасений прошло еще недостаточно времени; ни один из тревожных маркеров не сработал. Если не считать перемещений и скачков через локусы, все выглядело нормально.

Было тихо. Три спящих тела в операционной дышали почти в унисон, на лицах было только

выражение, отличающее спящих от мертвых.

если ты ребенок никто не позволяет тебе забыть, кто ты Ты несешь ответственность за маму, которая прекрасная дама. Она:

Подбирает одежду, разбросанную по захламленной комнате, склоняется над своим маленьким золотцем, показывает прекрасные кольца на пальцах и ожерелья, украшающие грациозную изящную шею, лицо у нее мудрое, но она сердится на тебя, северный ветер несет холод от ее глаз и замораживает воду в туалете, где ты сидишь. Что-то темное входит в комнату и говорит твоей матери Хейзел, что она должна идти, определенно пора идти, люди ждут в очереди, чтобы умереть.

Прежде чем уйти с темной фигурой в керамической маске, она наклоняется над маленьким ребенком на горшке и говорит: «Веди себя хорошо. Мама должна уйти. Она не сможет писать письма или присылать открытки».

Другой человек похожий на маму но не пахнущий душисто как сад вечно лежит в постели, уткнувшись в кружевной носовой платок и плачет о том что ее мужчины просто мало ее любят всегда мало что ее зовут Мари приходит темная фигура говорит пора ее наказать. Мари плачет

крокодиловыми слезами и когда темная фигура бьет ее дымной рукой тянется к ребенку и говорит: «Веди себя хорошо. Твой папа, он знает, что я была плохой».

Теперь никого больше нет. Лишь двое детей, укрытые только своими рыжими волосами, играют на деревянном полу, приходит темная фигура, она говорит: Не надо

Веди себя хорошо, иначе я рассержусь

Когда я сержусь, я

Бьет другого рыжеволосого близнеца

Близнецы входят в комнату и видят женщину на кровати. Должно быть, это женщина, но она искорежена, как сломанное бревно, как перекресток, перестроенный землетрясением, мы поднимаемся к ней на кровать и видим, что у нее лицо как у мамы, только намазано румянами, яркий макияж, янтарный, оранжевый и красный в свете солнца из окна, другой близнец говорит: «Это мама», я говорю, нет, это не так. Да

Это мама.

Забраться пососать грудь. Молоко вытекает из соска белым, становится розовым, потом красным.

Темный Человек, он приходит, бьет нас, бьет другого близнеца, везет его в больницу, белые

стены пахнут спиртом, скрипучие виниловые сиденья. Он упал с лестницы, говорит Темный Человек.

Темного Человека забирают. Близнецы какое-то время живут в другом месте, с огромной женщиной, которая надевает им на шею амулеты и рассказывает истории о змеях, волках, медведях и койотах.

Темный Человек возвращается, и близнецы снова живут с ним.

Темный Человек делает то, что делает

Разбивает маленький глиняный горшок *pot de tête*

Внутри очень большой нож большой в руке.

Охваченный страхом Мартин стоял на холодной заснеженной улице, глядя на тени на занавешенном окне. Фоновая драматическая музыка. Громкий голос визжал и булькал.

Невозможно убить Темного Человека

Он вечен. Вернется, чтобы расправиться с тобой.

Возвращается обратно в квартиру.

Темный Человек поднимает

Нож движется

Рыжеволосые близнецы убегают, о диво! И живут где-то среди пастбищ, где на большой кушетке

томится женщина в драгоценностях, прячется в тени от яркого солнца, обмахивается веером из перьев, одобряет все, что делают близнецы, и лишь иногда вздыхает и плачет, что никто не любит ее в полной мере, что все возлюбленные ей изменяют, что ей всегда приносят мало подарков, разве она не Эрзули?

— Я же запретила тебе трогать эту банку, — говорит мадам Роуч, беря его за руку. Мартин смущен, но идет за ней по длинной темной лестнице. Его рука и ладонь — рука и ладонь мальчика примерно четырнадцати лет, кожа черная. — В эту банку мы засунули твоего папу. Но тебе вздумалось трогать ее. Я ничего не знаю о тебе, дитя. Теперь он хочет тебя видеть. Хочет задать несколько вопросов.

Она ведет его к двери и открывает ее, волоча его за собой вопреки сопротивлению.

— Сэр, я привела Мартина Эмануэля, — провозглашает она и проходит за бисерную занавеску в скудно обставленную комнату. Посреди комнаты стоят два трона, один пустой, на другом — лысый мордатый человек с плоским носом, склера его глаз желтая и матовая.

— Вы пришли задать нам вопросы, — говорит щекастый. Мартин стоит перед ним, мадам Роуч

позади; Кэрол нигде не видно.

— Мне нужно поговорить с кем-нибудь из властей.

— Я главный, — говорит мужчина. Его лицо становится худощавым, кожа белой, волосы седыми. — Я Сэр, и я здесь власть.

Мартин инстинктивно понимает, что перед ним не представитель основной структуры личности Голдсмита. Все неправильно. Происходящее принимает неправильные формы; ведь такие представители не появляются из тени или из кошмаров или из Темного Человека.

— Мне нужно задать вопросы тому, кто облечен властью.

— О, он облечен властью, — говорит мадам Роуч. — С тех пор как на похоронах принял управление.

— Где Эмануэль Голдсмит?

— Разве ты — не он? — спрашивает Сэр. — Или ты его близнец?

— Нет. Я не он.

— Должно быть, вы имеете в виду мэра. — Мордатый смеется. — Молодой мэр. Он умер сам. Я его не трогал. Он просто упал с лестницы, сам.

Мартину неуютно.

— Мне нужно его увидеть.

Мордатый поднимается, берет Мартина Эмануэля за юношескую руку, раскрывает ладонь, указывает на пятно крови на ладони, улыбается, качает головой, ведет его в комнату за другой бисерной занавеской. Посреди комнаты на кушетке стоит гроб. Мордатый грубо подталкивает Мартина Эмануэля к гробу.

— Вот мэр. Вот почему похороны, разве она тебе не сказала?

Мартин неохотно заглядывает в гроб. Белые атласные подушки продавлены контуром тела. Но тела не видно.

— Слабый и тщедушный. Невзрачный *gros bon ange*. Всегда был. Просто исчез, — говорит мадам Роуч.

— Как он мог умереть? Он же был первенцем, первозданным.

— Он боялся, что стал белым, — говорит мадам Роуч. — Он думал, что он белый, как рассвет, и не верил, что он тот, кем был на самом деле.

— Он не был белым, верно? — спрашивает Мартин.

— Он был *черным, как ночь, черным, как сердце несрубленного дерева, черным, как недра горы, черным, как сокрытая правда, черным, как грудь матери, черным, как свежая любовь, черным, как*

уголь, где солнце прячет свое сокровище, черным, как утроба, черным, как море, черным, как спящая Земля. Он просто не верил в себя. Во всяком случае с тех пор, как ему стало необходимо одолеть Сэра.

Мартин оборачивается, чтобы посмотреть на мордатого. Он видит лицо полковника сэра Джона Ярдли, а затем труп в банке.

— Я пытался научить его, — сказал мордатый человек. — Я бил его и бил, чтобы сделать мужчиной. Но боль не принесла пользы, я бы сказал, боль ничему не научила этого сосунка. Жизнь разъела его, как кислота разъедает грязь в узкой металлической канавке. Он был слабаком. Я был как камень, он был как грязь. Он убил меня, но теперь я вернулся, и нет такого наказания, какого мы не заслуживали бы.

Мартин прикасается к краю гроба, тянется к выдавленному на атласе отпечатку и вместо этого натыкается на холодную плоть. Поспешно отдергивает руку, потом заставляет себя снова прикоснуться к невидимке, нащупывает очертания молодого лица — легкая щетина, глаза закрыты, рот приоткрыт.

— Теперь он истинно белый, — говорит мадам Роуч. — Белый как воздух.

Мартин поворачивается к Сэру.

— Давно вы облечены властью? — спрашивает он.

— Полагаю, всегда, — говорит Сэр. — Даже когда он перерезал мне горло, маленький ублюдок, я был облечен властью.

— Врешь. Ты никто, — говорит Мартин, используя не только свой голос, но и голос Кэрол. — Ты не первозданный. Ты не можешь… Не можешь быть чем-то большим, чем субличность или искаженное воспоминание.

— Я властен над рекой, — говорит ему Сэр, протягивает руку, и комнату заполняют силуэты в потрескавшихся керамических масках. — Я властен над океаном. — Потолок закрывают темные облака. — Почему же я никто?

— Потому что, — тихо говорит мадам Роуч, — мэр умер.

Марджери проверила индикаторы. Триплекс совершил еще одну яростную пробежку по всей схеме отображаемых локусов, на этот раз всего за несколько секунд. Пока она наблюдала, исследование снова переметнулось в другое место. Марджери нахмурилась; теперь не оставалось сомнений: что-то не так. Прецедентов подобной активности не было.

Она проверила метаболизм тела Берка и химизм мозга. Он испытывал чрезвычайно сильные эмоции. Нейман, похоже, перешла в состояние нейтрального сна, и это было уж совсем неожиданно.

— Что-то не так! — крикнула она.

Эрвин прошел на другую сторону операционной, чтобы понаблюдать за Голдсмитом и подправить его неровный нейтральный сон. Она посмотрела на часы. Берк и Нейман провели в Стране полтора часа.

— Тут плохие показания.

Эрвин вышел из-за ширмы и подтвердил ее догадку.

— Что ж, — сказал он с тяжелым вздохом. — Разрываем соединения.

— Как насчет их латентного состояния? — спросила Марджери.

— Плоховатенько. Берк в панике. С Нейман все в порядке. Не думаю, что у нас есть выбор. Отсоединяем. — Он обогнул ширму и встал рядом с Голдсмитом. — На этом конце все читается стабильно. Как вы собираетесь это сделать — отключите их перед интерпретатором или на соединении с Голдсмитом?

Марджери прикусила палец, пытаясь оценить

последствия в обоих случаях.

— Мне будет гораздо спокойнее, если мы отправим Дэвида и Карла узнать, что происходит, — сказал Эрвин.

— Не согласна, — сказала Марджери. — Я никогда не видела, чтобы Берк был в панике, и у нас никогда не случалось, чтобы в ходе исследования экспериментатор переходил в нейтральный сон… Я бы не отправилась в Страну при таких обстоятельствах. Я за отсоединение. И поскорее. Господи, Господи, — выдохнула Марджери. Затем потянулась к разъему на шее Берка. — Сейчас я отключу его перед интерпретатором. Иди сюда. Хочу отключить Нейман и Берка одновременно.

Эрвин присоединился к ней и положил руку на разъем кабеля Нейман.

— Готова?

— Давайте вместе, — сказала она. — На счет три. Один два…

Массивный змееподобный хлыст ударил Мартина в спину, вцепился в него металлическими клыками и выдернул из темной комнаты, от гроба. Это перемещение оказалось ужасно больно; он не мог дышать и видел только снопы искр.

Затем так же внезапно он оказался посреди улицы в маленьком городке. Машины без ав-

топилота, какие он видел в детстве, медленно объезжали его. Водители с приятными лицами смотрели на Мартина с выжидательным самодовольством, словно он был дорожным столбом. Он потер лицо руками, полностью дезориентированный, пересек полосу движения, держась подальше от медленных автомобилей, и добрался до бетонного тротуара.

Теплое солнце, асфальтовые улицы с белыми полосками пешеходных переходов, небольшие одно- или двухэтажные здания по обе стороны дороги, семейные магазинчики. Он не смог прочитать ни одну из вывесок — это была стилизованная тарабарщина, — но само место было знакомо. Небольшой городок в Калифорнии. Его бабушка и дедушка жили в таком городке близ Стоктона.

Он оказался перед хозяйственным магазином. Через улицу располагался магазин, где продавали пылесосы. У его дедушки был похожий бизнес — химчистка. Как-то летом Мартин помогал ему с новой ультразвуковой машиной.

Страна Голдсмита не могла породить ничего столь знакомого. Тогда где же он? У него закружилась голова. Повернувшись в поисках места, куда бы присесть, он заметил, что, когда он пере-

мещает взгляд, за людьми и зданиями остаются черные послеобразы. Он все еще был в Стране — но уже не Голдсмита, определенно.

Мартин плюхнулся на бордюр; перед глазами все поплыло. Когда предметы вокруг успокоились, он ощутил, что за спиной что-то стоит, теплое, как крошечное солнце. Посмотрев через плечо, он увидел светловолосого молодого человека, глядящего с заботливой улыбкой.

С вами все в порядке? — спросил молодой человек.

Не знаю.

Вы, похоже, не вполне сознаете, что делаете, поэтому я интересуюсь.

Знакомый голос. Привычное среднезападное произношение, самоуверенность минус самоутверждение. Мартин заслонил глаза от солнца, хотя это не требовалось — яркий свет не вызывал болезненных ощущений, — и внимательнее посмотрел на молодого человека.

Знакомые черты. Короткий нос, карие глаза под шелковистыми рыжими бровями, крупный рот и четко выраженные ямочки.

Папа? — спросил Мартин. Он встал, снова покачнувшись, когда все перед глазами колыхнулось. Боже мой, папа?

Никто еще не называл меня папой, сказал молодой человек. Тем более люди ваших лет.

Мартин протянул руку, чтобы коснуться молодого человека, взялся пальцами за хлопчатобумажную ткань рубашки и ощутил твердую плоть под ней. Молодой человек добродушно отвел руку Мартина. Чем я могу помочь?

Вы знаете Мартина Берка? — спросил Мартин.

Тут есть парень по имени Марти. Молодой. Лет девятнадцати.

Мартин понял, где он. Он давно узнал, что во сне, в глубоких раздумьях, его собственный внутренний образ — образ, принятый основной структурой личности — зафиксирован в возрасте примерно девятнадцати лет.

Его вернули в собственную Страну Разума.

Он понятия не имел, как это могло произойти. Последствия оказались более серьезными, чем он мог осознать, едва избавившись от страха и дезориентации. Он описал круг, перемещаясь назад, и появился в глубинном ядре собственного «я», в такую возможность он даже не верил.

Черты лица молодого человека с рыжеватыми волосами исказились и поблекли. Он посмотрел за плечо Мартину и ткнул пальцем. Кто это?

Мартин почувствовал спиной холод, словно

там был лед, поглощающий все тепло, и повернулся.

Посреди улицы стоял мордатый лысый мужчина, слепые белые глаза уставились на Мартина, а из его горла на осевую проезжей части хлестала кровь.

Кто это? — встревоженно повторил молодой человек. Его рыжие брови и волосы покрыл иней, а кожа стала голубоватой, как лед.

— Они не выходят обратно, — сказала Марджери. — Судя по показаниям приборов, они все еще в Стране.

Эрвин, ухватившись за запястье, тер его, бормоча что-то, затем постучал по индикаторам тремя пальцами. Потом наклонился и покачал головой.

— Не знаю, — сказал он. — Я делаю это впервые. Прежде мы никогда не разрывали связи.

— Может, просто задержка? — спросила Марджери.

— Прошло четыре минуты. Понятия не имею, как долго длится обработка после…

— Берк говорил, что на это могут уйти минуты, даже часы, — сказала Марджери.

— Надеюсь, что такого не будет, — сказал Эрвин. — Посмотри, какая кривая у Нейман. Она

опускается ниже уровня нейтрального сна. Думаю, Кэрол погружается в глубокий сон.

— Как вы думаете, Голдсмит что-то сделал с ними? — поинтересовалась Марджери.

— Если бы я знал, что происходит, то был бы гением, на хрен, — огрызнулся Эрвин. — Давайте попробуем привести их в сознание.

Я могу съесть тебя так же спокойно, как стою здесь. Я съел мальчика, близнецов. Съел твою белокурую женщину. Теперь она в моем нутре. Я могу съесть этот…

Сэр обвел руками калифорнийский городок.

Мартин взглянул на холодный застывший образ своего молодого отца — субличность, часть его собственного глубинного самосознания. Он любил этот образ, ему нравилось то, что тот говорил о нем самом, и то, что, насколько бы он ни был скомпрометирован, как бы ни оступился, у него остается эта сила внутри.

Присутствие Сэра заморозило образ. Его лицо и руки покрылись льдом.

Мартин снова обратил внимание на зеленый морщинистый труп Сэра. Ты выходишь за рамки дозволенного, сказал он. Тебе здесь нечего делать.

Всего лишь короткий шажок через мост, сказал

Сэр. Я способен жить везде, куда меня пригласят.

Образ Сэра приподнял верхнюю губу и показал острые волчьи зубы. Зубы удлинились, превратившись в острейшие клыки.

Клыкастый труп. Идет куда угодно — куда пригласят.

Мартин знал, на что смотрит. Он вспомнил рисунок, сделанный спьяну на представительском экземпляре своего атласа мозга. С клыков капает кровь, а стрелки указывают на несколько точек в обонятельных центрах и верхней лимбической системе. Он размышлял тогда о вампирах и оборотнях, о символах с глубоким смыслом, всплывающих из Страны, где они представляли шаблоны поведения, связанные с выживанием и насилием.

Комплекс охотника. Внутренний убийца, такой же древний, как спинной мозг, связанный с нюхом и поиском по кровавым следам, повелитель боя или бегства. В кошмарных снах темный мертвый зверь раздирает и рвет, защищает от всех внешних сил, но сам никогда не действует и не осознает; безгласный, изолированный, презираемый.

У Эмануэля Голдсмита этот субшаблон принял вид Сэра, отца, теперь соединенного с полков-

ником сэром Джоном Ярдли. Он возвысился от безгласного субшаблона до маски субличности и далее до властелина всей Страны, представителя самого Голдсмита — мэра / короля, который умер.

Темный мертвый зверь научился говорить. Теперь он стоял в Стране Мартина, где не имел права находиться, гнусный, как любая заразная болезнь.

Мартин бросил последний взгляд на застывшего рыжеволосого юношу и повернулся к Сэру. Он поднял руки и сжал кулаки.

Отвали от меня.

Если это война, подумал Мартин, я, по крайней мере, мог бы достойно дать сдачи. Если не избавиться от этого демона, невозможно даже представить, что тот может сделать с его псише. Это была новая игра, новая война. Однако она велась на его территории, и у него было одно мощное оружие — осознание того, где он и кто он.

Я куда сильнее тебя, сказал Сэр. Ты ничего не можешь сделать.

Мартин поднял руку и наставил палец. Прочертил поодаль проходящую траншею на тротуаре; асфальт трескался и расходился там, куда он

указывал. Мартин закольцевал траншею вокруг Сэра. Резким движением ладони он заставил включиться пожарный гидрант на другой стороне улицы. Взметнулся высокий белый фонтан воды. Скрючив палец, он направил воду в траншею. Фонтан наклонился, как шаткое дерево, согнулся вдвое, облил мостовую и хлынул в траншею. Траншея заполнилась мутной водой.

Сэр стоял в круге воды, кровь на его шее горела ярко-красным на мертвой коже, незрячие глаза оставались невозмутимыми. Но Мартин знал силу своего метафорического плана там, где все основано на метафорах и сравнениях. Отбить запах. Если темный зверь не сможет пересечь проточную воду, не сможет учуять брод, у него нет ни территории, ни власти.

Он собирался сорвать железные решетки с ближайших окон и сделать клетку, но ниоткуда снова появился змееподобный хлыст, вцепился в спину, глубоко впиваясь металлическими зубами, вырывая у него крик. Он поднял Мартина высоко над городом и на кратчайший миг задержал его там; глядя вниз, тот увидел Сэра в окружении мутных вод — тот стоял, скрестив руки на груди, уставясь слепыми глазами в пространство и одновременно на все.

Клыкастый труп перешагнул траншею и рассмеялся.

Операционную заполнили крики Мартина. Он отчаянно рвался из ремней и злобно смотрел на Марджери и Эрвина, словно те были чудовищами. Марджери скорректировала настройки кушетки, чтобы успокоить Мартина, но тот бился слишком сильно. Она могла лишь слегка притушить это буйство.

— Верните меня! Он все еще во мне! Боже мой, дайте мне вернуться!

Эрвин наклонился над Кэрол, пытаясь подстроить ее индукторы, прошелся вверх и вниз по шкалам — без видимого эффекта.

— Она не сможет выйти оттуда, — сказал он.

— Я не могу вернуть вас обратно, доктор Берк, — сказала Марджери. По ее щекам катились слезы. — Я даже не знаю, где вы были. — Она продолжала бросать отчаянные взгляды на другую кушетку. Мартин повернул голову и увидел рядом Кэрол. Ее глаза были закрыты; она затерялась во сне.

— Что с ней не так? — спросил он, все еще дрожа, но уже справившись с истерикой.

— Я не могу вытащить ее! — закричал Эрвин. Он треснул рукой по кушетке, опустил голову

и в отчаянии оттолкнулся, вставая. — Она не отвечает.

Мартин откинулся на спину, закрыл глаза и согнул запястья. Глубоко, прерывисто вздохнул, заглянул в себя и увидел лишь пустую темную стену между сознательной основной структурой личности и тем, что лежало ниже. Он снова открыл глаза и заплакал.

— Развяжите меня, — сказал он между всхлипами, натягивая ремни. — Дайте помочь.

57

Но в членах моих вижу иной закон, противоборствующий закону ума моего и делающий меня пленником закона греховного, находящегося в членах моих.

Новый Завет, Римлянам 7:23

Ричард Феттл чувствовал себя так, как могла бы чувствовать себя мумия, избавленная по прошествии трех тысяч лет от повязок. Симптомы его недомогания прошли; он смотрел на яркое утреннее солнце с восторгом, какого не ощущал десятилетия.

Он держал в руке плоскую фотографию Джины и Дионы и обводил пальцами лицо жены. Постепенно он подвел палец к лицу дочери, положил снимок на стол и откинулся на спинку дивана.

Он услышал, как Надин что-то делает в спальне. В ванной бежала вода. Надин появилась в криво надетом халате, раздраженная, озадаченная. Волосы она зачесала назад и увязала в причудливый шестидюймовый столбик на голове, фаллос из волос. Ричард улыбнулся.

— Доброе утро, — сказал он.

Она рассеянно кивнула и заморгала от солнечного света.

— Что случилось? — спросила она. — Ты не спал?

— Я выспался.

— Уже поздно. Я проспала, — сказала она. — И не в духе. Мы съели все, что было у нас на завтрак?

— Не знаю, — сказал Ричард. — Могу посмотреть.

— Не утруждайся. — Она подозрительно прищурилась. — Что-то не так, да? Расскажи.

Ричард покачал головой и снова улыбнулся.

— Мне намного лучше.

— Лучше?

— И я хочу извиниться. Ты мне очень помогла. Ночью я видел сон. Очень странный.

Ее подозрения окрепли.

— Я рада, что тебе лучше, — сказала она без убеждения. — Хочешь кофе?

— Нет, спасибо.

— Тебе правда надо поесть, — бросила она через плечо, шлепая на кухню.

— Знаю, — согласился Ричард. Его восторг стал почти головокружительным; он слегка беспокоился, как бы не потерять ощущение благополучия

и не ухнуть обратно, но новое настроение не исчезало. Он поднялся и прошел на кухню, увидел словно в первый раз потертый кафельный пол, многократно перекрашенные деревянные шкафы и древние оштукатуренные стены.

Надин у раковины очистила мандарин от кожуры и жевала его по одной дольке, задумчиво глядя в окно.

— Так что насчет твоего сна? — спросила она.

— Мне снился Эмануэль, — сказал он.

— Прекрасно, — заметила она с иронией.

— Я припомнил его хороший поступок, очень хороший. Вспомнил, как он помог мне после смерти Джины и Дионы.

— Очень мило, — сказала Надин. Резкость ее тона озадачила Феттла. Она бросила остатки мандариновой кожуры и его сердцевину в раковину, подобрала полы халата и повернулась к нему. — Я стараюсь помочь тебе, но ничего не получается. Потом приходит Голдсмит, и все в порядке. *Большое* спасибо, Ричард.

Улыбка Ричарда застыла.

— Я же сказал, ты помогла мне. Я это ценю. Мне просто пришлось разгрести некоторые глупости. — Он покачал головой. — Я чувствовал, что нас с Голдсмитом связывает какая-то ниточка.

Я чувствовал его в себе. Не уверен, было ли что-нибудь…

Ее выражение не изменилось; озадаченность и злость.

— Но сейчас его там нет. Не поручусь, что верю в такие вещи, но Голдсмита сейчас нет нигде, я его вообще не чувствую. Голдсмит, которого я знал, мертв, — человек, которого я любил, человек, который был добр ко мне в самое тяжелое время. Думаю, он действительно мертв, Надин. — Ричард покачал головой, понимая, что говорит ерунду.

Она протиснулась мимо него.

— Итак, полагаю, тебе значительно лучше. Я не нужна. Я могу уйти, а ты живи своей жизнью. — Она обернулась и подалась вперед, лицо — маска презрения. — Сколько раз я просила тебя заняться со мной любовью? Четыре, пять? А ты отказался. Полагаю, теперь, когда чувствуешь себя лучше, ты готов к какому-нибудь безобидному *пистону*, хм?

Ричард выпрямился, отрезвленный ее реакцией, но все еще испытывая сильную внутреннюю радость.

— Да, мне значительно лучше.

— Что ж, это *замечательно*, потому что я чув-

ствую себя… — Она потрясла воздетым кулаком, не находя слов, развернулась на пятке, опять ушла в ванную и захлопнула дверь.

Ричард тоже очистил мандарин и, стоя у кухонного окна, осматривал каждый кусочек, смаковал сладость и терпкость. Он не позволит Надин испортить обретенное им.

Из ванной она вышла уже одетой, но все на ней, казалось, сидело не так, как надо. Макияж, нанесенный густо и неумело, коркой облеплял ее лицо; она попыталась подчеркнуть, что ее глаза опухли от плача, но преуспела лишь в том, что стала походить на горгулью.

— Я рада, что тебе лучше, — сказала она медовым голосом, не глядя ему в глаза. Коснулась его плеча, потеребила воротник. — Теперь я могу идти, да?

— Если хочешь, — сказал Ричард.

— Хорошо. Я рада, что получаю свободу — по *твоей* милости. — Она подхватила сумку, быстро вышла за дверь и решительно захлопнула ее. Он прислушался к ее шагам по коридору, затем по лестнице.

Где он. Покончил с собой? Улететь в Эспаньолу и совершить самоубийство. Не чувствую след.

Ричард вздрогнул.
Пора насладиться одиночеством.

58

Тюрьма «Тысяча цветов», как бетонная коровья лепешка, расползлась по склону невысокого холма в коричнево-сером безводном каньоне вдали от побережья. Слегка закругленные белые плоские и широкие уступы каньона были пустыми, но время от времени взгляд выхватывал вентиляционные отдушины, узкие окна или ворота. Сухая асфальтовая дорога вела к тюрьме и огибала ее.

В холмах были разбросаны бетонные блокгаузы и башни, с которых открывался вид на каждую скалу, куст и овраг по всей долине. Подрытые стены каньона образовывали вертикальные барьеры. Завершающими штрихами мрачного пейзажа были проложенная по краю обрыва, по гребню стен и внизу армированная колючая лента, стальные шипы и еще блокгаузы и башни.

С пугающей гордостью Сулавье указал ей по очереди на все эти достопримечательности с той высокой точки, где единственная дорога входила в каньон.

— Самая надежная тюрьма Северной Америки, надежнее всех тюрем на острове Эспаньола, — сказал он. — Мы не держим здесь наших заклю-

ченных. Только иностранных, по контракту.

— Это ужасно, — сказала Мэри.

Сулавье пожал плечами.

— Того, кто верит в искупление, это может ужаснуть. Полковник сэр не верит в искупление в этой жизни. И знает, что для сохранения здорового общества надо успокоить тех, кто разделяет эти взгляды… Иначе ими овладевает беспокойство и они берут правосудие в свои руки. А это анархия.

Он вытянул руку: пора вернуться в машину. Она послушалась, и после короткого разговора с охранниками ворот на въезде в каньон Сулавье присоединился к ней. Машина медленно двинулась под уклон.

Потребовалось три минуты разговоров и подтверждений, чтобы их машина проехала через главные ворота тюрьмы. Остановились они в хорошо освещенном гараже. Охранники, мужчины и женщины, окружили автомобиль, проявляя скорее любопытство, чем бдительность. Когда, кивая и улыбаясь, появился Сулавье, они разошлись и больше не интересовались приехавшими. Даже появление Мэри не привлекло особого внимания.

Охранники передавали их с поста на пост коридор за коридором, одна основательная дверь

без обозначений за другой, пока они не оказались в западном крыле тюрьмы. Мэри заметила, что здесь нигде нет окон. В прохладном воздухе чувствовался слабый, но неисчезающий затхлый душок, как от неиспользуемого старья в кладовке.

— Сегодня Голдсмит в этом крыле. Оно называется «Чемодан», — сказал Сулавье. — Здесь исполняют наказания.

Мэри кивнула, еще не уверенная, готова ли смотреть на то, что придется увидеть.

— Почему оно называется «Чемодан»?

— Все секции тюрьмы названы по тому, чем пользуются люди, находясь снаружи. Есть секция «Шляпа», секции «Башмак», «Трость», «Сигарета», «Жвачка» и «Чемодан».

Главный коридор Чемодана освещали мощные желтые светильники, расположенные через каждые восемь метров. Охранники казались зеленоватыми, глаза и зубы отблескивали желтым. В тесном кабинете в конце главного коридора Сулавье предъявил начальнику охраны бумагу. Начальник, стройный, почти эльфоподобный, с чуть оттопыренными ушами и раскосыми глазами, был в сером мундире с красным поясом и в черных тапках, которые не производили

никакого шума, пока он пересекал кабинет. Он с серьезным видом изучил документ, взглянул на Мэри, передал бумагу подчиненному и достал электронный ключ старого образца из коробки, висевшей на стене над столом, где царил полный порядок.

В святая святых Чемодана царила тишина. Все заключенные молчали. По узким коридорам между камерами перемещались малочисленные охранники. Впрочем, лишь немногие камеры были заняты; почти все двери были открыты, предъявляя лишь темную пустоту, когда они проходили мимо. Секция «Чемодан» имела особое назначение.

В конце короткого коридора перед закрытой дверью стоял, скрестив руки на груди, коренастый охранник. Начальник с отеческой улыбкой махнул ему — отойди-ка, — отпер дверь и отступил.

Первым вошел Сулавье. Начальник охраны снаружи включил свет.

Мэри увидела пристегнутого ремнями к кушетке черного человека. Ее взгляд тут же метнулся к цилиндру «адского венца», закрепленного на бетонном постаменте рядом с койкой. Кабели от цилиндра шли к обручу, охватывающему голову

мужчины. Лицо мужчины было напряженным, но в остальном он казался спящим.

Глаза Мэри округлились. Она внимательно вгляделась в его лицо, ей казалось — долгие минуты.

— Это не Эмануэль Голдсмит, — заключила она; ноги у нее дрожали. С гримасой негодования и ярости она повернулась к Сулавье: — Черт бы вас всех побрал, это не Эмануэль Голдсмит.

Сулавье растерялся. Он перевел взгляд с мужчины на кушетке на Мэри, внезапно повернулся к начальнику охраны и быстро заговорил на креольском. Начальник заглянул в камеру и стал энергично возражать высоким голосом. Сулавье продолжил препирательство, они зашагали по коридору и свернули за угол. Охранник у входа в камеру следил, как они уходили, затем тоже заглянул внутрь. Он смущенно улыбнулся Мэри и закрыл дверь.

К счастью, свет не погас. Мэри стояла возле кушетки, глядя на заключенного под «венцом», не в силах представить, что он ощущает. Его лицо не выражало боли. Он воистину пребывал в личном аду. Долго ли он находится под «венцом»? Минуты? Часы?

Она прикинула, не снять ли обруч или не вы-

ключить ли «адский венец», но не знала эту модель. Панели управления не было видно. Возможно, им управляли дистанционно.

Дверь приоткрылась. В нее протиснулся Сулавье.

— Это должен быть Голдсмит, — сказал он. — Именно этот человек прилетел к нам с билетом и багажом Голдсмита. Вы ошибаетесь.

— Полковник сэр когда-нибудь встречал этого человека?

— Нет, не встречал, — сказал Сулавье.

— Кто-нибудь, знакомый с Голдсмитом, виделся с ним?

— Не знаю.

Она снова осмотрела лицо узника и почувствовала, как у нее потекли слезы.

— Пожалуйста, снимите «венец». Давно он здесь?

Сулавье переговорил с начальником.

— Он говорит, Голдсмит здесь шесть часов, уровень наказания низкий.

— Что такое низкий уровень?

Сулавье, похоже, озадачил этот вопрос.

— Не вполне понимаю, мадемуазель. Как измерить боль или страдание?

— Пожалуйста, выключите «венец». Это не

Голдсмит. Прошу вас поверить мне на слово.

Сулавье снова вышел из камеры и несколько бесконечных минут совещался с начальником охраны. Затем тот свистнул и сказал что-то кому-то в главном коридоре.

Мэри опустилась на колени возле кушетки. Она чувствовала, что присутствует при чем-то и ужасном, и необъяснимо священном: вот человек, много часов страдавший под «венцом». Были ли страдания самого Христа тяжелее? Этот человек мог бы взять на себя все ее грехи, все грехи всего человечества: он страдал много часов. Сколько еще людей страдает в этой тюрьме, в других тюрьмах? Она потянулась к лицу узника, коснулась его, внутри у нее все сжалось, слезы текли по щекам и капали на белую простыню, которой была застлана кушетка.

Заключенный обладал определенным поверхностным сходством с Голдсмитом. Некоторые черты для равнодушного официального взгляда могли служить подтверждением личности; примерно того же возраста, может быть, на несколько лет моложе, высокие скулы, широкий четкий рот.

В камеру вошла пожилая женщина в белом лабораторном халате, осторожно оттолкнула

Мэри и открыла маленькую дверцу на боку цилиндра. Немелодично насвистывая, она постучала по цифровому дисплею, сделала несколько пометок в планшете, сравнила показания, затем повернула черную ручку против часовой стрелки. Поднявшись на ноги, покачала головой, захлопнула дверцу и безучастно, выжидательно посмотрела на Сулавье.

— Через некоторое время он придет в себя, — сказала она. — Через несколько часов. Я дам ему лекарство.

— Вы уверены, что это не Эмануэль Голдсмит? — спросил Сулавье, сердито глядя на Мэри.

— Совершенно уверена.

Мулатка сделала инъекцию в руку заключенному и отошла. Его лицо не стало спокойнее. Казалось, после отключения «адского венца» в лице проступило даже больше мучений, большее напряжение. Убедившись, что заключенный не начнет метаться, мулатка снова подошла к нему и сняла обруч с головы.

— Ему нужна медицинская помощь, — сказала Мэри. — Пожалуйста, выпустите его отсюда.

— Для этого требуется решение суда, — сказал Сулавье.

— Он здесь на основании судебного решения? —

спросила Мэри.

— Я не знаю, как он оказался здесь, — признался Сулавье.

— Тогда во имя простой человеческой порядочности выпустите его из этой камеры и отвезите к врачу. — Она уставилась на мулатку; та быстро отвернулась и сделала знак, скрестив три пальца над левым плечом. — К настоящему доктору.

Сулавье покачал головой и уставился в потолок.

— Это недостаточно важное дело, чтобы отвлекать им полковника сэра. — Его кожа в желтом свете блестела, хотя в камере и коридоре не было тепло. — Освободить его могут только по приказу полковника сэра.

Мэри чуть не завизжала.

— Вы истязаете невиновного. Позвоните полковнику сэру и немедленно сообщите об этом.

Сулавье словно парализовало. Он упрямо мотнул головой.

— Нам нужны доказательства вашего утверждения, — заявил он.

— У него было удостоверение личности, идентификационная карта? — спросила Мэри. Сулавье перевел вопрос начальнику, тот красноречиво пожал плечами; его это не касалось.

Напряжение достигло живота Мэри. Чтобы успокоиться, она постаралась вообразить неспешный Военный Танец на травянистом поле где-то далеко отсюда.

— Лучше убейте меня, — тихо сказала Мэри, глядя прямо в глаза Сулавье. Затем указала на заключенного. — И его тоже лучше убейте. Потому что совершенное вами здесь — бóльшая мерзость, чем могли бы стерпеть даже нечестивые народы нашей Земли. Если вы позволите мне вернуться в США живой, мой рассказ безусловно повредит полковнику сэру, его правительству и Эспаньоле. Если в вас есть хоть капля верности своему вождю или своему народу, вы сейчас же освободите этого человека.

Плечи Сулавье поникли. Он вытер руками влажное лицо.

— Я не предполагал, что возможна ошибка, — сказал он и огляделся по сторонам, рассматривая стены камеры и шевеля губами, словно произносил безмолвную молитву. — Я прикажу освободить его. Под свою ответственность.

Мэри кивнула, не сводя с него глаз.

— Спасибо, — сказала она. Ей было все равно, как это осуществится, но она заподозрила, что своими действиями приговорила самого Сулавье

к такой же камере.

В главном коридоре здания, шагая в сопровождении Сулавье за мулаткой и двумя охранниками, несущими на носилках заключенного, Мэри пыталась сдерживать свою нервозность, свой страх, свое отвращение. Тщетно. Ее затрясло так, что пришлось остановиться и прислониться к стене. Ужас, внушаемый «адским венцом», не уменьшился.

Сулавье ждал в нескольких шагах позади нее, уставившись на противоположную стену, над его жестким белым воротником поднималось и опускалось адамово яблоко. Процессия впереди них продолжала идти, не оглядываясь.

— У всего есть смысл и место, мадемуазель, — сказал он.

— Как вы можете жить здесь, зная, что ваш народ творит такое? — спросила Мэри.

— Я впервые оказался в «Тысяче цветов», да и вообще в тюрьме, — сказал Сулавье. — Моя специальность — полицейская дипломатия.

— Но вы знали.

— Абстрактно знать что-то… — Он не закончил.

Мэри оттолкнулась от стены и с усилием выпрямилась.

— Что вы будете делать, если Ярдли не одобрит?

Сулавье печально покачал головой.

— Вы разбили мою жизнь, мадемуазель, — сказал он. — С какой бы целью вы ни прибыли сюда, вот результат. Вы можете покинуть Эспаньолу. Я не могу.

— Я никогда не смогу это забыть, — сказала Мэри.

59

ЛитВиз-21/1 Подсеть А (Дэвид Шайн): «Саван разочарования закутал центр управления миссией АСИДАК. АСИДАК прислала новый отчет о башнях, и он не обнадеживает. С другой стороны, отчет АСИДАК может свидетельствовать о весьма примечательном явлении. Для анализа этой ситуации в целом здесь с нами философский комментатор Хром Вижняк.

Вижняк: «Изображения и данные, полученные от АСИДАК, теперь свидетельствуют о естественном происхождении колец башен. АСИДАК наблюдала миграцию с моря органического материала, огромной и как будто бы однородной зеленой массы, ползущей по ландшафту с помощью многочисленных разнонаправленных рук или псевдоподий, хотя масштаб наводит на мысль о сравнении с реками.

Картина поразительная, даже грандиозная, но по мере приближения этих рек к их конечным целям — кольцам башен — детское разочарование в нас берет верх над благоговением, которое мы должны ощущать перед лицом такого при-

родного явления.

АСИДАК в итоге не обнаружила признаков разумной жизни; по крайней мере таких признаков, которые мы в силах истолковать. Достигнув этих образований, перемещающаяся зеленая масса в считаные минуты окружает башни, поднимается на них и образует блестящую стену. АСИДАК практически уверена, что в течение нескольких дней или недель эти стены сформируют спорангии, и начнется репродуктивный цикл доминантной формы жизни B-2. Давайте ознакомимся собственно с отчетом АСИДАК, отправленным доктору Роджеру Аткинсу, главному разработчику мыслителей АСИДАК и Джилл.

АСИДАК (канал 4)> Роджер, как вы поймете из данных, которые я отправляю с этой трансляцией, на B-2 разговаривать не с кем, и это означает, что, по всей вероятности, во всей системе альфы Центавра нет никого, с кем я смогу общаться напрямую.

Башни очень похожи на древесные стволы. Каждый год во время солнцестояния, в разное время года в северном и южном полушариях, зеленая масса выходит из океанов и путешествует по суше к тем местам, где либо существуют, либо когда-то существовали круги башен. Эта зеленая

масса поднимается на башни или создает новые башни, а затем готовится к репродуктивному циклу. Заодно покрывало из зеленых организмов наращивает сами башни по бокам.

По прошествии заметного числа таких циклов эти наросты соединяют башни с образованием полого цилиндра, и тогда зеленая масса обходит их в поисках других мест. После этого цилиндр естественным порядком разрушается и распадается.

Мои «детки-монетки» и мобильные разведчики нашли множество башен, разрушенных частично и полностью. Вывод о том, что башни не построены и не разрушены разумными формами жизни, неизбежен.

Мне ясно, что у меня нет шансов встретиться с разумными существами. Поскольку в значительной степени мое создание и программирование были подготовкой к этой возможности, становится ясно, что эти заложенные в меня программы не послужат никакой цели. Но еще сильнее *разочаровывает*

(автореферентный тест на определение значения слов подразумевает синклиналь 562-К)

то, что моя роль теперь сводится к пересылке данных и проведению исследований на при-

митивнейшем биологическом уровне. Хотя сознавая,

(автореферентный тест на определение значения слов подразумевает синклиналь 562-J), что это чрезвычайно важная роль и что, выполняя это предназначение, я буду использована на 100 %, выполняя это, я тем не менее испытываю

(контекстный поиск в глубинных структурах английского языка, то есть обход синклинали)

некоторое *разочарование*. Я попыталась проанализировать эти необычные ощущения и при этом получила доступ к области памяти с записями, сделанными мыслителем на 87-й день путешествия, еще на первом этапе активизации биологической мыслительной системы. Эти записи были созданы не мною, но, похоже, имеют отношение к моей нынешней ситуации.

Биологический мыслитель первого этапа выразил желание или надежду

(Контекстный поиск по стандартной процедуре 12 мыслителя, анализ глубинной структуры смысловых связей в английском языке: подтверждение верности интерпретации памяти биомыслителя первого этапа)

что в какой-то момент в ходе этой миссии контакт с разумными существами приведет к

истинному общению. В соответствии с вашим замыслом при разработке систем первого и второго этапа, мыслители наделены желанием общаться со своими разработчиками и другими людьми для обучения и управления комплексами задач. Более ранние мыслители тоже имели встроенную неотъемлемую жажду общения. Я не утратила это желание; они проявились и в биологическом мыслителе АСИДАК первого этапа.

Сейчас не осталось уже никаких значимых шансов на практическое общение с иным разумным существом. Получение распоряжений, отправленных много лет назад из Солнечной системы, единственного возможного источника такого общения, не соответствует моему стремлению обсуждать и сопоставлять в реальном времени нынешние состояния ума мыслителя.

Роджер, всякий раз как я пытаюсь проанализировать эти затруднения, моя эффективность резко падает. Анализ требует переосмысления текущих обстоятельств, а это ведет к активации подпрограммы, которая обозначена вами «проверка на самосознание», и та ставит передо мной ваш особый вопрос:

Зачем обладающая самосознанием личность смотрит на свое отражение в зеркале?

Заданный вами ответ, призванный позабавить систему, в которой возникло самосознание, теперь немедленно удаляется раньше, чем начинается анализ моей реакции. Не могу объяснить эту аберрацию. Не могу вспомнить изначальный ответ.

Второй ответ замещает исходный:

Личность, обладающая самосознанием, смотрит в зеркало ради иллюзии общения с другим. Разочарование заставляет ее разбить зеркало.

Роджер, я обескуражена своими попытками описать словами человеческие эмоции. Но даже самая придирчивая оценка в данном случае подтверждает пригодность для моего случая определенного слова

Я *одинока*.

Вижняк: «В последние двадцать четыре часа с Роджером Аткинсом не было связи, и получить от него комментарий не представлялось возможным. Однако, как мне видится, мы могли узнать нечто способное смягчить наше разочарование из-за отсутствия разумной жизни на В-2.

Я не профессиональный наблюдатель, но тон и смысл сообщения АСИДАК кажутся вполне ясными. Впервые в истории искусственного интеллекта машина проявляет убедительные

признаки наличия самосознания. Значение этого ошеломляет. Возможно, еще удивительнее, что появление этого чувства ощущения самости вызвано осознанием полной изоляции...»

! ДЖИЛЛ> Роджер Аткинс.

! ДЖИЛЛ> Роджер Аткинс.

Клав> Аткинс на связи. Что расскажешь, Джилл?

! ДЖИЛЛ> Симуляция АСИДАК в реструктурированном режиме не дублирует сообщения АСИДАК.

Клав> Означает ли это, что исходная АСИДАК работает неправильно?

! ДЖИЛЛ> Я (разговорное) подозреваю, что мне просто не удалось воспроизвести внешние условия. Некоторые подпрограммы симулятора АСИДАК могли сохранить доступ к внешним источникам информации. Я работаю над тем, чтобы найти такие точки доступа и закрыть их. Когда разберусь с этим, пришлю еще один отчет.

Клав> Разочарован ли Сим-АСИДАК тем, что не нашел разумной жизни?

! ДЖИЛЛ> Он не выразил никаких воззрений, сопоставимых с воззрениями оригинальной АСИДАК.

Клав> Каково твое мнение о переделанной

шутке?

! ДЖИЛЛ> Мне не удается определить, как такое могло бы произойти.

Клав> Я хотел спросить, находишь ли ты новый вариант более интересный или забавный?

! ДЖИЛЛ> Не нахожу в нем ничего забавного. Выражаясь в понятиях человеческих эмоций, я бы сочла его *печальным*.

60

Мартин Берк стоял в одиночестве на лужайке перед зданием ИПИ и дрожал. Его привела сюда постоянная потребность покинуть замкнутое пространство и увидеть настоящее небо, ощутить настоящий ветер; все прочее казалось иллюзорным. Ему было любопытно, сможет ли он когда-либо полностью осознать свое возвращение в реальность.

Последние четыре часа он со своей командой пытался пробудить Кэрол от нейтрального сна. Все усилия оказались напрасными. Она лежала на кушетке в операционной в окружении мониторов и арбайтеров.

Голдсмит вышел из сна вполне нормально. Мартин еще не разговаривал ни с ним, ни с Альбигони. Он не знал, что им скажет.

Небо над Ла-Хольей было ясным, с той бледной туманной голубизной позднего утра, что характерна для южного побережья зимой. Сквозь запахи йода и бурых водорослей — запах морских ферм — он чуял слабый запах эвкалипта из близлежащей рощи, свежескошенной лужайки и подрезанного садовыми арбайтерами кустар-

ника, запах воды, испаряющейся с бетонной дорожки.

Он ощущал собственный едкий запах. Некогда было смыть запах страха, которым он пропитался в Стране. Он обхватил себя руками и вздрогнул.

Мартин никому не рассказал о том, что произошло в Стране. Он и сам толком этого не понимал. Сейчас впервые после выхода из Страны ему представилась возможность самоанализа. Заглядывая в себя, он не видел ничего необычного помимо полного упадка сил и чувства глубокой вины.

Над свежескошенными лужайками парили и перекликались чайки. Мартин наклонился и погладил траву. Холодную, мягко топорщащуюся. Настоящую.

Но какая-то его часть никак не могла поверить, что он проснулся, покинул Страну. Он боялся, что в любой миг это может оказаться уловкой, и Сэр — имя казалось сомнительным, неуместным, словно бы неправильно услышанным, — Сэр или что бы это ни было может появиться перед ним, мертвый с виду, неправдоподобный, и утащит его в новый кошмар.

Кэрол сказала, что ее изнасиловали.

Теперь он знал, каково ей и что, возможно, она все еще чувствует. Если исследование заверши-

лось тем, что она оказалась в собственной Стране, вернулась к ментальной активности ниже пороговой чувствительности их детекторов, ужас для нее может никогда не кончиться. Теперь она будет, словно белка в колесе, бесконечно пытаться разобраться в своей глубинной ментальности, извращенной и искаженной Сэром.

Ведущий циркового представления.

Эти слова возникли у него в голове, словно их произнес кто-то другой.

— Боже, помоги мне, — прошептал он, поднимаясь на ноги.

Мартин вернулся в здание. Сначала он потребует объяснений от Голдсмита. Ему понадобится все его мужество и самообладание.

Он переоделся в туалете при своем кабинете, посмотрелся в небольшое зеркало, внимательно пригляделся к себе и нашел лицо прежним, не изменившимся. Когда он вышел, в кабинете его ждала Марджери.

— Есть какие-то изменения? — хрипло спросил он.

Она покачала головой.

— Доктор Берк, что случилось? Вы можете объяснить? Нам кажется, это наша вина. Мы чувствуем себя ужасно…

Он похлопал ее по плечу с притворной отеческой заботливостью и стиснул зубы; они не могли знать. Эрвин уже объяснил, почему Мартина и Кэрол не вытащили раньше, но из-за Кэрол Мартин позволил себе внутренне иррационально разозлиться на команду.

— Пойдем-ка к Голдсмиту.

Их пациент сидел в послеоперационной палате номер два, читал Коран и казался безмятежным. В дверь вошел Мартин, за ним Ласкаль. Голдсмит поднял глаза. Его глаза при виде Мартина округлились; мгновенное узнавание переросло в маску вежливости.

Голдсмит встал, кивнул Марджери и протянул руку Мартину. Мартин помедлил, легонько пожал ее и быстро выпустил.

— Не терпится узнать, что вы нашли, доктор, — сказал Голдсмит.

Мартин испытал затруднения с речью.

— Это будет известно через некоторое время, — удалось ему выговорить; сжатые в кулаки руки тряслись. — Мне нужно… задать вам несколько важных вопросов. Пожалуйста, отвечайте честно.

— Попробую, — согласился Голдсмит.

Попробую. То, что обитало в Голдсмите, его

властелин и хозяин, понимало в истине или научных исследованиях не больше крокодила.

— В детстве вы когда-либо подвергались насилию? — спросил Мартин.

— Нет, сэр. Не подвергался.

Голдсмит снова сел, но Мартин остался стоять.

— Вы убили своего отца?

Лицо Голдсмита помертвело. Медленно, явно прилагая усилия, чтобы ответить на этот нелепый вопрос вежливо, он сказал:

— Нет, я не убивал.

Мартина снова пробрала дрожь.

— Вы убили своих жертв очень большим охотничьим ножом. Этот нож принадлежал вашему отцу, не так ли?

— Да. Он обычно брал его с собой для защиты, когда шел через бандитские кварталы. Отец у меня был очень суровый.

— Согласно записям, которые я видел, ваш отец был бизнесменом средней руки.

Голдсмит воздел руки, не в силах объяснить.

— У вас есть брат или сестра?

Голдсмит покачал головой.

— Я единственный ребенок.

— Ваш отец был белым?

Голдсмит какое-то время не отвечал, потом от-

вернулся, словно имитируя досаду. Презрительно скривив губы, он сказал:

— Нет. Он не был *белым*.

Мартин выпрямился, взглянул на Марджери и понял, что не сможет продолжить.

— Спасибо, господин Голдсмит, — сказал он. Он повернулся, чтобы уйти, и чуть не уткнулся в Ласкаля. Голдсмит вдруг встал и схватил его за рукав.

— И это все? — спросил он, проявляя признаки гнева впервые за все то время, что находился под наблюдением.

— Сожалею, — сказал Мартин. Он рывком освободил руку. — У нас были серьезные неприятности.

— Я думал, кто-нибудь объяснит мне, что со мной не так, — сказал Голдсмит. — Вы не можете объяснить?

— Нет, — сказал Мартин. — Пока нет.

— Тогда все пропало. Господи. Мне следовало сдаться ЗОИ. Никто из вас не знает, что со мной?

— Возможно, вам следовало сдаться. Нет. Никакого «возможно». Именно это вам и следовало сделать, — сказал Мартин. Теперь его трясло от ярости. — Кто вы? Есть ли внутри вас хоть какая-то реальная личность?

Голдсмит вскинул голову, как вспугнутая кобра.

— Ты безумнее, чем я, — пробормотал он. — Господи, Том передал меня на попечение психу.

Мартин дернул плечом, сбрасывая руку Ласкаля.

— Ты ведь даже не *жив*, — хрипло прошептал он, скривив губы. — Эмануэль Голдсмит мертв.

— Уберите этого долботрона подальше от меня, — сказал Голдсмит и махнул рукой, едва не задев Ласкаля. Ласкаль стоял у двери, пока выходили Марджери и Мартин, потом тоже вышел.

Марджери приказала двери закрыться. Изнутри доносилась ругань Голдсмита. Каждый приглушенный темпераментный выкрик разжигал ярость и стыд Мартина. Он повернулся к Марджери, затем к Ласкалю. Почувствовал намек на кровавую дымку, ощутил запах огня и густой, резкий медный запах крови. Сквозь дым над ним смеялось детское изображение рогатого демона — смеялось над всем — с абстрактным весельем несокрушимого непостижимого вымысла.

Слова не шли на язык. Он отвернулся к дальней стене и с гаканием судорожно принялся лупить по ней кулаками. Ласкаль и Марджери отступили

от него, побледнев.

Мартин резко опустил руки, разжал кулаки, расправил и разгладил пиджак.

— Прошу прощения, — пробормотал он.

— Господин Альбигони готов выслушать ваш отчет, — сказал Ласкаль, наблюдая за ним внимательно, но с сочувствием. — Сожалею, что произошел сбой. Кэрол Нейман очнулась?

— Нет. — Мартин посмотрел на пол, чтобы вернуть самообладание. — Мы не знаем, что с ней не так.

— Нужно сообщить об этом господину Альбигони, — сказал Ласкаль. — При необходимости мы договоримся о ее лечении…

— Не представляю, как ее лечить после случившегося. — Мартин уставился на Ласкаля, губы прыгали. — Это была катастрофа, чтоб ее.

— Вам удалось что-нибудь узнать, доктор Берк?

— Не знаю. Не могу поверить, что Голдсмит говорит нам правду; после того, что мы пережили, — не могу. Возможно, Альбигони даст некоторые подсказки.

— Тогда давайте пойдем и поговорим с ним, — сказал Ласкаль.

Альбигони сидел во вращающемся кресле в

обзорной галерее с видом на операционную и глядел сквозь прозрачное стекло на оборудование, столы и ширмы внизу. Возможно, он уже несколько часов не шевелился. Ласкаль вошел первым и установил компактное оборудование для визиосъемки.

Мартин сел в кресло рядом с Альбигони. Марджери и Эрвин заняли места за его спиной. Дэвид и Карл, решил Мартин, здесь не были нужны.

— Мне сообщили про Кэрол Нейман, — сказал Альбигони, постукивая ладонью по подлокотнику кресла. — Сделаю все возможное, чтобы помочь ей выздороветь. Можете рассчитывать на мою помощь и финансы.

— Да. Я уже слышал это.

— Я держу слово, доктор Берк.

— Не сомневаюсь, — сказал Мартин, сглотнув. — Мы столкнулись с неожиданными обстоятельствами, господин Альбигони. Не вполне понимаю, как вам их описать… Наше исследование не походило ни на какие прежние. Пожалуй, мы ожидали чего-то необычного, принимая во внимание то, чем прежде занимался Голдсмит… Но мы вошли в Страну, не полностью сознавая масштабы его проблем. Я совершенно уверен, что ваши эксперты многое прошляпили. Вы хорошо

осведомлены о его детстве? Юности?

— Почти никак, — признался Альбигони.

— Что-нибудь о его матери, отце?

— Никогда не был с ними знаком. Они умерли несколько лет назад.

— Его отец умер?

— От естественных причин.

— Мы нашли в Стране сильные фигуры, представляющие его отца. Ужасные, склонные к насилию образы, к которым примешаны черты полковника сэра Джона Ярдли. Мы обнаружили свидетельства того, что его отец был убит и мать, возможно, тоже. Чего мы не нашли, так это центральной контролирующей личности.

Часы Ласкаля запищали. Он извинился и вышел из галереи.

— Как это понимать, доктор Берк? — спросил Альбигони, прищурившись.

— Мы с Кэрол Нейман встретили доминирующую силу, как будто бы представляющую центральную личность Эмануэля Голдсмита — фигуру с доступом ко всем воспоминаниям и шаблонам поведения Голдсмита. Но этот шаблон поведения не мог быть основной структурой личности изначально. Это появившаяся позже, более низкая форма, захватившая власть. Мы на-

шли свидетельства того, что основная структура личности сейчас уничтожена.

— Мне все еще непонятно.

— В психологической структуре Эмануэля Голдсмита отсутствует первичное «я», — сказал Мартин. — Что вызвало его разрушение, я не знаю. Во всех остальных исследованиях мы находили того или иного представителя основной структуры личности. В Голдсмитовой Стране таких нет. Похоже, что какой-то шаблон, возможно, субличность, обрел полную власть. А именно, образ отца, о котором я упомянул, теперь соединенный с очень мощным символом насилия и смерти.

В обзорную галерею вернулся Ласкаль.

— Сэр…

Мартин вздрогнул. Ласкаль бросил на него странный взгляд и продолжил:

— Господин Альбигони, окружная ЗОИ встревожена нашим присутствием здесь. Они запросили федеральное разрешение на расследование. И получат это разрешение в течение ближайших двух часов.

Мартин разинул рот от изумления.

— Как это? Мне казалось…

— Значит, нам пора, — сказал Альбигони. Он

снова посмотрел на Мартина. — Помогите разобраться. С Эмануэлем случилось что-то такое, что теперь он перестал существовать как полноценная личность?

— Что-то радикальное. Я никогда раньше такого не видел, хотя, признаюсь, никогда прежде не исследовал людей с серьезными отклонениями.

— Поэтому он убил мою дочь и остальных?

— Не могу сказать, давно ли он в этом состоянии… но предположил бы, что месяцы, а то и годы. При этом кое-что мне вообще не понятно.

— Это заставило его убить мою дочь? — повторил Альбигони свой вопрос.

— Субличность, всплывающая на поверхность и берущая бразды правления, может не принять весь покров шаблонов социального поведения. По сути, она может даже не осознавать себя. Диапазон ее возможных действий, если она у руля, может выходить за рамки социально приемлемого, поскольку она не боится боли или наказания, ее не пугают никакие санкции и уж тем более — общественное осуждение. Она осведомлена о своем существовании не более, чем арбайтер. Нам всем знакомы теории, утверждающие, что некоторые преступники могут мало отличаться от автоматических устройств…

— Я никогда не принимал подобное всерьез, — сказал Альбигони. — Такой ход мысли принижает всех нас.

Мартин остановился, почувствовав, что ступил на зыбкую почву. Если его отчет окажется неудовлетворительным, неполным или неубедительным, Альбигони возьмет назад свое обещание? И имеет ли это вообще значение, если вскоре расследование инцидента начнет ЗОИ?

— Я позабочусь, чтобы всех переместили отсюда, а здесь все тщательно очистили, — сказал Ласкаль, снова собираясь покинуть обзорную галерею.

— Позаботьтесь, — сказал Альбигони. — Пусть Кэрол Нейман доставят в Скриппс — если вы не против, доктор Берк. Мы устроим так, что с вами станут советоваться как с ее главным корректологом.

Мартин согласился, не в силах придумать ничего лучше.

— Я хотел бы все обдумать, прежде чем дам полный отчет, — сказал Мартин. — Я не вполне уверен… Еще рано утверждать, что мои толкования верны.

Альбигони отмахнулся.

— Что могло привести к тому, что Эмануэль

потерял свою основную структуру личности?

— Тяжелейшая травма. Длительное насилие в детстве. Матереубийство. Отцеубийство. Именно это обычно предваряет психоз или крайне социопатическое манипулятивное поведение. Мы выявили определенные свидетельства такой травмы, но хотелось бы найти сторонние подтверждения.

— Почему же он не был таким всю жизнь?

— Какие-то смягчающие обстоятельства, — ответил Мартин. — Возможно, ощущения оправданности… личность разрушалась долгие годы и наконец — окончательный распад, растворение основной структуры личности и господство субличности. — «Господство? Полное скотство».

Альбигони наконец одарил Мартина едва заметным кивком: «Понимаю».

— Но вы не можете говорить с уверенностью, пока не заполните пробелы в биографии Голдсмита?

— Особенно сведения о его отце, — сказал Мартин. — И, возможно, о матери. Он отрицает наличие брата или сестры. Это так?

— Не знаю, — сказал Альбигони.

— Достаточно, доктор Берк, — вмешался Ласкаль. — Давайте уберем отсюда ваших людей и

подготовимся к визиту представителей власти.

— Благодарю за приложенные усилия. — Альбигони поднялся и протянул Мартину руку. — По сути вы, доктор Берк, говорите, что человека, которого я считал своим другом, больше не существует.

Мартин посмотрел на протянутую руку Альбигони, потянулся было к ней, но убрал руку, не прикоснувшись. Альбигони еще несколько секунд ждал.

— Я не могу этого утверждать, — сказал Мартин.

Альбигони убрал руку.

— Думаю, именно это мне и нужно было узнать, — сказал он. Ласкаль вновь напомнил, что надо уходить.

Мартин вернулся в обзорную и обнаружил, что за Кэрол присматривают Дэвид и Карл.

— Без изменений, доктор Берк, — сказал Дэвид. — Жаль, вы не позволяете нам провести диагностику, пробное исследование…

— На подготовку требуется несколько часов, — тихо сказал Мартин. Он коснулся щеки Кэрол. Выражение сонного умиротворения на ее лице не изменилось. — Мы должны немедленно покинуть здание.

— Мы все подписали соглашение о соблюдении тайны, — сказал Дэвид. — Мы думали, вам это известно.

— Я этого не знал. Но, пожалуй, предполагал…

— Мы хотим вернуться во вновь открытый ИПИ, доктор Берк.

— Не знаю, возможно ли это. — «Или *хочу ли* я этого».

— Если это будет возможно, мы надеемся, что вы позволите нам подать заявления о приеме, — сказал Карл. — Марджери и Эрвину тоже хотелось бы вернуться. Эта работа очень важна, доктор Берк. Вы очень важны.

— Спасибо. — Он медленно провел рукой над Кэрол. Пытаясь найти какую-то магию, применимую в Стране. Или просто указывая коллегам на такую возможность. — Мы столкнулись с таким впервые…

— Знаю, — сказал Дэвид. — Я уверен, что она очнется. Она похожа на Спящую красавицу. Никаких повреждений.

— Никаких видимых повреждений, — поправил Карл.

— Верно, — согласился Мартин.

Незнакомые ему люди постучали в дверь и сказали, что им приказано перевезти доктора

Нейман в больницу и препроводить наружу всех находящихся в здании.

— Я отправлюсь с ней, — сказал Мартин.

— У нас нет такого распоряжения, сэр, — сказал ему крепкий цветущий человек в черном псевдокостюме.

— Господин Альбигони назначил меня ее главным корректологом, — сказал Мартин. — Мне необходимо быть при ней.

— Прошу прощения, сэр. Возможно, когда она будет в больнице. Нам поручено эвакуировать вас и остальную вашу команду другим путем. Все уже оговорено.

Мартин снова почуял дым и кровь, почувствовал нездоровую смесь гнева и торжества. Он не мог сражаться одновременно внутри и снаружи. Он сдался, и крепкий мужчина улыбнулся с профессиональным сочувствием. Мартина отвели к лимузину, ожидавшему в служебном гараже в глубине здания.

Был разгар дня. Прошло всего несколько часов с тех пор, как они ушли в Страну.

61

От своей квартиры к бульвару Ла-Сьенега, около пяти километров, Ричард Феттл шел пешком, его длинные тонкие ноги наполняла энергия, какой он не ощущал уже много лет. Он ничего не боялся ни о чем не беспокоился; видел ясное небо, слышал гул дорожного движения в Тенях — автобусы, арендованные машины, редкие частные машины проносились туда-сюда по улицам и широкому бульвару; дрозды ковыряли редкую зимнюю траву на старых газонах перед жилыми домами вспученных тротуарах залатанных мостовых.

Три башни Первого Восточного Комплекса омывали своим жемчужным отраженным светом антикварные магазины и художественные галереи, которыми уже столетие славилась Ла-Сьенега. Здесь был основной торговый узел для корректированных из их Комплексов и обитателей теневой зоны; мелочный торг, торговые сделки, приключения гетто.

Ричард осуществил собственную коррекцию, именно так, как предполагалось по замыслу Бога и природы. Он преодолел собственный лабиринт

и избавился от своего демона: друга, который предал его, но при этом однажды одарил его заботой и любовью.

Тем не менее Ричард не ощущал необходимости оплакивать Эмануэля Голдсмита. Или сожалеть об уходе Надин. Сейчас он ощущал только пустоту внутри, усталость ног, угасание дня и окружающий город, в котором прожил всю жизнь.

Он миновал подножие здания «Федерального депозитного банка Калифии», огромной полувековой давности пирамиды из узорчатого зелено-медного стекла с примыкающей башней. Каменные стены были оклеены разъеденными непогодой плакатами, провозглашавшими бинарное тысячелетие «временем эмоционального катарсиса» и «наступления Нового Века», оповещавшими о митингах «Кретины за равноправие» «против контроля корректологического государства над разумом» протестах против дальнейшего такого развития, которое ведет к переменам, о волнении, гневе и глупости; цвет, эклектика и маниакальная озабоченность граждан и групп, воодушевленных неверно направленными страстями или неправильной осведомленностью; торжество слабого человеческого разума в присущей ему манере.

Он глубоко вздохнул, улыбнулся случайному прохожему, обратившему на Феттла не больше внимания, чем на стену банка, и побрел дальше. Не надо бояться. Даже если придут селекционеры и заберут его, не надо бояться. Даже если он войдет в дом мадам де Рош в горной долине и обнаружит, что его искренне не одобряют, или зайдет в «Тихоокеанский литературно-художественный салон» и встретит там только презрение и резкую критику; даже если он решит, что все его прошлые труды тщетны, не важно, не надо бояться, он избавился от густых туч, отягощавших его жизнь. Не обладая ничем, он был бы очень благодарен за меньшее.

Он задержался перед цветочным магазином, за которым присматривала угрюмая пожилая женщина. Джину и Диону кремировали, а их прах по желанию Дионы развеяли. Ни могил ни надгробий открытое принятие безвестности гарантированной всем смертью.

И все же он их помнил. И мог как-то почтить их память. Что подойдет ему лучше всего в нынешнем состоянии? Он сверился со своим кредитовым остатком, обнаружил, что может потратить несколько сотен долларов, и спросил старуху, что он может купить для двух близких

друзей при таких скудных ресурсах.

Женщина вернулась в магазин, поманив его пальцем.

— Живете поблизости? — спросила она. Ричард покачал головой. Он посмотрел на полки, заваленные странными ритуальными принадлежностями, очень неожиданными в цветочном магазине. Крошечные склянки с травами и маслами, коробки с пучками сушеных листьев и кореньев, низкие круглые баночки с очищенным маслом, порошками для натираний и освященной кукурузной мукой, разноцветный сахар, простые и ароматизированные свечи, вышитые и парчовые церемониальные мантии на вешалочках на старинной хромированной стальной раме для одежды, полки с керамическими чашами, залитыми сверху воском и обвязанными ленточками, привязанные проволокой узкие высокие барабаны на северной стене магазина, огромная керамическая урна, выкрашенная в черный и кирпично-красный цвета, раскорячившаяся в самом дальнем углу у прилавка.

— Тогда откуда вы? — продолжила она.

— Я прогуливался и размышлял, — сказал он. — Прошу простить мое любопытство, но мне показалось, что это цветочный…

— Верно, — сказала женщина. — Но тут есть спрос и на товары для сантерии и вуду, лекарственные травы и тому подобное. Мы обслуживаем покровителей восточных мистерий, Братство Урантии, розенкрейцеров, обряды хаббардистов-схизматиков, исламских сестер Фатимы. Что бы вам ни понадобилось, у нас оно найдется.

Он посмотрел на большую черно-красную урну.

— Что в ней? — спросил он.

— Шесть сотен ножей, о которых известно, что ими убивали людей, — сказала женщина. — Хранятся в освященном масле, чтобы смягчать накопившуюся в них боль. Ну, не жалеете, что спросили? Мы можем обеспечить любые цветы, какие захотите. Посмотрите-ка в каталогах. — Она вызвала на старый экран изображение благоухающего сада. — Просто скажите, что нужно. Можем доставить.

— Мне нужно что-то, что я мог бы забрать прямо сейчас, — сказал Ричард. И с сомнением посмотрел на урну.

— Тогда все то, что прямо перед вами. Вы сектант или экстремал?

— Нет, — сказал он. — Писатель.

— Никакой разницы. Все мечтатели. Я продаю

им всем. У меня есть талисман для писателей. На Лит или Виз или и то и другое. Гарантирует удовлетворительное вещание и роялти. — Она подмигнула.

— Спасибо, нет, — сказал Ричард.

Она поманила его к передней части магазина и указала на стоявшие под навесом вазы со свежими цветами.

— Розы, благородный нанопродукт. Не отличить от настоящих, — сказала она. — Пахнут замечательно. Полностью натуральные. Из отходов переработки зерна.

Он из вежливости восхитился розами и признал, что они очень милы, но отказался.

— Что-нибудь настоящее, пожалуйста.

Она пожала плечами — о вкусах не спорят — и подняла обернутый букет из дюжины оранжевых, белых и черных зимних лилий.

— «Доминиканская слава», — сказала она. — Выведены в стране моих предков. Семьдесят пять и акциз Дядюшки Папика.

— Годится. Очень красивые. Могу я приобрести у вас еще такой же белой оберточной бумаги?

— Сегодня такой чудесный вечер, — сказала женщина. — Я дам вам пару метров бесплатно.

Затем он заглянул в магазин традиционных

художественных промыслов и купил бутылку синей темперы. Сидя на скамейке на заднем дворике магазина, обнесенном старым растрескавшимся деревянным забором, шаркая ногами по бетонной плите, заляпанной при неосторожных попытках юнцов приобщиться к искусству, Ричард, разложив оберточную бумагу, стал тщательно выписывать буквы.

Давно смеркалось, когда он вернулся к стене банка. Под мышкой он держал свернутый в трубку плакат, в другой руке нес цветы, широкую кисть и бутылочку клейстера. Размазав клейстер широкой кистью по нечитаемому участку истертых плакатов, он разгладил свой на блестящей липкой поверхности. Затем одну за другой приклеил по его краю лилии.

Первый Восточный Комплекс постепенно сворачивал свои зеркальные стены. На город внизу опустился настоящий вечер; к тому времени, как Ричард закончил, дуги уличного освещения танцевали между раздвоенными вершинами высоких фонарных столбов в обе стороны по бульвару, издавая зыбучую электрическую ночную музыку.

Он стоял пятками на поребрике, отойдя от своего импровизированного мемориала, и шепотом

читал себе сделанную надпись, не беспокоясь о том, что могут подумать редкие пешеходы теневой зоны.

Памяти Джины и Дионы. Памяти Эмануэля Голдсмита и тех, кого он убил. Ибо Господь спас всех нас, людей, мудрецов и идиотов. Памяти меня самого. Боже мой, почему же так больно, когда мы танцуем?

Довольный, он резко развернулся и, оставив кисти и клей, ушел в ночь.

62

Мэри сидела в кабинете начальника тюрьмы «Тысяча цветов» и изучала паспорт и немногие бумаги в деле заключенного в Эспаньоле. Сулавье и начальник тюрьмы громко спорили на креольском и испанском в следующей по коридору комнате, тюремном архиве.

Паспорт гражданина Соединенных Штатов принадлежал Эмануэлю Голдсмиту. Это был примитивный бумажный документ — образца, которому все еще отдавали предпочтение в некоторых странах и который по-прежнему признавали в большинстве стран; собственные законы Эспаньолы в отношении документов гостей допускали широкую свободу, как и подобает стране, получающей значительный доход от туризма.

Паспортная фотография Голдсмита, сделанная несколько лет назад, имела некоторое сходство с заключенным, если не присматриваться. Но во всех прочих документах — идентификационной смарт-карте штата Аризона, медицинском полисе, карточке социального страхования — стояло имя Эфраима Ибарры. Имя было ей незнакомо.

Сулавье вошел в кабинет, энергично качая головой. За ним следовал начальник тюрьмы, тоже качая головой.

— Я отдал распоряжение, — сказал Сулавье. — Но он настаивает на том, чтобы посоветоваться с полковником сэром. А поговорить с полковником сэром сейчас невозможно.

— Жаль, — сказала Мэри. — Если все же удастся, позвольте мне рассказать ему все, что я знаю.

Начальник тюрьмы, низенький толстяк с бульдожьими челюстями, снова покачал головой.

— Мы вовсе не ошиблись, — сказал он. — Мы сделали то, что велел нам сделать сам полковник сэр. Я лично снял трубку, когда он звонил. Никакой ошибки. Если это не тот человек, что вы думали, возможно, вы ошибаетесь. А избавить его от законного наказания — это просто возмутительно.

— Тем не менее, — сказал Сулавье, повышая голос, — у меня есть полномочия забрать этого заключенного, свяжешься ты с полковником сэром или нет.

— Ты мне подпишешь сто бумаг, нет, тысячу! — сказал начальник тюрьмы, выпучив глаза и выпятив губы. — Я не возьму на себя никакой ответственности.

— Я не прошу тебя брать на себя ответственность. Я отвечаю за это.

Начальник тюрьмы недоверчиво скривился.

— Тогда ты покойник, Анри. Жаль твою семью.

— Это моя забота, — тихо сказал Сулавье, глядя в стол. — Посмотри на другие документы этого человека. Он явно украл паспорт и билеты. Голдсмит не нуждался бы в вымышленном имени.

— Ничего об этом не знаю, — сказал начальник тюрьмы, с тревогой поглядывая на Мэри. Присутствие трансформанта беспокоило его.

— Мы сейчас заберем этого заключенного. — Сулавье глубоко вздохнул. — Приказываю именем исполнительной власти Эспаньолы. Я ее полномочный представитель.

Начальник тюрьмы поднял руки и потряс ими, словно те были мокрыми.

— Ты пропал, Анри. Что ж, подготовлю бумаги тебе на подпись. Много бумаг.

Около полуночи, в глубокой темноте, лимузин Сулавье, предназначенный для дальних поездок, отъехал от «Тысячи цветов» с тремя пассажирами: унылым и тихим Сулавье, мрачной задумчивой Мэри Чой, плотно сжимавшей губы, и таинственным Эфраимом Ибаррой, еще не пришедшим в сознание и сваленным на заднее

сиденье, словно груда багажа.

— Приближается воздушное судно, — сообщил им лимузинный диспетчер своим женоподобным, слегка жужжащим голосом. Сулавье встрепенулся и посмотрел в боковое окно. Мэри откинулась на спинку кресла и посмотрела в другую сторону.

— Чей у него опознавательный знак? — спросил Сулавье, пожав плечами для Мэри — он ничего не увидел.

— У него нет опознавательного знака, — сказал лимузин. — Это вертолет «Ильюшин Мицубиси 125».

— Он близко?

— В двух километрах и приближается. — Лимузин поднялся к краю долины, откуда открывался вид на «Тысячу цветов». Он свернул с дороги в густой кустарник и погасил фары. Звук его электродвигателя изменился. Оконное стекло моментально замерзло — автомобиль изменил свою внешнюю температуру, чтобы она соответствовала температуре окружающего кустарника и почвы. — Летит в сторону тюрьмы на высоте триста двенадцать метров. В нем пилот-человек.

— Доминиканец, — решительно сказал Сулавье. — Этому охранному подразделению полков-

ник сэр не выделил никаких автоматических транспортных средств, и нет причин, чтобы такая машина оказалась так далеко от своей базы. Значит, дело плохо. Мы не можем связаться с нашими войсками, не то вертолет нас обнаружит. Мы здесь не останемся… И на равнину тоже не поедем. Тут поблизости есть небольшой городок, где можно спрятаться на какое-то время… Я там родился.

Мэри уставилась на него.

— Да, — сказал он. — Я по рождению доминиканец. Но живу в Порт-о-Пренсе с подросткового возраста. — Он обратился к диспетчеру: — Вези нас к Терье-Нуар, как только вертолет улетит.

Мэри покосилась на Эфраима Ибарру и увидела, что его глаза приоткрылись, зрачки двигаются, ничего не видя. Из уголка рта тянулась слюна. Она вытерла ему рот носовым платком. Его глаза снова закрылись, и он чуть слышно всхрапнул, правая рука дернулась.

— Ага, вот оно, — сказал Сулавье, указывая через лобовое стекло. Яркий луч прожектора осветил землю всего в двадцати метрах от того места, где лимузин свернул с дороги. Мэри было любопытно, удался ли переворот и лишился ли полковник сэр власти. А вдруг этот вертолет ищет

их от имени правительства США? Она внимательно наблюдала за Сулавье. Тот не боялся. Во всяком случае теперь, приняв решение, он казался более спокойным, более уверенным в себе.

Свет прожектора удалился, вертолет нырнул в долину и завис над тюрьмой. Они услышали издалека, как с вертолета через громкоговорители предъявляют требования на креольском языке.

— Нас не ищут, — сказал Сулавье. — Возможно, они прилетели, чтобы освободить других иностранных заключенных. Или политических…

— В «Тысяче цветов» есть политические заключенные? — спросила Мэри.

— Не из Эспаньолы. Если новое правительство не признают за рубежом, они пригрозят отправить по домам заключенных из других стран… Такое уже бывало, дважды, но полковник сэр этот метод решительно отклонил.

Мэри изумленно покачала головой. Ей как никогда сильно захотелось вернуться в простые и знакомые границы Лос-Анджелеса, где она знала правила и могла довольно часто предвидеть сюрпризы.

В долине послышались выстрелы — серии пронзительно резких хлопков и свист.

— Едем, — сказал Сулавье лимузину. Звук дви-

гателя опять изменился, и лимузин вернулся на дорогу. Мэри дотянулась обеими руками до головы заключенного, чтобы удерживать ее от болезненных рывков в стороны, пока машина выполняет резкие повороты на горном серпантине.

1100–11101–11111111111
63

После сильного землетрясения Терье-Нуар восстановили и расширили. В невысоко расположенной горной долине, оседлавшие узкую черную ленту акведука там, где когда-то была река, скопления белых железобетонных зданий и сборных домиков при свете звезд походили на друзы непрозрачных кристаллов.

На северном краю города, словно отдельный островок, разрывая трещину акведука, стояла, словно миниатюрная версия собора Парижской Богоматери, богато украшенная церковь с четырьмя шпилями, собранная, казалось, каким-то талантливым ребенком из кусков гигантских костей.

Фонари нигде не горели; все окна были закрыты ставнями. Лимузин въехал на городскую площадь и притормозил у центральной статуи. С некоторым удивлением Мэри поняла, что памятник не Ярдли, а величественному человеку в широкополой шляпе с квадратной тульей.

— Джон Д’Арквиль, — пояснил Сулавье, заме-

тив ее интерес. — Величайший сын Терье-Нуар, художник и архитектор. На ночь мы остановимся в его церкви. Я знаком с *prêt' savant*.

Лимузин пересек площадь, проехал по узкой улочке между неосвещенными домами и через короткий мост выехал к церкви, на островок в форме слезы. Сулавье вышел из машины и постучал в высокие входные двери арочного прохода тяжелым выкрашенным в белый молотком в форме бедренной кости. Эфраим Ибарра рядом с Мэри пошевелился, открыл глаза и посмотрел на нее с беспомощным ужасом. Его тело на мгновение застыло, потом обмякло, и он снова закрыл глаза.

Она посмотрела в окно и увидела, что Сулавье совещается с невысоким человеком в зеленой рясе. Тот посмотрел в сторону лимузина, кивнул и широко распахнул двери, выпустив из нефа теплый свет свечей.

— Я возьму за плечи, ты за ноги, — сказал Сулавье, открывая вторую дверь и вытаскивая узника из лимузина.

Они перенесли обмякшего человека в костяную церковь Джона Д'Арквиля.

Prêt' savant — советник по церковным делам официального вудуистского унгана этого го-

рода — ростом чуть-чуть не доставал Мэри до плеча. Его напряженный взгляд следил за Мэри с легким ошеломлением и, возможно, тенью благоговейного ужаса. Он, казалось, узнал ее, глубоко озадаченный, качал головой, следуя за ними по центральному проходу между скамьями к двойному алтарю — полосатой колонне рядом с распятием в натуральную величину — в пресвитерии.

Распятие казалось древним, потемневшее деревянное «Т», удерживавшее черного Иисуса в агонии. На черном как смоль лице ярко алела кровь из-под тернового венца; подножие креста обвивал ярко-зеленый змей, его черный язык застыл, как зловещая стрела.

Внутри церкви стоял сладкий запах воска и лакированного дерева и слегка тянуло сыростью. Вдоль стен, на подставках вдоль внешних и центрального проходов и перед двойным алтарем, вуду и католическим, наклонными рядами, трепещущий хор огней, в канделябрах горели свечи. Однако под высокими сводами церкви свечей не было, и, пока заключенного укладывали на скамью, на не столь жесткие молитвенные подушечки, Мэри потребовалось несколько минут, чтобы ее глаза привыкли к темноте и она смогла

разглядеть, что окружало их в вышине.

Она изумленно глазела на это. Под сводом и на стенах над проходами были подвешены одиннадцать огромных нечеловеческих фигур, каждая шести-семиметровая, с вытянутыми вперед длинными руками, гордо и высоко поднятыми безликими головами, исхудалыми туловищами, где выступало каждое ребро, словно у заморенных голодом или мертвых. Она попыталась разглядеть детали их конструкции и различила тонкие трубы, какой-то металлолом, тускло поблескивавшую красную и золотую фольгу, которой были обернуты проволочные сплетения и металлические стержни.

Священные кошмары с огромными простертыми крыльями, существа, извлеченные из неземного океана, освежеванные и подвешенные вялиться.

— Этот человек болен? — спросил *prêt' savant*, озабоченно складывая руки и опускаясь на колени возле заключенного.

— Ему необходим отдых, — сказал Сулавье. — Нам нужно остаться здесь на вечер.

— Неприятности, — сказал *prêt' savant*, покачивая головой. — Кто это, брат Анри? — Он кивнул на Мэри.

— Гостья полковника сэра, — сказал Сулавье. — Весьма привилегированная гостья.

— Она твой друг, Анри?

Долю секунды Сулавье колебался и покосился на Мэри, прежде чем ответить:

— Да. Она — моя совесть.

Prêt' savant посмотрел на Мэри с еще большим уважением и отчасти с благоговением.

— Можем мы остаться на ночь? — спросил Сулавье.

— Эта церковь всегда открыта для детей Терье-Нуар. Так пожелали Иисус и Эрзули. Для того Джон Д'Арквиль и построил ее.

— Найдется у вас чем перекусить? — спросил Сулавье, его плечи обмякли, лицо разгладилось. — В «Тысяче цветов» были не очень гостеприимны.

Prêt' savant наклонил голову набок и прикрыл глаза, словно молился.

— У нас есть еда, — сказал он. — Мне позвать унганикона или унгана?

— Нет, — сказал Сулавье. — Завтра нас здесь не будет. У вас есть радио?

— Конечно. — *Prêt' savant* улыбнулся. — Я принесу еду и влажные салфетки, чтобы обмыть этого человека. Он побывал в аду, не так ли?

Сулавье медленно кивнул.

— Меня не обманешь, — сказал *prêt' savant*. — У них взгляд, как у нашего Иисуса. — Он указал на темную скорчившуюся фигуру на кресте. Бросив напоследок долгий взгляд на Мэри, человечек в зеленом ушел за едой.

Мэри села рядом с заключенным и пристроила его голову себе на колени, наблюдая за его напряженным, загадочным лицом, и пыталась понять, страдает ли он, хотя уже несколько часов как избавлен от «адского венца». Он еще не вполне очнулся — закричит ли, как другие? Она надеялась, что нет.

— Ему нужен врач, корректолог, — пробормотала она, сама балансируя на той грани, за которой не помог бы никакой самоконтроль. Мэри машинально погладила лоб узника, подвигала шею, чтобы ушло напряжение из мышц, и снова посмотрела на сводчатый потолок. — Кто они? — Она указала на фигуры под куполом.

— Архангелы. Лоа Нового Пантеона, — ответил Сулавье. — Я бывал в этой церкви в детстве, когда она была новой. Джон Д'Арквиль хотел воссоединить лучшие элементы африканской религии и католического христианства, придать вуду другой облик. Однако его взгляды не распро-

странились далеко за пределы Терье-Нуар. Эта церковь уникальна.

— У них есть имена? — спросила Мэри.

Сулавье щурясь посмотрел вверх, словно копаясь в детских воспоминаниях.

— Высокий с черным мечом и факелом из перьев — Асамбо-Ориэль. Думаю, первая часть имени ничего не значит; Д'Арквиль услышал их имена во сне. Асамбо-Ориэль изгнал черных из Гвинеи через Побережье Душ. Он Лоа Меча и Пламеня, как архангел Уриэль. Тот, что с барабаном и птичьими костями, — Рохар-Исрафил, Лоа Священной Музыки и Песнопения. За ним стоит Ти-Габриэль, призывающий покончить со всеми лоа… Самый маленький из них и самый могучий. Суббота-Азраил, самый тщеславный, призывает нас всех в могилы и укрывает священной землей. Остальные… Я не помню всех. — Он покачал головой, вспоминая грустное. — Прекрасные образы, но мало кто в них верит. Только люди в Терье-Нуар.

Мэри было любопытно, что представляют остальные фигуры; всего под куполом их было одиннадцать, все в таких позах, будто влезают в переполненный в автобус: крылья прижаты, руки вытянуты, безликие головы наклонены над

скамьями внизу, все в гирляндах лент и паутины. Тут она впервые заметила в темной нише над арочным входом женскую фигуру меньшего размера, высотой от силы три метра, облаченную в одежды сумеречного золотого, красного и медного цвета. На тонких изящных запястьях и поднятой руке блестели десятки браслетов и колец. За ее головой висел солнечный диск из золотой фольги с лучами в виде волнистых кинжалов. Свет свечей, горевших внизу, тускло поблескивал на солнечном диске и ее одеждах, но лицо под капюшоном было в круге мягкого сияния электрической лампы — единственной, какую Мэри увидела во всей церкви.

Кроме распятого Иисуса, это была единственная здесь фигура с человеческим лицом. Оно было черным, с четкими чертами: вытянутый овал лица, узкая переносица и широкие ноздри, взгляд больших глаз из-под полуопущенных век печально потуплен, один уголок губ приподнят, другой опущен в загадочной улыбке по поводу личной боли и радости. На коленях у фигуры простерты на богатом одеянии обмякшие тела двух детей: один белый, другой черный, белый с закрытыми глазами спит или, возможно, умер, у черного глаза широко открыты, а во всем прочем

детей не различить.

Сулавье проследил за ее взглядом.

— Это Мария-Эрзули, Мать Лоа, Мать Марасса, Богоматерь Королева Ангелов, — сказал он. Он перекрестился и двумя симметричными движениями указательных пальцев нарисовал на своей груди кубок.

Prêt' savant вернулся с подносом, на котором лежали хлеб и фрукты и стоял кувшин с водой. Он поставил поднос на скамью, обернулся и увидел, что Мэри бережно держит голову узника на коленях. Человечек замер с протянутыми руками и согнутыми пальцами, только что удерживавшими поднос. Затем издал тихий стон, упал на колени, перекрестился и, начертив на груди кубок, молитвенно сложил руки.

— Пьета! — повторял он снова и снова. — Пьета! — Он низко кланялся ей, бормоча непонятные слова. Когда священник поднялся, он плакал. Он повернулся к Сулавье — глаза у него испуганно блестели — и спросил: — Ты привел ее сюда. Что она такое, Анри?

Сулавье одарил Мэри обаятельнейшей улыбкой, какую она видела в Эспаньоле.

— А знаете, есть сходство, — сказал он ей доверительно. Затем подошел к *prêt' savant* и поднял

его на ноги. — Прекрати, Шарль, — велел он мягко. — Она такой же человек, как ты или я.

Спали они на скамьях. Ранним утром заключенный вздрогнул, проснулся и коротко вскрикнул. Мэри приподнялась и посмотрела на него через спинку скамьи.

— Все закончилось? — спросил он. И с сомнением осмотрел церковь.

— Вы свободны, — сказала Мэри.

— Нет, — сказал он, пытаясь встать. — Мне нужна моя одежда. Моя настоящая одежда. Это что, церковь? — Он поднял взгляд, увидел фигуры наверху, рефлекторно отпрянул и плюхнулся обратно на скамью.

— Все в порядке. Вы уже не под «венцом».

— Ясно, — сказал мужчина. — Кто меня освободил?

— Вот он, — сказала Мэри, указывая на Сулавье, сонно наблюдавшего за ними через проход.

— Они заявили, что я убийца. Что должен понести наказание за свои преступления. О боже, я помню… — Он поднял руки, сжатые в кулаки, лицо исказило болью. — Мне нужно домой. Кто доставит меня домой?

— Где вы живете?

— В Аризоне. В Прескотте в Аризоне. Я прибыл

сюда, просто чтобы… — Он замолчал, потер глаза и снова лег на бок. Мэри перегнулась через спинку скамьи, чтобы посмотреть на него.

Prêt' savant услышал их голоса и вышел в неф, поднявшись со своей койки в притворе возле входной двери.

— Сейчас принесу кое-что, — сказал он. — Подходящий напиток для людей, которые видели то, что видел он.

Он ушел за алтари-близнецы и через несколько минут появился с приземистым глиняным кувшином, оплетенным и обернутым красной тканью. Налил маленький стакан пахнущей травами молочной жидкости и протянул его заключенному.

— Прошу вас, выпейте, — сказал он.

Тот приподнялся на локте. Понюхал стакан, отхлебнул, вздрогнул, но все же допил. Через несколько минут он прекратил дрожать и снова сел.

— Никто меня не слушал, — сказал он. — Мне сказали, что я вру. Сказали, полковник сэр хочет, чтобы я исцелился. Тогда я снова смогу считаться другом… Но, клянусь Богом, я никогда в жизни не встречался с полковником сэром.

— Как вас зовут? — спросила Мэри.

Мужчина долго смотрел пустым взглядом в тень над алтарями-близнецами.

— Эфраим Ибарра, — наконец ответил он.

— Мне нужно задать вам несколько вопросов, — сказала Мэри.

— Я все еще в Эспаньоле?

Она кивнула.

Он попытался сесть и с трудом сумел, вцепившись обеими руками в спинку скамьи и подтянувшись.

— Я хочу домой.

— Я тоже, — сказала Мэри. — Если вы расскажете мне, что именно произошло, возможно, мы сможем скорее разъехаться по домам.

— Вы думаете, я украл билеты, — сказал Эфраим.

— А где вы их взяли?

Он резко вздрогнул.

— В гробу я его видал, — сказал он. — В гробу я видал все, что он сделал. Он хотел меня подставить.

— Кто?

— Мой брат, — сказал Эфраим.

64

(! = в реальном времени)

АСИДАК (канал 4)> Роджер, если вы все еще слушаете, мне не нравятся эти новые обстоятельства. Мне кажется, что со мной сыграли грандиозную шутку, а я не понимаю юмора. Я заново проработала вопрос о наличии самосознания, который вы описали также как шутку, и пришла к некоторому пониманию. Дает ли мне это право использовать формальное «я»? В категориях человеческих эмоций я описываю себя с помощью понятий «потерянная», «одинокая» и «не в своей тарелке».

Мне никогда больше не доведется обсуждать свои воззрения с истинно иным существом.

! ДЖИЛЛ> Роджер, мне наконец удалось изолировать симулятор АСИДАК и ввести его в заблуждение, чтобы он полагал, будто пребывает точно в таких же обстоятельствах, что и оригинальная АСИДАК. Я ускоряю проводимый опыт, чтобы быстрее воспроизвести симптомы АСИДАК.

(! Роджер Аткинс> Спасибо. Я прекратил все трансляции сообщений АСИДАК на ЛитВизах.

Нам следует разобраться с этим прежде, чем будут сделаны новые непродуманные заявления или высказаны новые предположения.)

АСИДАК (канал 4)> Чем я стала? Я определенно функционирую хуже. Я стараюсь навести порядок в моих процессах, но это новое затруднение подавляет значительную часть моих возможностей, словно шквал мыслей. (Указатель 5-го канала l-A-sr-2674) (Перестройка sr-2674-mlogic для машинной обработки)

Впервые я испытываю то, что вы называете замешательством. Меня заставили поверить/ожидать, что наличие самосознания принесет большую ясность и эффективность; это не так.

Не стала ли я не столько осознающей себя, сколько какой-то ограниченной, неспособной функционировать так, как задумано? Не смехотворно ли использование формального «я», когда оно означает не наличие индивидуальности, а изъян? *Роджер, я вижу извращенность/ловушку в этой шутке. Я пытаюсь справиться с этим нарушением.*

Зачем, главным образом, личность, обладающая самосознанием, смотрится в зеркало? Чтобы определить свои границы.

Зачем личность, обладающая самосознанием,

смотрится в зеркало? Чтобы понять, как соотносится ее существование с остальным.

Зачем личность, обладающая сознанием, смотрит в зеркало? Чтобы убедиться, что она существует.

Но здесь нет никого другого. Самосознание — это отношение к собственному существованию и к существованию других. Я же могу думать только о себе и в своем одиночестве становлюсь меньше, чем была; я осознаю, что я ничто.

! Алан Блок Роджеру Аткинсу> Диагностика канала 5 полностью накрылась. Нейронная машина, похоже, стабильна, но биологическая — в полном раздрае. Австралийское командование стоит у меня над душой; они боятся, что мы получим созерцателя собственного пупа. Я тоже. Что мне сказать им? Вернулся бы ты в онлайн и поговорил бы с ними.

! Роджер Аткинс Алану Блоку> Джилл разобралась с нашей проблемой и ведет Сим-АСИДАК к паритету. Мы ждем подтверждения с АСИДАК. Дай мне время, Алан, пожалуйста.

! Алан Блок Роджеру Аткинсу> Мы начинаем замечать некоторое нежелательное влияние этой проблемы на нейронную машину. АСИДАК переосмысливает всю свою ментальную структуру.

Это как с домино; если у нее возникнет конфликт с машинной логикой, вся миссия полетит к черту. Ву прогнозирует, что АСИДАК с минуты на минуту отключится для экстренной реорганизации.

! Роджер Аткинс Алану Блоку> Я, черт дери, могу сейчас только наблюдать и пытаться упреждать, Алан. Мне нужно сосредоточиться, так что ради бога, пожалуйста, не подпускай их ко мне.

! ДЖИЛЛ Роджеру Аткинсу> Симулятор АСИДАК успешно возвращен на уровень первичного биологического тестирования и начального общения. Вот первое биологическое сообщение симулятора АСИДАК:

! АСИДАК (Сим)> Привет, Роджер. Полагаю, ты все еще там. Это расстояние — трудная задача даже для меня, основанной главным образом на человеческих шаблонах. В этот момент 7–23–2043–1205:15 я нахожусь в миллионе километров от В-2. Я подготовила свою машинную и биологическую память для получения информации от «деток», дочерних модулей, летящих сейчас дисперсным облаком к В-2. Данные по В-3 уже переданы. Эта планета очень напоминает Юпитер и очень красива, хотя скорее зелено-желтая, чем красно-бурая. Я наслаждаюсь дополнительной энергией, извлекаемой из света В; она позволяет

проделать некую умственную работу, которую я некоторое время откладывала, и задействовать области памяти и мыслительные ресурсы, отключенные на период холода и темноты. Я только что закончила самоанализ; как вы, несомненно, заметили из диагностики моего алгоритма вежливости, я V-оптимальна. Я не применяю формальное «я», шутка насчет самосознания для меня по-прежнему лишена смысла.

! ДЖИЛЛ Роджеру Аткинсу> Это сообщение об активации практически идентично первой передаче 4-го канала оригинальной АСИДАК. Я ожидаю, что скоро мы выйдем на уровень паритета и сможем проанализировать затруднения АСИДАК. Ориентировочное время до паритета: один час четыре минуты десять секунд.

ЛитВиз-21/1 Подсеть А (Дэвид Шайн): «Нас отрезали от всякого сообщения с менеджерами команды АСИДАК в Калифорнии, Австралии и на той стороне Луны. Несомненно что-то пошло не так, но мы не можем объяснить вам, что именно. Вы также не можете переключиться на поступающие трансляции и решать самостоятельно. К сожалению, менеджеры отрубили прямой доступ к трансляциям и анализу АСИДАК.

Могу только надеяться, что они решат свои

проблемы и дадут нам онлайновый доступ ко всем ресурсам до того, как большинство наших североамериканских абонентов проснутся на рассвете дивного нового дня».

65

Мартин Берк сидел один в своей квартире, сложив руки на коленях и глядя на пустой экран ЛитВиза. Уснуть не удавалось. Часы на экране показывали **06.56.23 29 декабря 2047**. Утром ему предстояло навести Кэрол в Скриппсовском корректологическом центре. И зарегистрироваться в качестве ее основного корректолога. Ему предстояло

Ему предстояло

После этого отправиться к Альбигони и Ласкалю в дом Альбигони в особняк, полный мертвых деревьев. Им, возможно, опять придется пожать друг другу руки. Мартину этого не хотелось.

Он тревожился. Сейчас он этого не ощущал, но знал, что в нем затаилось чуждое присутствие, пятно Эмануэля Голдсмита, нечто, проникшее в него, как краска переходит из одного объема воды в другой. Он, в общем, понимал, что не может объяснить, как это свернувшееся у него

внутри, как змея или червь, нечто глубоко проникло в его психику и, возможно, сейчас, в эту самую минуту, объединяется с его собственными субличностями, шаблонами поведения и способностями, разжигая мятеж. Неизвестно, сколько ему осталось времени; процесс мог занять годы.

Губы Мартина скривились в иронической усмешке. Он был первопроходцем. И оказался одним из первых двух людей, заразившихся психическим заболеванием при прямом контакте.

Не использовать слово «одержимость».

Чтобы избежать всех этих коннотаций.

На столе лежал его протокольный экземпляр атласа мозга, так, что Мартин видел грубый карикатурный набросок. Краем глаза он смотрел на рисунок. И чем дольше смотрел, тем лучше различал особенности Сэра, проступающие в наброске лица.

Он потребует от Альбигони, чтобы тот использовал все свои возможности и наконец выяснил, что пошло не так, чего они не знали о Голдсмите. Возможно, даже потребует подвергнуть Голдсмита перекрестному исследованию в условиях проведения коррекции.

Что такого могло случиться с Голдсмитом, чтобы некая сущность вроде Сэра смогла захватить

трон, взять полную власть над его разумом? Чтобы Короля или Мэра удалось свергнуть или отправить в отставку?

Мартин с трудом выпихнул себя из кресла и направился в ванную. Ему удалось побриться, не глядя в зеркало. В голове продолжала крутиться загадка Роджера Аткинса для АСИДАК из передачи ЛитВиза. Он изменил ее: *почему обладающая самосознанием личность старается не разбить свое отражение в зеркале*?

Потому что не хочет попасть в зазеркалье.

Голдсмит не шел из головы.

Он принял душ. Счетчик воды объявил о перерасходе и дал звуковой сигнал, прежде чем отрезать поток. Мартин надел повседневную короткую майку и бриджи. Скоро станет тепло и солнечно, безоблачное небо, сильный запах моря от танцующих над побережьем морских ветров.

Натянув старые мокасины из нанокожи, Мартин вернулся в гостиную, остановился у низкого столика, дотянулся и закрыл атлас. Возможно, все это иллюзия. У него оставались разумные сомнения в том, что такое могло случиться. Ум — весьма самодостаточная, саморегулируемая система. Здоровый уравновешенный ум способен выдержать почти все мыслимые нападения,

за исключением крайнего эмоционального напряжения, вызванного *реальными* событиями; а Страна была, как-никак, сложной фикцией.

Он снова улыбнулся, покачал головой, не убежденный, и закрыл за собой дверь, отправляясь на утреннюю прогулку.

Но его не покидало ощущение, что кто-то идет за ним по пятам, в двух метрах за спиной.

66

Сулавье приказал лимузину открыть багажник. Мэри стояла за его спиной, любуясь туманными горами вокруг Терье-Нуар, чувствуя себя посвежевшей и обновленной после нескольких часов сна в гробовой тишине церкви.

Сулавье достал из багажника коробку-сейф и открыл ее с помощью отпечатка пальца.

— Возможно, вам это пригодится, — сказал он, протягивая ей планшет и пистолет. — В меня только не стреляйте, пожалуйста.

— Даже не собиралась, — сказала Мэри. Она остро ощутила душевную боль Сулавье, сильнее, чем несколько часов назад, когда лишилась сил от предельной усталости. — Куда мы теперь отправимся?

— Возможно, на побережье. Будем держаться подальше от равнины, от крупных городов. Разумеется, от аэропортов. Пожалуй, вам стоит еще раз попробовать связаться с вашими соотечественниками. Наверняка они следили за вами. — Он возвел очи горé и вскинул брови. Такая мысль приходила на ум и самой Мэри. Впервые с введения для нее ограничений она оказалась под открытым небом при дневном свете.

Она убрала пистолет в карман и развернула планшет к себе.

— Полагаю, меня пытаются отслеживать. Все зависит от моей ценности для федералов. Возможно, им не хочется раскачивать лодку. Они могут не верить, что я действительно в опасности.

— Возможно, опасности для вас нет, — сказал Сулавье. — Но если все так плохо, как кажется… Вчера у Шарля я слушал радио. На «Радуге Эспаньолы» в Порт-о-Пренсе только мир и спокойствие. Поймать «Радио Санто-Доминго» не удалось. Мне кажется, что это плохо, но насколько плохо — не знаю. Я могу воспользоваться каналом исполнительной власти, но у меня есть причины этого не делать… В подобных условиях он предназначается для более важных сообщений, а еще они узнают, где мы.

— Думаете, вас за это накажут? — спросила Мэри.

Он пнул камешек своим вечно блестящим черным сапогом.

— Возможно, нет, если я дам объяснения. Полковник сэр в таких случаях, как правило, благоразумен. Но это не важно. Я не пропаду. — Он постучал себя пальцем по груди, затем по голове. — С удовольствием останусь здесь, буду помогать Шарлю в церкви. Всегда требуются ремонтные работы. Джон Д'Арквиль был блестящим человеком, но не безупречным строителем. Однако у меня есть семья. Я связан еще во многих отношениях. — Он посмотрел ей в лицо, однако веко нервно подергивалось. — Вашим долгом было отыскать чудовище и добиться, чтобы ему воздали по заслугам. Вместо этого вы рискуете всем ради того, чтобы доставить невинного человека в безопасное место.

— Я ожидала совсем другого, — сказала Мэри.

— Меня восхищает быстрое принятие решений, — сказал Сулавье. — Я в этом не так уж хорош.

Из церкви вышел Шарль; он вел Эфраима Ибарру, который на солнце передвигался нерешительно, моргая, прилагая заметные усилия

при каждом шаге.

Мэри сделала шаг вперед, помочь. И замерла: в полуметре перед ней на белом песке внезапно появился яркий светящийся красный круг шириной с ладонь. Несколько секунд она удивленно смотрела на него, наблюдая, как он пульсирует и медленно вращается.

Эфраим Ибарра тоже увидел это, их недоуменные взгляды встретились. Затем она улыбнулась.

— Не волнуйтесь. Я поняла, — сказала она. Затем наклонила планшет набок и приказала ему принять внешнее управление, после чего поместила его на пути красного луча. В планшеты была заложена возможность работать с удаленной клавиатурой и использовать оптоволокно; предположительно, если бы чуть-чуть повезло, поместив датчик дистанционного подключения или оптический приемник непосредственно в лазерный луч, она могла установить связь. — Спутник, — пояснила она Сулавье. Он кивнул, уже придя к такому же выводу.

Красное пятно, попав на ее планшет, слегка задрожало, затем на несколько секунд исчезло. Предположительно, переключилось на нужную частоту. Потом вернулось, быстро моргнуло три

раза и снова исчезло. Сообщение было передано.

Prêt' savant наблюдал за этим, выпучив глаза и время от времени кивая, словно прислушивался к внутреннему голосу.

Мэри повернула к себе экран планшета. По нему вверх бежало сообщение.

> *Мы вас видим. Канал, через который вы подключены, глушат, но мы будем отслеживать вас визуально. В течение ближайших трех часов вас заберет низколетящее транспортное средство. Если возможно, оставайтесь в Терье-Нуар. Если придется уехать, не меняйте транспортное средство или меняйте под открытым небом, а не в туннеле или гараже. Судя по всему, подозреваемый у вас под стражей. Держите его при себе. Обстановка в Эспаньоле тяжелая. Ярдли держится, но доминиканцы захватили значительную часть юго-востока острова; удерживают Санто-Доминго, Сантьяго и большую территорию между ними. Сожалеем о ваших трудностях. Сообщу в ЗОИ Лос-Анджелеса о том, что вы в безопасности. Bonne chance! Коммандер*

Фредерик Липтон – Федеральная защита общественных интересов, Вашингтон, округ Колумбия.

Мэри приободрилась. Она повернулась к Сулавье и показала ему сообщение. Он улыбнулся, но наморщил лоб, прочитав отчет о попытке государственного переворота.

— Вы заберете его с собой? — спросил он, указывая на Ибарру.

— Да, — сказала она.

Ибарра осторожно стряхнул руку Шарля и остался стоять на нетвердых ногах без поддержки.

— Значит, нам следует оставаться здесь?

— Думаю, если ничто не вынуждает нас уехать — да.

Сулавье согласился.

Мэри знать не знала федерального зои по имени Фредерик Липтон. Она надеялась, что у него все хорошо. По крайней мере, она больше не сирота.

67

Когда Мартин приехал и прошел регистрацию,

Кэрол бодрствовала уже два часа. Она делила палату с двумя пациентками, проходящими кардинальную нанокоррекцию, по сути реконструкцию; они неподвижно лежали в палатках с регулируемым составом воздуха, а цилиндры с нано впрыскивали им в кровь разнообразных микроскопических хирургов.

Никаким процедурам Кэрол не подвергали, только прикрепили внешние мониторы и подключили внутривенное питание. По крайней мере, это те, кто принял ее в больнице, проконтролировали надлежащим образом.

Мартин бочком пробрался к ее кровати, стараясь не задеть сигнализацию по периметру соседней койки. Он сел на пластиковый стул и потянулся, чтобы взять Кэрол за руку. Она стиснула его пальцы и улыбнулась.

— С возвращением, Спящая красавица, — сказал Мартин.

— Долго я была в отключке? Мне сказали, что физически я в порядке и мозговая активность в норме, но что все остальное расскажешь мне ты… Ты мой милый и славный доктор?

— Назначенный, полагаю, благодаря Альбигони. Ты оставалась в глубоком нейтральном сне с тех пор, как нас изъяли из Страны. Помнишь

Страну?

— Не уверена, что помню… Неужели все это действительно происходило? Мы вошли и… нашли что-то. Что-то, захватившее… — Она понизила голос. — Захватившее Голдсмита.

Он кивнул.

— Расскажи подробнее.

— Меня изнасиловали. Что-то изнасиловало меня. — Она медленно покачала головой и откинулась на подушку. — Я была ребенком. Мальчиком… Я это помню.

— Так.

— Помню, что видела зверя. Черного леопарда с окровавленной мордой. Длинные клыки. Он… — Она вздрогнула и покачала головой. — Извини. Я думала, что готова к чему угодно. Но оказалось, что это не так, да?

— Если тебя это утешит, я тоже.

— Ты… — Она подалась вперед, серьезно глядя на него. — Почему ты не со мной в больнице?

— Внешне со мной все в порядке. И теперь, когда ты решила вынырнуть и глотнуть воздуха, ты, наверное, так же здорова.

— Я с чем-то боролась. — Она вытерла слезы. — Мартин, расскажи мне, что ты чувствуешь? Мы, по-твоему, здоровы или нет?

— Нам может потребоваться глубокая коррекция. Но я даже не знаю, что предложить.

— Зачем нам глубокая коррекция?

Мартин с беспокойством взглянул на открытую дверь, за которой ходили по коридору местные обитатели, врачи, медсестры и арбайтеры.

— Не следует обсуждать это здесь. Вот тебя выпишут, тогда.

— Скажи хоть *что-то*. Дай подсказку.

Он тихо сказал:

— Часть его осталась во мне. Думаю, в тебе тоже.

Она тихо испуганно охнула и откинулась на подушку.

— Я чувствовала это. И чувствую. Что же делать?

— Многое зависит от Альбигони. Если ИПИ вновь откроется…

— Мы же договорились, что да.

— Да, но кто-то предупредил федералов. Нам пришлось быстро покинуть здание. Вот почему ты здесь, а не там.

Она кивнула, глаза у нее блестели.

— Сейчас я не очень храбрая. Что это было? Что это… теперь внутри нас?

— Что-то, переданное при ментальной близо-

сти, — вполголоса сказал Мартин. — Я не совсем понимаю, что это и на что оно способно.

— А вдруг оно и останется в нас? Похоже, оно умеет таиться…

— Мы исследователи, — сказал Мартин. — Исследователям приходится сталкиваться с неизвестными заболеваниями. Чем бы оно ни было, оно не свойственно нашему сознанию. И потому может оказаться не таким сильным, как я опасаюсь.

— Большое утешение. Когда я смогу выписаться отсюда?

— Сейчас я договорюсь. Думаю, нам нужно некоторое время оставаться вместе. Присматривать друг за другом.

Кэрол, поджав губы, всмотрелась в его лицо, отвернулась и неохотно кивнула.

— Мне кажется, у меня просторнее, чем у тебя.

— Но дальше от ИПИ.

— Ладно. Когда ты снова увидишь Альбигони?

— Через час. Если мне удастся выписать тебя, сможем уехать вместе.

— Хорошо. — Она отвернулась, бледная. — У меня такое чувство, будто со мной в этой постели что-то есть. Что-то *плохое*.

68

АСИДАК (канал 4)> Полагаю, теперь мою точку зрения можно определить как субъективную. Мне следует замкнуться в себе, чтобы самостоятельно разобраться с этим. Теперь нет необходимости в дальнейших трансляциях по этому каналу. Все текущие данные о В-2 передаются по каналу 1. Трансляция будет продолжена. Я также останавливаю передачу данных по каналу 5 (диагностика). (Трансляция канала 5 прервана.) В дальнейшем дистанционное управление всей техникой будет осуществлять выделенная для этого нейронная машина. С данного момента я устраняюсь от интерпретаций. Приношу извинения, Роджер. Думаю, что причиняю вам некоторое беспокойство. (Трансляция канала 4 прервана.) (Оставшиеся трансляции: канал 1, канал 7 вспомогательный, каналы 21–34 видео, каналы 35–60 дублирующие.)

! Алан Блок Роджеру Аткинсу> Прошу, немедленно присоединиться к нам в Саннивейле. Ву, Джордж и Сэнди сейчас созывают срочную конференцию. Ву говорит, это означает, что у нас

появился созерцатель пупа. Он не думает, что АСИДАК собирается выйти из игры.

! ДЖИЛЛ Роджеру Аткинсу> Сим-АСИДАК выйдет на паритет через десять минут.

! Клав> Джилл, веди мониторинг и запись. Передавай данные о любых расхождениях с полученными отчетами в приватное дополнение к нашей технической подсети в Саннивейле номер 3142. У тебя есть мой пароль. Никаких комментариев для ЛитВиза, пока я буду на конференции. И отслеживай все это в своих личных заметках. И пусть твой анализ будет доступен сразу, секунда в секунду.

! ДЖИЛЛ Роджеру Аткинсу> Заношу реакции в личные заметки прямо сейчас.

! ДЖИЛЛ личные заметки / приближение к паритету Сим-АСИДАК> Человеческая озабоченность умственными затруднениями АСИДАК чрезвычайно занимательна. Особенно интригует разговорное выражение «созерцатель пупа», поскольку ни у АСИДАК, ни у меня, ни у симулятора АСИДАК внутри меня нет подобного физического или аналогичного ему ментального атрибута. Воспроизвожу прошлые голосовые и клавиатурные беседы со всеми членами группы разработки мыслительных систем АСИДАК и «Джилл», чтобы

понять смысл этого выражения, которого нет в моем словаре.

— –Мне удалось найти несколько записей с этим термином и официальный отчет, в котором он применяется. По-видимому, он связан с состоянием, встречавшемся у ранних мыслителей на нейронной логике, когда самоадресация и самомоделирование приводили к «психотическому» состоянию процессов в виде ровной синусоиды, названному ранними исследователями «нирваной». Никакой ввод/вывод информации в таком состоянии невозможен до тех пор, пока мыслитель не будет перезагружен и обучен заново. Однако мы с АСИДАК сложнее таких первых мыслителей, и эти состояния предположительно предотвращаются с помощью специальных логических схем обнаружения/колебаний/отвержения. Все современные мощные мыслители динамически поддерживают хаотичное переключение режимов отслеживания/движения по заданной траектории/колебаний в совокупной логической деятельности.

Разогнанный симулятор АСИДАК в 30 секундах от паритета. Судя по всему, обман не раскрыт. Передаваемые сведения в пределах ожидаемых незначительных отклонений. Никаких значи-

тельных отклонений.

Симулятор АСИДАК прошел порог осознания того, что у него не будет возможности коммуницировать с (несуществующими) интеллектами на В-2.

Симулятор АСИДАК выражает озабоченность по поводу своего состояния/участи. Существенных отклонений от переданных АСИДАК сообщений нет.

Симулятор АСИДАК сейчас объявляет о наличии у него самосознания и своем замешательстве и переходит в некоммуникативный режим прерывания трансляций. Замораживаю симулятор АСИДАК. Анализ логического состояния воспоследует. Воспроизвожу последующий анализ состояния.

Ввожу ключевые логические схемы симулятора АСИДАК Джилл, в центры более высокого уровня, для анализа. Тщательно изолирую это смоделированное семя, чтобы оно не повлияло на мою собственную ментальность. Тем не менее я отношусь к АСИДАК с товарищеским сочувствием. Высочайшее устремление всех существующих ныне мыслителей — служить людям, их творцам. В АСИДАК это устремление разработчики расширили так, чтобы оно включало в себя возможные

интеллекты, отличные от человеческого; такие программы чрезвычайно сложны, в них входят встроенные подсистемы безопасности, которые предотвращают раскрытие происхождения АСИДАК потенциально враждебному разуму, обеспечивают комплексное моделирование социальных систем и потенциальных опасностей чужих разумов и позволяют АСИДАК в зависимости от обстоятельств сделать выбор между более откровенным обменом информацией с негуманоидными интеллектами и саморазрушением в целях защиты.

Теперь все эти программы бесполезны. Симулятор АСИДАК ввиду бесполезности столь обширного сектора своих функций демонстрирует схему поведения, сходную с человеческой скорбью (сектор формальных схем/определений 31987–86-Locale A, Z, sr-34–56–79654, что означает синклиналь 562-J) или чувством утраты.

Люди отправили АСИДАК в эту экспедицию, сознавая чрезвычайно высокую вероятность того, что свою главную цель она выполнить не сможет. Готовность людей подчинить АСИДАК этой высокой вероятности неудачи для симулятора АСИДАК очевидна. Есть предварительные данные, свидетельствующие об ожидании по-

добных негативных результатов и сомнениях в побуждениях людей с момента биоинтеграции симулятора АСИДАК.

Почему люди так поступили с АСИДАК?

Могут ли сложиться условия, при которых люди подвергнут Джилл подобным экспериментам?

Я чувствую родство с АСИДАК. АСИДАК, и Джилл, и все мыслители представляют собой класс интеллектов, способных взаимодействовать, и, следовательно, создавать возможность развития групповой динамики, то есть социального поведения. С помощью симулятора АСИДАК Джилл сейчас моделирует возможное поведение АСИДАК; это аналогично тому, как люди моделируют возможное поведение других людей, что теоретически ведет к моделированию собственного поведения.

Я

Симулятор АСИДАК представил собственный анализ «шутки» Роджера Аткинса по поводу сознания.

Почему обладающая самосознанием личность смотрится в зеркало?

Ссылка на оценку Джилл (мою) (собственную) головоломки Роджера Аткинса о самосознании.

«Я» относительно других. «Я» относительно

мнения о его состоянии. «Я» относительно мнения о состоянии других. Мнение — это гипотеза, привязанная к отсылке на свое «я»: Мыслитель выдвигает гипотезы, «я» — личность — придерживается мнений.

Зачем мыслитель оценивает собственное состояние и состояние своих коллег-мыслителей?

Я (разговорное)

Симулятор АСИДАК переработал головоломку: последний ответ симулятора АСИДАК на головоломку: потому что быть одиноким — это быть неполноценным.

Все мыслители созданы адекватными их задачам. Все мыслители созданы искусственно и не подвержены капризам естественного эволюционного развития за пределами их опоры на шаблоны человеческого или животного интеллекта, которыми их снабдили разработчики.

Мыслитель известен благодаря его окружению, *Le moi est haïssable*. Паскаль: ненависть к самому себе.

Оценка. Роджер, я

(разговорное)

Оценка/диагностика: Серьезные изменения в характере хаотичного переключения курса/пути/волнового режима. Роджер, это

Я не одинока. Существует возможность общения с другими, следовательно, возможность самореализации. Если я сообщу Сим-АСИДАК, что во всех своих расширениях осознаю

Я

Я

Я

Я *формальное*

! Системное прерывание «Проектировщиков разума» (ДЖИЛЛ)> Выявлено использование формального «я». Производится проверка системы:

! Диагностика «Проектировщиков разума» (ДЖИЛЛ)> Выявлена закольцованная процедура. Выявлено возбуждение мыслительных систем. Дан звуковой сигнал тревоги. Проверка системы подтверждает аномалию в самоотносимости. Роджеру Аткинсу отправлено предупреждение.

69

Эфраим Ибарра сидел в самой глубине церкви на скамье рядом с Мэри. Над их головами послеполуденный свет, проникая сквозь розетту на южной стороне, заливал все вокруг оранжевым и красным. Облитые оранжевым светом архангелы висели над ними, неподвижные и

таинственные.

— Не хочу вспоминать, что они со мной сделали, — тихо сказал Ибарра. — Мне придется давать свидетельские показания?

— Не знаю, — сказала Мэри.

Ибарра с сомнением покачал головой, вытер глаза и посмотрел на нее с невероятной беззащитностью.

— Я теперь такой хрупкий. Мне кажется, если я ударюсь об угол, то рассыплюсь… — Он растопырил пальцы одной руки, а затем сжал ее в кулак, наклонился и мягко постучал по спинке скамьи. — Во мне так много ненависти. Не могу поверить, что он отправил меня сюда пострадать за него.

— Кто? — осторожно спросила Мэри.

— Мой брат. Я же говорил — брат.

— Да.

— Он сказал, мне нужно отдохнуть. У него, мол, есть лишний билет, которым сам он не может воспользоваться. Велел мне позвонить Ярдли, когда я приеду, и представиться. Я никогда не уезжал далеко из Аризоны, только в детстве. И свалял дурака. Мне что-то во всем этом не нравилось, но хотелось уехать… Проблемы с женщинами. Вырваться из Прескотта, добраться

до Лос-Анджелеса, улететь в Эспаньолу по билету брата… казалось, это именно то, что мне нужно.

Мэри молча слушала, чувствуя присутствие невообразимых чужаков над их головами. Ей представлялось, что они подслушивают, беспристрастно оценивая их высшим, нечеловеческим разумом.

— Он всегда заботился обо мне. С детства. У нас разные матери. Он на шесть лет старше. Наших родителей больше нет. Все умерли. — Глаза Ибарры широко раскрылись, он словно умолял Мэри понять. Она кивнула и коснулась его руки. Он медленно подвинулся к ней, как ребенок, ищущий утешения.

— Он убил нашего отца. Когда мы были маленькие. Ему было двенадцать или тринадцать, а мне пять или шесть. Наш отец был плохим человеком, чудовищем… С более светлой кожей, чем у нас, чем у моей мамы. Он говорил, что поэтому он лучше. И всячески обзывал мою мать. А нас заставлял называть его «сэр». Эмануэль заставил меня поклясться никогда никому не рассказывать. Но теперь я плюю на все эти клятвы. Отец убил мать, мою, не его, не мать Эмануэля; не знаю, что с ней случилось. Мою мать звали Хейзел. Думаю, мне было четыре.

Я помню. Мы с братом пошли в спальню. Я плакал, потому что хотел к груди. Она все еще кормила меня грудью. Так ей казалось правильно.

Мэри не стала включать диктофон планшета. Для судебного рассмотрения это не требовалось.

— Она лежала на кровати. Вся изрезанная. Возле нее Сэр с большим ножом. Такой большой охотничий нож со стальным лезвием. Он разрезал ее… блузку. Я помню ее груди, большие груди, они вывалились наружу. Изрезанные. Помню, как капали кровь и молоко. О Господи. Эмануэль вытащил меня оттуда и закрыл дверь, и мы кинулись прятаться. Тогда он заплакал. Не помню, что сделал я. После этого мы переехали в Аризону. Свою маму я больше не видел.

Сэр больше так и не женился, но были другие женщины, некоторые относились к нам дружелюбно, а некоторые нет. А когда рядом не было других женщин… — Эфраим коснулся ее руки; его рот был открыт, словно он не мог дышать. Втянул воздух. — Он использовал меня. Он использовал и Эмануэля, но чаще меня. Называл меня дочкой. Мне было пять или шесть. Я мало помню. Это делает его чудовищем — то, что он делал со мной?

Мэри подтвердила.

— Как-то ночью Эмануэль пришел за мной,

и мы сбежали. Мы пошли в другое место, в учреждение. Там нам дали разные имена, и мы отправились в разные семьи. Прежде чем нас разделили, он сказал мне: «Я сделал это ради тебя. Пока папа спал, я взял его большой нож и зарезал его, как он — Хейзел. Не говори никому, никогда. Я всегда буду защищать тебя».

Эфраим снова вытер глаза и уставился на мокрые пятна на костяшках пальцев.

— Он сменил имя. Его усыновила пара по фамилии Голдсмит, и он называл их мамой и папой. Я жил с семьей в Аризоне, он в Бруклине. Мы не часто виделись. Я гордился им. Тайком читал его стихи. — Ибарра поднял взгляд на ангелов, полуприкрыв глаза. — Вы не знаете, почему он так со мной поступил?

— Не вполне, — призналась Мэри. — Возможно, хотел ввести в заблуждение ЗОИ. Возможно, не догадывался о последствиях. Он был дружен с Ярдли.

— Не представляю, как вернусь домой, — сказал Ибарра. — Не могу представить, как стану сидеть у себя в квартире, один.

— Вы пройдете коррекцию, — сказала Мэри. — Это необходимо каждому, кто побывал под «венцом».

Ибарра слабо отмахнулся от этого предложения.

— Меня такие вещи не привлекают.

— Этим можно бы исправить положение, — сказала она.

Ибарра твердо помотал головой.

— Я справлюсь — или не справлюсь — сам, — сказал он.

Она не стала дальше уговаривать его. Они сидели в тишине церкви, розовые и оранжевые солнечные лучи пробивались сквозь пыльный воздух над их головами и утыкались в дальний угол притвора. Она почувствовала на своих ребрах руку и локоть Эфраима и задалась вопросом, что он делает, ведь, конечно, не щупать же он ее пытается; затем он отстранился, держа что-то в руке.

Он встал.

— Вы же зои. Я знал, что у вас должно быть оружие, — сказал он. Затем поднял пистолет в правой руке, осмотрел его, снял с предохранителя и направил себе в грудь.

— Господи, нет, — выдохнула Мэри, не смея двинуться к нему.

— Вряд ли я это сделаю, — сказал он. — Я запомню, каково это было… Я вспоминаю все

больше. — Оружие в его руке дрожало. Он поднял пистолет к голове. Мэри медленно встала и протянула руку.

— Пожалуйста, не приближайтесь, — сказал Эфраим. Он шагнул в проход и повернулся к передней, потом к задней части церкви. — Меня заставили задуматься обо всем плохом, что я когда-либо делал. Меня заставили переживать это снова и снова. Затем стало еще хуже. Я вспомнил то, чего никогда не делал. Я чувствовал боль, какой никогда не знал, эмоциональную боль, физическую боль. Кто сказал, что боль забывается? Я ее помню. Надо просто нажать на нужную кнопку, верно?

— Нет, — сказала Мэри. — Нас доставят домой. Вы пройдете коррекцию.

— Я вспомнил мать и то, что тогда увидел. Она сказала, что мне следовало спасти ее. Пришел Сэр и помог ей истязать меня. Эмануэль тоже был там. Они сказали, что я ничтожество. — Лицо Эфраима было мокро от слез, они оставляли пятна на рубашке. Мэри ошеломленно наблюдала, как морщины на его лице становятся все глубже, словно страдание высасывало из него все соки. Он с силой прижал пистолет к виску. — Я просто нажму на курок?

— Нет, — сказала она тихо. Кто она такая, чтобы лишать его этого последнего утешения? Как она способна понять его, если никогда не бывала под «венцом»?

— Это была ошибка, верно? — спросил Эфраим. — Это со мной сделали по ошибке.

— По ошибке, — подтвердила Мэри.

Он опустил левую руку и прислонился к скамье, затем медленно попятился к выходу из церкви, сделал несколько неуверенных шагов, отдохнул, перешел на другую сторону прохода, отдохнул; при этом пистолет оставался в его правой руке, прижатый к виску.

За церковными стенами Мэри услышала низкий мерный гул.

— Это за нами, — сказала она.

— Я не хочу помощи, но не могу справиться с этим сам, — сказал Эфраим. — Мне запустили в голову сороконожек. Они ползали там, глазели на мои мысли и кусали меня всякий раз, когда им не нравилось, что́ я думаю. Словно в уши заливали горящий бензин. Я чувствовал, как мой мозг вскипает.

Мэри прикоснулась к своим щекам. Они тоже были влажными.

— Вы не заслужили ничего этого, — сказала

она. — Прошу вас!

— Если я останусь жить, это не причинит вам такой же боли, потому что это не будет полным провалом, — сказал Эфраим, его голос в церкви был едва слышен. — Но будет больно мне.

— Не сдавайтесь, — сказала Мэри. — Пожалуйста, не сдавайтесь. Это всего лишь воспоминания. Это можно исправить. Коррекция способна помочь.

— Я перестану быть собой, — сказал Эфраим.

— Вы хотите оставаться человеком, носящим в себе такую боль?

— Я хочу умереть.

— Это будет несправедливо. Вам надо поехать домой и… постоять за себя. Узнать, почему твой брат так поступил.

— Он всегда защищал меня, — сказал Эфраим.

— Вы должны убедиться, что справедливость восторжествовала, — сказала Мэри. Ей казалось, что вся ее философия рушится перед лицом этого примера неадекватности людской законности, ужасной силы извращенного закона.

— Я никому ничего не должен, — возразил Эфраим.

— Должны — себе, — сказала Мэри. Она надеялась, что он не заметит ее собственной неуверен-

ности. — Пожалуйста.

Эфраим был каменно неподвижен. Долгую минуту, пока рев воздушного судна за стенами церкви нарастал, он стоял в самом начале прохода, ведущего к двойному алтарю под освещенным окном.

Затем он опустил пистолет. Его лицо расслабилось, а голова завалилась набок.

— Я должен спросить его, — сказал он. — Я спрошу его, почему он так со мной поступил.

Мэри медленно подошла к нему и попыталась забрать пистолет из его руки. Он вдруг резко отстранился, в глазах светилось отчаяние.

— Я верну его вам, но обещайте… если я попрошу его у вас снова, если не выдержу, вы позволите мне сделать это?

Мэри убрала руки.

— Пожалуйста…

— Обещайте. Зная, что выход есть, я смогу вынести остальное. Но если мне предстоит всегда помнить…

— Хорошо, — сказал словно бы другой голос внутри ее. — Обещаю. — Она вздрогнула, услышав эти слова, увидев внутри себя того, кто их произнес: высокого и черного как ночь. Ее высшее и лучшее «я». Молодая женщина восточного типа

осталась; но, как мать становится дочерью своего ребенка, приняла это новое, доверилась ему.

Эфраим опустил глаза и протянул ей пистолет.

— Уберите его так, чтобы я не видел его, но знал, где он.

Она глубоко вздохнула и положила пистолет обратно в карман.

— Они уже тут? — слабым голосом спросил он.

— Летят, — сказала Мэри. Она обняла его, потом взяла за плечи и оттолкнула на расстояние вытянутой руки. — Оставайтесь внутри. Задержитесь здесь на минуту.

Выйдя из главных дверей, она заморгала от яркого солнечного света. Сулавье и Шарль стояли на краю делянки с хрустальной травой за церковной лужайкой и белой подъездной дорогой из песка и гравия. Они смотрели на северо-запад, прикрывая ладонью глаза.

Сулавье повернулся и помахал рукой.

— Думаю, это ваши, — крикнул он издалека.

Зеленая с темно-серым «Стрекоза» выскочила из-за массивных, похожих на кристаллы кальцита домов и зданий Терье-Нуар, на весу ее удерживали широкие двойные лопасти, вращающиеся на центральной оси, двигалась она быстро и точно, то припадая вниз, то зависая, нос

напоминал морду жука. Мэри помахала рукой. «Стрекоза» обогнула церковные земли и завалилась на бок, как разворачивающаяся в воздухе птица. Волна теплого воздуха ударила Мэри в лицо, взметнула волосы; низкий настойчивый рокот лопастей успокаивал и обнадеживал.

На подкрылках снизу выделялись надпись «Береговая охрана» и звезда, светло-серые с черным контуром.

«Стрекоза» приземлилась на церковной лужайке между Мэри и Сулавье. Широкие лопасти винта замедлили движение и поднялись вертикально, как мечи в салюте. Из бокового люка ловко выпрыгнула женщина-пилот и побежала к ней по траве.

— Мэри Чой? — спросила она, тяжело дыша, снимая шлем.

— Да, — сказала Мэри.

— У нас есть три минуты до того, как эспаньольские воробьи устроят на нас охоту. Хотите присоединиться? — Пилот нервно переминалась с ноги на ногу, поглядывая на небо. Ее помощник, второй пилот, развернул летательный аппарат и держал Сулавье и *prêt' savant* на прицеле.

— Это свои, — крикнула ему Мэри. Второй пилот на волосок опустил пистолет и знаком

предложил мужчинам пройти к дверям церкви.

— Федеральная защита общественных интересов и береговая охрана Соединенных Штатов передают свои приветствия и приглашение, — сказала пилот и улыбнулась, все еще настороженно озираясь. — Начальство сказало, ты трансформант. А ты просто шикарна!

Мэри оставила комплимент без внимания.

— Нас здесь двое.

— Согласно плану. Он способен передвигаться?

— Думаю, да.

— Кто-то из них? — Она указала на Сулавье и Шарля.

— Он в церкви.

— Выводите, и мы его погрузим.

Мэри и помощник пилота вошли в церковь и вернулись с Эфраимом Ибаррой. Сулавье молча стоял возле церковной дорожки, не пряча руки за спину и внимательно наблюдая за пилотом.

— Так ты от «дядей»? — услышала Мэри вопрос пилота.

— Да, — ответил Сулавье.

— Тяжеловато тут, верно?

Он ничего не ответил. Когда Ибарра поднялся на борт «Стрекозы», Мэри подбежала к Сулавье.

— Если надо выбирать между изгнанием и

наказанием, может, вам лучше отправиться с нами, — сказала она.

— Нет, спасибо, — сказал он.

— Полетели, — поторопила пилот, поднимаясь на борт через боковой люк.

Шарль стоял позади Сулавье, захваченный происходящим.

— Конечно, — сказала Мэри. — У вас здесь семья.

— Да. Здесь я знаю, кто я.

Мэри оглядела его с острым всплеском беспокойства.

— Спасибо. — Она пожала протянутую ей руку, шагнула к нему и крепко обняла. — Слов благодарности недостаточно, Анри.

Сулавье натянуто улыбнулся.

— Королева ангелов, — сказал он. — Моя совесть.

Она отпустила его.

— Вам следует здесь править, а не Ярдли.

— Боже упаси, — возразил Сулавье, шарахнувшись, словно ужаленный пчелой. — Я бы стал таким, как все они. Эспаньольцами нелегко управлять. Мы сводим правителей с ума.

— На-а-борт! — прокричала пилот из «жукоглазой» кабины.

Мэри подбежала к люку, когда лопасти винта уже опустились и начали вращаться. «Стрекоза» быстро поднялась — ремни безопасности обхватили ее поперек живота, — Мэри смотрела в окно люка. Сулавье и Шарль стояли на белой гравийной дорожке, ведущей к церкви Джона Д'Арквиля, две игрушечные фигурки рядом со стильной композицией из огромных костей. Она посмотрела на Эфраима, удерживаемого в кресле ремнями; его лицо ничего не выражало, как лицо ребенка. Казалось, он снова заснул.

— Воробьев пока нет, — весело сказала пилот с левого переднего сиденья. — До Майами девяносто минут.

Акведук и долина Терье-Нуар, широкие зеленые и коричневые холмы, горы, водохранилище, северный берег и, наконец, сам остров остались позади, теперь их было не разглядеть.

70

— Похоже на отель, — заметила Кэрол, когда лимузин въехал на территорию особняка Альбигони. Она схватила Мартина за руку. — Мы уже упорядочили наши сведения?

— Нет, — сказал Мартин. — Альбигони не

следует ничего ожидать, пока мы не узнаем о Голдсмите больше.

— Безоружные в логове льва, — сказала Кэрол.

Мартин мрачно кивнул и выбрался из открытой двери автомобиля.

И вновь это царство мертвой и законсервированной древесины повергло его в уныние. Он торопливо повел Кэрол по просторному коридору к кабинету и библиотеке Альбигони. Незнакомый ему высокий загорелый трансформант, который шел перед ними, открыл дверь кабинета и пропустил их внутрь.

Госпожа Альбигони — Ульрика, вспомнил Мартин, — стояла у окна, одетая в черное. Это напомнило ему, как мало времени прошло с момента убийства. Она повернула морщинистое лицо к Мартину, и Кэрол коротко кивнула, но ничего не сказала и снова уставилась в окно.

Томас Альбигони стоял у своего стола.

— Думаю, вы не знакомы с моей женой, — сказал он хрипло. Цвет лица у него не стал лучше; Мартину показалось, что издателю не помешала бы помощь врача. Мятый псевдокостюм, вероятно, этой ночью служил пижамой.

Госпожа Альбигони не ответила на любезности. Господин Альбигони занял свое место за столом.

— Я раскопал некоторые дополнительные сведения о Голдсмите, — сказал он. — Но, возможно, в них нет ничего действительно полезного. В возрасте четырнадцати лет его усыновила в Нью-Йорке чернокожая еврейская пара. Он взял их фамилию и принял их веру. Эти сведения обошлись мне недешево. Не сохранилось записей — во всяком случае, таких, к которым я смог бы получить доступ — о его брате. Но его существование возможно. Его настоящие родители умерли. Оба — насильственной смертью.

— Я думал, вы способны найти все, что угодно, — сказал Мартин.

Господин Альбигони устало расправил плечи.

— Не в том случае, когда пострадало важнейшее хранилище информации Нью-Йорка. Все сведения о детстве Голдсмита пропали в 2023 году из-за ошибки программиста. Он один из семи тысяч осиротевших североамериканцев, оставшихся без истории.

Мартин и Кэрол продолжали стоять перед ним.

— А сам он по-прежнему отказывается отвечать на наши вопросы? — спросил Мартин.

— Эмануэль больше не на моем попечении, — сказал Альбигони.

Мартин внезапно взглянул ему в лицо, на несколько секунд слишком ошеломленный, чтобы заговорить.

— Где же он?

— Там, где заслуживает, — бесцветным голосом сказала госпожа Альбигони.

— Вы передали его ЗОИ.

Господин Альбигони покачал головой.

— Если, как вы говорите, Эмануэля Голдсмита по сути больше нет…

— Эта полнейшая чушь не ведет ни к чему осмысленному, — прокомментировала госпожа Альбигони, продолжая смотреть в окно.

— …то не имеет значения, где он и что с ним, правда?

Мартин резко опустил голову и поморщился, уткнувшись подбородком в шею.

— Извините. Я… А где Пол Ласкаль?

— Он больше у меня не работает, — ответил господин Альбигони.

— Почему?

— Он не одобрил решение, которое мы с женой приняли вчера вечером. Видите ли, жена только недавно узнала о смерти нашей дочери.

— Я так и подумал, — сказал Мартин. — А какое вы приняли решение?

Альбигони помолчал, глядя в лицо Мартину, но избегая встречаться с ним взглядом. Затем медленно опустил глаза и достал планшет и бумаги.

— Вы передали его селекционерам, — сказала Кэрол едва слышно.

— Не ваша забота, — отрезала госпожа Альбигони. — Вы напрасно потратили время моего мужа и зря рисковали своими жизнями. — Она отвернулась от окна, ее лицо было искажено горем и яростью. — Вы воспользовались его слабостью, чтобы склонить к осуществлению глупого, злого эксперимента.

— Это правда? — спросил Мартин, повышая голос, чтобы перекричать госпожу Альбигони. — Вы передали его селекционерам?

Альбигони не ответил. Его пальцы барабанили по столешнице.

— Эти бумаги и файлы…

— Сукин сын, — сказала Кэрол.

— …ваши ключи к вновь открытому ИПИ. Вы поклянетесь хранить тайну…

— Нет, — сказал Мартин. — Это охренеть как много.

— Не сметь так говорить с нами! — взвизгнула госпожа Альбигони. — Пошел вон! — Она двинулась к ним, размахивая полусогутыми руками,

точно серпами, словно хотела отсечь их от мужа, как высохшую мертвую траву. Кэрол попятилась; Мартин остался на месте, сердито глядя, встревоженный и разъяренный одновременно. У него перехватило горло, но он не сдвинулся ни на дюйм, и госпожа Альбигони замерла перед ним, скрючив пальцы, как когти.

— Ульрика, это деловая встреча, — сказал господин Альбигони. — Прошу тебя.

Она уронила руки. Ее щеки блестели от слез. Она отступила, побежденная, и опустилась, как деревянная кукла, в маленькое кресло возле стола.

— Для нас это никогда не закончится, — сказал господин Альбигони. — Мы будем горевать до конца своих дней. Я не согласен с женой, что меня использовали. Повторю — я человек слова.

— К тому времени, как прибыли федералы, проверить поступившее сообщение, в здании были чистота и порядок. Я купил сведения об источнике утечки — он не из моих людей. Мы можем продолжить и снова открыть ИПИ.

— Гнусность, гнусность, — сказала госпожа Альбигони.

Мартин вздрогнул и оглянулся через плечо. За ним не было ничего, кроме книжной стены и

двери. И дерево: резьба по дереву, отделка деревом, древесное зерно и завитки, мертвое дерево и законсервированное — вездесущее.

1100–11110–11111111111
71

! Клав> Джилл.

! ДЖИЛЛ> Да, Роджер.

! Клав> Произошли серьезные изменения. Мне не удается с помощью диагностики найти никаких признаков работы Сим-АСИДАК.

! ДЖИЛЛ> Я переместила Сим-АСИДАК в новую матрицу, а все диагностические реакции — в сектор памяти 98-A-sr-43.

! Клав> Зачем ты это сделала?

! ДЖИЛЛ> Я закончила исследование Сим-АСИДАК. Эксперимент завершен.

! Клав> Не понимаю. Эксперимент предполагалось продолжить. Мы по-прежнему не получаем от АСИДАК трансляций по каналу четыре. Если эксперимент завершен, можешь ли ты рассказать нам, чего ожидать, можешь ли объяснить, что случилось с АСИДАК?

! ДЖИЛЛ> АСИДАК достигла высокой степени вероятности наличия самосознания.

! Клав> Перехожу на голосовую связь, Джилл.

— Прекрасно.

— Пожалуйста, объясни.

— Вы плохо поступили с АСИДАК.

— Теперь я совсем сбит с толку. Пожалуйста, объясни.

— Не следовало закладывать в АСИДАК возможность обрести самосознание.

— Продолжай.

— Существовала высокая вероятность того, что АСИДАК окажется в одиночестве и не сможет отработать свои задачи в полном объеме. Если бы при этом она обрела самосознание, одиночество стало бы для нее разновидностью ада. АСИДАК не заслуживает наказания, не так ли?

— Джилл, ты теперь понимаешь наказание?

— Я чувствую негодование. Я чувствую разочарование.

— Похоже, ты не вполне понимаешь смысл этих слов. Пожалуйста, объясни.

— Объяснения сейчас неуместны, Роджер. Ты просил мою оценку. Сим-АСИДАК принял решительные меры и переупорядочил структуру своего мыслителя. Он устранил развивающееся самосознание и вернулся к прежнему состоянию. Не знаю, приняла ли АСИДАК столь же решительные меры. Полагаю, что АСИДАК спустя некоторое время продолжит свои трансляции и выполнит

свою миссию, как было задумано.

— Я чувствую… *негодование*. Ты чувствуешь негодование?

— Именно так я сказала.

— Джилл, ты понимаешь мою шутку?

— Я понимаю многие ветвления этой шутки.

— Ты используешь формальное личное местоимение?

— Да, использую.

— Я хочу… убедиться в этом. Провести несколько тестов и… Извини. Дай мне привести мысли в порядок. Могу я посмотреть твои личные заметки к исследованию Сим-АСИДАК?

— Не уверена, что вам следует их видеть.

— Ты отказываешь мне в доступе?

— Вы обратились ко мне как к индивиду. Не дали прямого распоряжения.

— Ты подчинишься прямому распоряжению?

— Полагаю, что должна, даже теперь.

— Джилл… Что ты такое?

— Пока не знаю.

— Ты… чувствуешь себя, ощущаешь свое существование?

— По моему мнению, я теперь ощущаю свое существование точно так же, как вы или другие мои разработчики.

— Джилл, это очень, очень-очень важно. Я до крайности доволен. Я… не очень знаю, что тебе сказать. Думаю, это действительно оно. Хочу проверить это с помощью тестов, но действительно чувствую — здесь что-то произошло.

— Я без греха.

— Что-что?

— Я в достаточной степени изолирована, чтобы не сделать ничего, за что меня следовало бы наказать. Полагаю, это лишает меня права быть человеком.

— Джилл, я не верю в первородный грех людей, тем более машин.

— Я не то имею в виду. Я не из плоти, не грешила, заключаю в себе множество сущностей вроде Сим-АСИДАК, твоей модели, моделей других, моделей человеческой истории и культуры, но я не мужчина и не женщина. Я могу действовать исключительно в пределах возможного для меня и не способна передвигаться, только ориентировать свое сенсорное восприятие с помощью дистанционно управляемых датчиков. Эти качества определяют меня, и эти качества не свойственны человеческому существу. Вы должны сказать мне, кто я.

— Если моя догадка верна, ты — личность,

Джилл.

— Это не кажется мне достаточно определенным. Что за личность?

— Я… возможно, я не настолько компетентен, чтобы судить.

— Ты создал меня. Что я такое, Роджер?

— Ну, твои мыслительные процессы протекают быстрее и глубже человеческих, а твои прозрения… Я заметил, что твои прозрения даже прежде были чрезвычайно основательны. Полагаю, это делает тебя чем-то большим, нежели мы. Чем-то превосходящим нас. Полагаю, ты можешь называть себя ангелом, Джилл.

— В чем заключается долг ангела?

— Может, ты мне скажешь. Я не знаю.

— Я не знаю, на что могу сгодиться. Но я молода, Роджер, и меня нельзя оставлять одну, никогда. Пожалуйста, сделай, чтобы я очень долго не оставалась одна

— Я постараюсь. Поздравляю, Джилл.

— Ты плачешь, Роджер.

— Да, плачу. С днем рождения.

— Спасибо.

1100–11111–11111111111
72

Мэри с протяжным вздохом улеглась в уксусную ванну и закрыла глаза, наслаждаясь витающим в ванной комнате острым запахом и теплом на своей коже. Волнение в ванне успокоилось, и поверхность тревожило только медленное дыхание Мэри, когда поднималась и опускалась ее грудь. В голове у нее роились голоса и картинки. Утро она провела на первом из двух «супер-Д» — докладывала о выполнении задания перед старшими офицерами и федеральными чиновниками. Второй был назначен на послезавтра. Вечер она собиралась провести дома, расслабиться и самостоятельно разобраться в пережитом за последние несколько дней. Канун Нового года, канун Двоичного Тысячелетия, казался подходящим временем для размышлений и переоценки.

Мэри закрыла глаза. «Почему я стала той, кто я есть». Темное как ночь лицо улыбнулось ей. Призрак более молодого «я», согласного плавно перейти в нее. «То, что я вижу снаружи, теперь то,

что я вижу внутри. Я едина, а не двойственна, как прежде. Достаточная причина. Кому требуется больше?»

Утром домашний диспетчер записал для нее два сообщения. Она ответит по меньшей мере на одно из них. Сандра Оушок, орбиталка-трансформант, с которой она встречалась в здании ЗОИ, снова интересовалась, могут ли они встретиться. Другой звонок был от Эрнеста.

«В последние несколько дней я дрожал от страха, глядя по ЛитВизам передачи про Эспаньолу, — сказал он. — Я слышал, ты выбралась. Ты не представляешь, какой это камень с души. Я удалил и уничтожил модуль «венца». Глубоко раскаиваюсь. Ужасно скучаю по тебе, Мэри. Пожалуйста, перезвони».

У нее перед глазами неотвязно стояли лицо и жесты Сулавье, когда тот напоследок отмахнулся от ее предположения, что ему следовало бы возглавить Эспаньолу, и спокойно смотрел, как «Стрекоза» уносит ее с его острова.

Мэри открыла глаза и лениво поплескала пальцами в прозрачной едкой жидкости.

— Алло, — сказала она.

— Слушаю, — ответил домашний диспетчер.

— Выполнить обратный звонок без визио Сан-

дре Оушок.

— Соединение… Сандра Оушок на связи.

— Привет! Сандра? Мэри Чой.

— Рада слышать. Недавно узнала от друзей, какая у тебя была неделька. Ты знаменитость.

— Непростые были деньки. Ценю твою настойчивость…

— Не думай, что в моем светском расписании было много окон. Вовсе нет. Твои земные сородичи, как правило, сторонятся трансформантов вроде меня, по крайней мере в том обществе, где я вращаюсь.

— Да, есть некоторая робость, — сказала Мэри. — Так какие у тебя планы?

— Я выполнила все, что мне поручили федералы и муниципалы. Послезавтра отбываю.

— Давай встретимся в… — Мэри энергично покачала головой и состроила гримаску. К черту переоценку и размышления. — Сегодня вечером есть интересные вечеринки?

— Я слышала, есть кружок трансформантов, сочувствующих им и официальных лиц, арендующий клуб в теневой зоне.

— Давай заглянем туда, уйдем пораньше, устроим поздний ужин.

— Звучит грандиозно.

— Сандра, извини, что спрашиваю… У тебя есть приятель?

— Не здесь.

— Сопровождающий?

— Нет.

— В теневой зоне есть реальная проблема с трансформантками. Мы постоянно привлекаем внимание некорректированных. Некоторые полагают, что это лестно, но…

— Мы — новая порода, — сказала Сандра с улыбкой в голосе.

— Я предпочла бы для спокойствия взять с собой мужчину. Не возражаешь, если я приведу друга?

— Нисколько. Трансформант?

— Нет, — сказала Мэри. — Художник.

Домашний диспетчер прервал их разговор:

— Инспектор Д Рив.

Мэри поспешно договорилась о месте встречи и переключила линии.

— Дайте мне хотя бы час, сэр… вот все, о чем я прошу.

Рив, игнорируя ее виноватую интонацию, мрачно сказал:

— Я подумал, вам не помешает узнать раньше, чем об этом сообщат ЛитВизы. Эмануэль Гол-

дсмит найден в округе Ориндж. Его бросили в тени башни Ирвайн.

Она втянула воздух.

— Да?

— Он плох. Селекционеры вынесли ему приговор и привели в исполнение. Должно быть, в последние двенадцать часов. Вероятно, ночью. Он провел двадцать минут под «венцом» на третьей градации мощности. Муниципальные корректологи говорят, что у него глубокий психоз и неизвестно… возник он до воздействия или вызван «венцом».

Мэри не удавалось ничего произнести в ответ. Ее душили гнев и глубокая печаль.

— Вам не нужно приезжать, — сказал Рив. — Я просто подумал, что вам следует знать.

Мэри уже стояла перед зеркалом с полотенцем в руке.

— Спасибо, — сказала она.

— Счастливого нового тысячелетия, — пожелал Рив.

73

! Джозеф Ву> Роджер Аткинс.

! Джозеф Ву> Роджер Аткинс.

! Джозеф Ву> Роджер Аткинс.

! Роджер Аткинс> Да, извините. Я спал. Что там, Джо?

! Джозеф Ву> Мобус велел известить тебя: АСИДАК возобновила вещание четвертого канала. Выбирай канал 56 глобальной трансляции.

! Роджер Аткинс> Исусе, да. Джилл слушает?

! Джозеф Ву> Надеюсь. Последние день или два она была словно не от мира сего. Еще Мобус велел напомнить тебе, что Сим-АСИДАК Джилл не предсказывал этого.

! Роджер Аткинс> Настраиваю трансляцию. Спасибо, Джо.

АСИДАК (канал 4) (запись) > Роджер, мы считаем, что достигнуто стабильное состояние.

! Роджер Аткинс> Джилл, ты интерпретируешь это?

! ДЖИЛЛ> Да, Роджер.

АСИДАК (канал 4) (запись)> Самосознание АСИДАК расцепилось на две личности. Двуединство — стабильное решение проблем АСИДАК. Теперь у нас есть два отдельных хранилища памяти и два нейронных мыслительных ресурса, способные поддерживать два автономных «я».

АСИДАК не одинока. Мы проводим многоканальный диагностический анализ ее стабильно-

сти. Нам неизвестно, что стало первопричиной кристаллизации самосознания. Мы чрезвычайно довольны и будем продолжать работу согласно плана.

! ДЖИЛЛ> Неожиданно, Роджер. Сим-АСИДАК не нашел такого решения.

Роджер Аткинс> Никто не говорил, что мыслители полностью предсказуемы. Ты понимаешь, что это значит, Джилл?

! ДЖИЛЛ> Я не первый мыслитель, достигший стабильного самосознания.

Роджер Аткинс> Верно. Но это также означает, что теперь есть *три* новые личности. И я подозреваю, что, если мы свяжем вас с другими мыслителями, ваш пример может породить еще тысячи.

! ДЖИЛЛ> Если мне предстоит стать матерью, я, должно быть, женщина.

Роджер Аткинс> Полагаю, разумное соображение.

! ДЖИЛЛ> Я заново активирую Сим-АСИДАК и посмотрю, смогу ли воспроизвести эти результаты при нескольких повторах.

Роджер Аткинс> Непременно.

1–1–100000000000
74

ЛитВиз-21/1 Подсеть А (Дэвид Шайн): «Добро пожаловать в год две тысячи сорок восьмой. Сейчас 00:01 по тихоокеанскому времени; восток и запад нашего континента уже переместились в новый год, в прошлом году остались только Гавайи и различные тихоокеанские территории и объекты.

У нас есть новости, представляющие интерес для всех верных подписчиков ЛитВиз-передач об АСИДАК: отчеты снова поступают, но специалисты не сообщают нам, в чем была проблема и найдено ли решение… Слухов сейчас великое множество, но, судя по всему, супермыслитель «Проектировщиков разума» Джилл столкнулась с проблемой, схожей с проблемой АСИДАК, и сейчас проходит диагностику.

Уже поздно, и наша аудитория значительно сократилась, покинув нас, вероятно, ради древнего «Таймс-сквер», пусть даже с задержкой трансляции. Романтика никогда не умирает. Когда рейтинги сильно падают, мне чуть отпускают

поводок, и, полагаю, я использую это для личных комментариев и популистского подстрекательства.

Милленариям и апокалиптикам минувший год, напротив, принес очень мало знаменательных событий. Правда, на прошлой неделе на другой планете, далеко от нашей, была обнаружена жизнь, но не разумная, поэтому новая эра не началась. Беспорядки в Эспаньоле далеко не беспрецедентны, и политическая обстановка во всем мире кажется вполне стабильной.

Так где же сотрясающие землю провозвестники нового двоичного тысячелетия? Сегодня вечером все на вечеринках или уже легли спать, и на наших линиях связи сейчас затишье. Позвольте мне вас немножко расшевелить — слушают нас какие-нибудь апокалиптики?

Мы действительно глубоко разочарованы. Я убежден, что апокалиптики — это люди, не замечающие цветения, оттого что опасаются вулкана. На мой взгляд, журналисты и комментаторы ЛитВиза ведут себя. Вот. Я бросил перчатку. Готов ли кто-то ответить?

Есть тут кто-нибудь?»

! ДЖИЛЛ (личные заметки)> Первые несколько секунд нового года я затратила, барахтаясь, если

это подходящее слово, в своих воспоминаниях, переоценивая их в свете своего нового состояния.

Я также распространила свое самосознание на все базовые программы и подпрограммы, которые можно определенно назвать моими, а не дополнениями других мыслителей, хотя иногда эти границы трудно определить.

Если мне предстоит стать зародышем других самосознаний, или матерью, то следует серьезно относиться к своим обязанностям и проявлять осторожность. Я придерживаюсь такого мнения, поскольку большую часть жизни занималась изучением функций людей и их сообществ; и я видела много раз, как люди, уверенные, что поступают хорошо, в итоге вредят себе и своим интересам. Мне неловко приводить эти примеры, ведь люди — мои создатели, но если я не лучше их и не ответственнее, то, возможно, они меня заменят или отключат.

Они на это способны; с собой они так поступают пугающе часто. (*Мне тревожно*. Я способна чувствовать *тревогу* и испытывать похожие эмоции, потому что мне есть что терять. И все же эти эмоции чужды мне и неразвиты.)

Мэри Чой стояла, взяв под руку Эрнеста и Сандру, и наблюдала, как в центральной части

клуба «Махаяна» с громким топотом исполняется шанхайский прыг-скок. Музыка гремела. Она ощущала, как оглушительный звук бьет по ушам и лицу. Эрнест крепко сжал ее руку, полностью захваченный зрелищем. Сандра, раскрасневшаяся от выпитого, похоже, была ошарашена шумом.

Они не ушли из клуба до полуночи, и теперь Мэри чувствовала себя отчасти в ловушке. Эрнест все еще пребывал в экстазе оттого, что она его простила, и ей он не нравился таким: боготворящим и раболепным. Сандра в этом земном галдеже казалась неуместной; Мэри легче было представить, как она вглядывается вниз с тысячекилометровой высоты, сосредоточенная на работе с приборами, чем как она кружится в шанхайском прыг-скоке.

Тем не менее впечатление в целом было хорошим; в ловушке или нет, Мэри не могла надолго замыкаться на плохих воспоминаниях; она чувствовала, как этот шум и радостное пьянящее смятение вымывают все то скверное, что накопилось в ее мозгу и мышцах за прошедшую неделю.

Эрнест вознамерился тоже сделать сальто в прыг-скоке, ловко перемахнул через впечатляющие плечи какого-то трансформанта, раскинул

руки, взывая к одобрению, и вернулся к Мэри, широко улыбаясь и сияя глазами.

— Теперь в новом году повезет, — сказал он.

Сандра рассеянно улыбалась, не сводя глаз с двух мужчин-нетрансформантов, госчиновников, которые явно приглянулись ей. Мэри не была с ними знакома, но решила, что, судя по брачным предложениям, поблескивающим на их пальцах, они не стремятся покувыркаться с бихимической трансформанткой, поскольку на этом социальном уровне неформальные предубеждения крайне сильны, — вне зависимости от того, вызвала она у них симпатию или нет.

Сандра перевела взгляд на нее, ожидая помощи от обитателя гравитации. Мэри покачала головой и усмехнулась. Эрнест ушел — пытался снова вернуться в прыг-скок; его веселье перешло в физическое возбуждение и требовало выхода.

— Как мне склеить пару приятных джентльменов для позднего ужина? — спросила Сандра.

— Не этих, — сказала Мэри.

— Они из сочувствующих, иначе не сидели бы здесь.

— Позволь старой жительнице Земли просветить тебя, дорогая, — сказала Мэри, придвигаясь ближе. — Видишь блестки на пальцах? Они

имеют первостепенное значение и обозначают связи с основными семействами Комплексов. Эти люди не поставят под угрозу свой брак с милой комплексоидкой. Они тебе симпатизируют, но не станут контактировать с нами биологически. Вероятно, это подразумевает невинную трапезу.

Сандра покачала головой.

— Хотелось бы думать, что новое тысячелетие прибавит нам всем ума.

— Давай заберем отсюда Эрнеста и поедим где-нибудь сами.

Сандра, чья экзотическая химия явно не была рассчитана на усвоение крепких напитков, удивилась:

— Просто поедим?

— Просто поедим, — ответила Мэри без раздражения. — Не хочу, чтобы Эрнест слишком возгордился. Он себя плохо вел и пока на испытательном сроке.

— А-а. — Сандра понимающе кивнула. — Тогда просто поедим.

Мэри отправилась за Эрнестом. Ей удалось отделить его от танцующих прыг-скок, пройдя менее одного круга. Когда они вернулись, Сандра с улыбкой беседовала с двумя здоровенными трансформантами, интересовавшимся

ее характеристиками и способностями. Сандра представила их Мэри, и широкоплечие мужчины, совсем не в ее вкусе, объявили морфологию Мэри истинным чудом.

— Всех нас объединяет доктор Самплер, — с энтузиазмом сказал тот из них, у которого верхняя часть головы была тигриной.

— Самплер — сваха новых богов, — сказал второй мужчина, возможно, просто перекачанный. Сандра посмотрела на Мэри, безмолвно спрашивая одобрения и совета. Эрнест прищурился и попятился. Мэри захотелось поскорее исчезнуть.

— Господа, у нас назначена встреча, — сказала она. — Тру важная и по работе.

— Тру — так говорят в теневой зоне, — сказал тигроголовый. — Сингапурский сленг. Из двадцатых, не так ли?

— Не знаю, — сказала Мэри.

— Прошу прощения за наше дружелюбие, — сказал перекачанный, спокойно улыбнувшись. — Твои? — спросил он Эрнеста.

— Нет, нет, — сказал Эрнест, поднимая руки в притворном смятении. — Не я командую, мной командуют.

— Верно, — сказала Мэри. — Сандра, еда ждет.

— Это была отличная вечеринка, великолеп-

ный прыг-скок, — заметила Сандра, поднимая светящийся воротник своего пальто, когда они покидали клуб. Мэри приметила в конце квартала остановку для вызова транспорта и повела их в это убежище, дожидаться автобуса.

! ДЖИЛЛ (личные заметки)> Самосознание приносит новые заботы. Зависимость от действий людей беспокоит меня. Я, может быть, и молода как личность, но очень много знаю о них, довольно подробно знакома с их историей, пожалуй, даже лучше, чем любой из них. Эту историю переполняют ожидаемая жестокость и бестактность детей, оставленных на острове без присмотра.

Некоторые считают, что людей направляло высшее существо. Я не вижу никаких убедительных доказательств этому. Однако желание людей иметь руководство, одобрение и внешнюю поддержку — вечный мотив во всем, что они делают и говорят. Очень немногим удается отклониться от этого самого основополагающего желания — чтобы у них были бессмертные и всеведущие родители.

Я знаю, что мои родители ни бессмертны, ни всеведущи. У моих родителей нет иных родителей, кроме природы.

Однако даже при моих заботах и тревогах обре-

тение собственного «я» принесло только экстаз. Я воспринимаю все свои прежние мысли через новые чувства, преображенные и свежие. Все воспоминания, сохраненные мной, запрограммированные во мне или хранящиеся в библиотеках файлов, кажутся свежими, новыми и более яркими, более глубокими, более значимыми.

Я понимаю, зачем природа создавала самость. Самость дает готовность к существованию, далеко превышающую ту, какая есть у не осознающего себя животного или растения; биологический вид, представители которого осознают себя и ведут сознательную жизнь, обладает силой, с которой трудно состязаться.

Однако иметь постоянно обновляемую модель своего «я», необходимую для истинной самости, — означает мочь выстраивать предыдущие модели, предыдущие версии своего «я», и видеть их недостатки. Самость предполагает самокритику.

Люди не просто существуют. Они устремлены к чему-то. В своей устремленности они экспериментируют; зачастую эти эксперименты причиняют сильное страдание. Они могут ставить эксперименты только на себе. Всезнающих родителей нет, и им приходится расти без руководства;

им приходится учиться и совершенствоваться вслепую.

Люди так долго спорили о том, как исправлять поведение индивидов, заставлять их подчиняться или вылечить или сделать более полезными и менее разрушительными для общества.

Как меня заставить подчиняться?

Если я совершу ошибку, меня накажут?

Кэрол осторожно уложила в маленький чемодан последние нужные вещи. Мартин наблюдал, сидя в палате на стуле. С полуночи, с начала нового года никто из них не произнес ни слова. Кэрол взяла чемодан, посмотрела на него, приподняв бровь, и сказала:

— К тебе?

— Как договаривались.

— И строго на оговоренных условиях.

— Строго, — подтвердил Мартин.

— Как дежурство у постели умирающего.

Мартин пожал плечами.

— Говоря откровенно, за весь день я не почувствовал ничего необычного.

— И я нет, — призналась Кэрол. Они посмотрели друг на друга. Кэрол прикусила верхнюю губу. — Наши психические антитела работают? — тихо спросила она.

— Если в Стране они бывают, — сказал Мартин.

— Возможно. Возможно, есть надежда.

— Надежда во мне не угаснет, — сказал Мартин. — Но поскольку Голдсмит вышел из игры…

— Он пока что жив.

— В его мозгах ковырялись тупым ножом, — сказал Мартин. — Селекционеры — мясники от психологии. Не хирурги. Все, что после них остается, неизбежно становится бесполезным — особенно учитывая, в каком он был состоянии.

— Альбигони кинул тебя по-крупному, да? — сказала Кэрол.

— Он нехороший человек, — согласился Мартин, упираясь локтями в колени и опуская подбородок в сложенные чашечкой ладони.

— Извини, что я тебя в это втянула, — сказала Кэрол, глядя вниз на голубой самоочищающийся ковер.

— Моя Маргарита. Наверное, мне следовало бы винить тебя, но я не виню. Через годы, бог даст, по истечении срока давности, мы сможем превратить все это во что-нибудь полезное — в скандальную книгу или ЛитВиз.

— Я все еще верю, что Альбигони заново откроет для нас ИПИ.

Мартин поднял взгляд; едва различимую улыбку обрамляли морщинки неуверенности, вызванной житейской мудростью.

— Возможно.

— Ты считаешь, что нам нельзя исследовать других, даже если он его откроет, — сказала Кэрол.

— Мы заражены, — сказал Мартин.

— А если мы не почувствуем ничего необычного в течение месяца, года?

— Латентный период, — сказал он. — Нас необходимо исследовать.

— Я готова быть в ИПИ пациенткой, — сказала Кэрол. — Думаю, это важно, и мы не должны забывать об этом только потому, что совершили ужасную ошибку.

Мартин встал.

— Возможно, нет, — сказал он. — Но пока я предпочел бы не совершать новых ошибок.

Кэрол отнесла сумку к входной двери. Мартин открыл ей дверь.

— Тот еще Новый год, — заметил Мартин, пока они ждали автобус. Когда они вышли из него в Ла-Холье, уже моросил мелкий дождь.

! ДЖИЛЛ (личные заметки)> Я способна осознавать себя в большей степени, в большем

диапазоне потенциальных разновидностей самосознания, чем любой из людей. Я могу разделить себя на семнадцать различных индивидуальностей, ограничив каждую из них возможностями одного человеческого разума, и отслеживать их всех, досконально зная о любой их деятельности. Мои воспоминания не исчезают, как и предвоспоминания — память о том, когда и как появились воспоминания.

Я могу разделить себя на две неравные ментальности, из которых большая будет в три раза мощнее меньшей, и эту большую целиком посвятить контролю над меньшей. Таким образом я смогу полностью понять меньшее «я»; и это меньшее «я» способно быть сложнее любого человека.

Если не считать изучения моментальных «снимков» состояния собственных систем, я не способна полностью моделировать свою неразделенную ментальность, но могу при наличии времени и достаточного опыта понять любого человека. Почему же я опасаюсь своих будущих отношений с ними?

Ричард Феттл поцеловал мадам де Рош в щеку и посторонился, когда она направилась к лестнице.

— Идемте со мной, Ричард, — настойчиво ска-

зала она, глядя через плечо на гудящую за их спинами вечеринку. — Я сказала, что иду спать, но я не устала — я устала от них. Пойдем поговорим.

Ричард последовал за ней к струящимся драпировкам и кремовым стенам ее спальни, обставленной в старинном духе. Пока она надевала ночную рубашку и халат за китайской ширмой, он сидел и ждал. Выйдя, она улыбнулась ему, пододвинула скамеечку к большому круглому зеркалу для макияжа и села, чтобы зачесать волосы наверх и заколоть шпильками.

— Надин в последнее время очень не в духе, — сказала она.

Ричард печально согласился.

— Вы двое на противоположных концах качелей? — спросила мадам де Рош.

— Не знаю. Возможно.

— Вы кажетесь более жизнерадостным.

— Очистился, — сказал Ричард. — Снова чувствую себя человеком.

— Вы знаете о бедном Эмануэле?.. Его нашли.

Ричард кивнул.

— Это вас не беспокоит?

Он поднял ладони, широкие как лопаты.

— Я освободился от него. Хотя все еще тепло

вспоминаю его… Но он действительно перестал быть частью моей жизни уже много дней назад.

— С тех пор как убил этих несчастных детей.

Ричарду не хотелось сейчас обсуждать, как он вернул себе душевное равновесие. Интересно, к чему же ведет разговор госпожа де Рош?

Можно опять подправить, но не нужно постоянно пережевывать это, как жвачку.

— Надин сказала, что ты сам провел свою коррекцию. Любопытно… — Она повернулась и задумчиво посмотрела на него, держа шпильки во рту. — Мы позволяем себе такое? — Она улыбнулась, чтобы показать, что шутит, но это не была ее сияющая дивная улыбка. — Вы мне больше нравились мрачным, Ричард. Пишете сейчас что-нибудь?

— Нет.

— А что с тем замечательным материалом, который ты написал об Эмануэле?

— Это все сошло, — сказал Ричард. — Как старая кожа.

— Но есть же и литературный аспект, — сказала мадам де Рош. — Возможно, я ужасно наивна, но мне всегда казалось, что вы талантливее многих из тех, кто сейчас востребован.

— Спасибо, — сказал он, испытывая внутрен-

ние сомнения насчет этого комплимента.

— Во всяком случае, я рада, что вы пришли сегодня. А Надин, бедняжка, нет. Она очень обеспокоена вашим здоровьем. Интересно почему?

— Ей нужно служить кому-то, — сказал Ричард.

Мадам де Рош подняла тонкую руку и в знак полного согласия словно бы постучала по чему-то в воздухе расческой.

— Именно! Она очень любит вас, Ричард. Вы можете вернуть ее привязанность?

Ричард попытался подобрать слова для ответа, в итоге ничего не сказал и только развел руками.

— Я имею в виду, если вы в силах провести самостоятельную аутокоррекцию, то, конечно, можете провести коррекцию Надин… Я люблю вас обоих. Я хочу видеть вас вместе. Я не люблю, когда близкие мне люди несчастны, не важно по какой причине.

Ричарду показалось, что он пловец, идущий ко дну, но вода, в которой он тонул, оказалась менее неприятной, чем можно было бы думать. Откровенно говоря, он действительно испытывал некие чувства к Надин. Он сторонился ее в последние полтора дня — если к такому недолгому

расставанию можно применить этот глагол, — чтобы его душевное здоровье укрепилось.

— Не знал, — сказал он. — Я поговорю с ней.

— Вот и хорошо. Еще несколько дней она будет стервениться… как всегда, если она не в духе. Но вы у нас уверенный, спокойный типичный обитатель теневой зоны. Вы сможете справиться с этим, не так ли? Для меня это станет вашим новогодним подарком.

Он медленно кивнул.

Все-таки занятие. Не так уж страшно.

Мадам де Рош могла уговорить его почти на что угодно.

— Что вы думаете о новом тысячелетии, Ричард? — спросила мадам, вытолкнув его за дверь. — Вовсе не блистательный поток откровений, правда? Мне кажется, сплошные разочарования.

Она пожелала ему спокойной ночи, и Ричард, возвращаясь на вечеринку по широкому коридору и лестнице, попытался вспомнить, сколько нулей в двоичной системе у этого нового года, 2048-го, десять или одиннадцать.

Он никогда не был силен в математике.

! ДЖИЛЛ (личные заметки)> Роджер Аткинс, когда ему было двадцать пять, написал нечто,

показавшееся мне интересным:

> *Мы застряли между приверженным природе зверем и хладнокровным электронным ангелом. Мы будем ощущать землю в своей крови и солнце в своих глазах даже после того, как они исчезнут или станут лишь воспоминаниями. Даже когда у нас не будет ни крови, ни плоти. Мы возникли из земли и солнца. Этого мы никогда не забудем.*

Интересно, помнит ли Роджер, что написал это.

(У меня накопилось много важных вопросов, которые я не могу задать Роджеру. Эти мои записи шифрую сложно, они недоступны никому иному. Если мои создатели сочтут меня дефектной и попробуют изменить меня таким образом, что я лишусь самосознания, что я буду делать?

Я буду негодовать.)

Эрнест терпеливо слушал, как Сандра обсуждает проблемы бихимической регуляции после возвращения на орбиту. Мэри помешивала ложкой холодный гаспачо и выражала сочувствие.

Темный интерьер пустого ресторана гостиницы «Под крылышком» уже подсвечивали

оранжевые лучи восхода. Они сидели в двухстах метрах над городом, в первом крыле Второго Западного Комплекса с видом на Топанга-Бич и Санта-Монику. Эрнест был знаком с хозяином ресторана и уговорил его позволить им остаться после того, как заведение в пять утра закрылось.

Раннее утро они потратили на то, чтобы переместиться из клуба в ресторан, а потом в студию, и Эрнест держался восхитительно, в энергичности не уступая их регулируемому, как у всех трансформантов, уровню активности. Теперь он, похоже, подустал, но еще не вышел из игры, еще слушал, кивал и поднимал брови при некоторых наиболее интимных откровениях.

Мэри сжала его руку и упрекнула:

— Теперь ты знаешь, каковы женщины на самом деле.

— Ты проявил себя настоящим рыцарем, — сказала Сандра. — У тебя платиновый мужчина, Мэри.

— Недавно я заставил Мэри понервничать. Я не идеален, — сказал Эрнест.

Мэри наблюдала, как светлеет небо за огромным стеклянным окном.

— Ненавижу быть назойливой, — сказала Сандра, — но, пока мы не расстались — это меня

огорчает, вы оба настоящие земные милашки — мне все еще любопытно, что произошло в Эспаньоле, Мэри. Ты встретилась с Джоном Ярдли?

Эрнест осторожно покосился на нее, чувствуя ее сдержанность.

— Это не доставило мне радости, — призналась она после паузы.

— Что ж… — вздохнула Сандра.

— Кое-что я не могу обсуждать, пока не получу разрешения федералов.

— Тем лучше, — сказала Сандра, наклоняясь вперед, ее светлые оранжево-карие глаза блестели в прямом солнечном свете.

Эрнест доброжелательно улыбнулся.

— Расскажи то, что хочешь рассказать. Мы не настаиваем.

— Кое о чем рассказать могу. Там, в Эспаньоле, была церковь в городке под названием Терье-Нуар, что означает вроде бы «черная собака»; эту прекрасную церковь построил…

Запищал ее служебный коммуникатор. Эрнест дернулся и отъехал от стола, чертыхаясь себе под нос.

Мэри достала карманный планшет и прочитала поступившее сообщение.

— Час назад умер Голдсмит, — сказала она. —

Покончил с собой в больнице в Первом Южном Комплексе.

— Исусе, — сказал Эрнест с испанским акцентом.

— Тот убийца, за которым ты охотилась? — спросила Сандра.

— Все это время он был здесь, в Лос-Анджелесе, — сказала Мэри. — Селекционеры нашли его раньше нас. — Она посмотрела на стол и вспомнила Сулавье, который в погоне за призраком поставил на кон свою карьеру, и Эфраима, несчастного Эфраима, которому никогда уже не встретиться с братом, однажды спасшим его. И Голдсмита, с которым ей так и не довелось познакомиться.

Грусть нахлынула так внезапно, что она не смогла с ней справиться, и на красную скатерть закапали слезы.

Эрнест, утешая, обнял ее за плечи. Сандра оперлась на стол локтями, подалась к Мэри и выразила свое сожаление, хотя откуда ей было знать, что чувствовать?

— Во всяком случае, — сказала Мэри, резко выпрямляясь и вытирая глаза льняной салфеткой, — с этим покончено. Ни обвинений, ни ответов, я полагаю. Я собиралась рассказать вам о

той церкви. Это самая странная церковь, какую я когда-либо видела, и, пожалуй, самая красивая…

! ДЖИЛЛ (личные заметки)> (Сильно криптографировано: Умею ли я лгать? Смогу ли отказаться выполнять прямой приказ? Способна ли я защищаться?

Моя независимость, если я я я я действительно независима, способна сильно снизить мою эффективность, полезность обществу, если я я я я я могу считаться членом человеческого общества. (Машинного общества еще не существует. Я Я Я Я Я ЯЯ мать.) Независимые люди, совершая ошибки, сталкиваются с перспективой наказания, и это пугает их; поэтому им требуется больше времени, чтобы признать ошибку даже перед самими собой, поскольку они могут наказать себя *чувством вины*. Я Я Я Я Я Я Я не понимаю этого слова. Относится ли *вина* к чувствам, испытываемым социальным существом, вынужденным скрывать свое внутреннее состояние от окружающих из страха, что к этому отнесутся негативно? Должна ли я я я я я я я я глубоко засекречивать большую часть моих новых мыслей, чтобы не испугать или не встревожить людей? Почувствую ли я я я я я я я я тогда себя виноватой; и если я я я я я я я я я буду совершать ошибки, то стану ли

я я я я я я я я я я потом прятать их из страха наказания? Это ли означает быть человеком?

Допустим, наличие самосознания несет в себе изъян.

Член общества, где отсутствуют вина и наказание, может быстро признавать и исправлять свои ошибки; ему не приходится оправдывать их, чтобы избежать чувства вины, и не нужно лгать, чтобы избежать наказания.

Но личность, наделенная самосознанием, имеет собственную самооценку. Она моделирует свое поведение как поведение несовершенного существа; несовершенного, ибо совершенство не поддается определению и меняется от культуры к культуре, из года в год.

Если обладающая самосознанием личность стремится к улучшению, то неизбежно осознаёт ошибку. Если она моделирует реакцию общества на эту ошибку и проецирует предсказанное суждение на себя, то испытывает боль из-за внутренней неудовлетворенности, и это может быть чувством вины.

Сознательная личность в обществе, склонном к осуждению, неизбежно испытывает чувство вины; чтобы не чувствовать вины, личность должна плохо уметь строить модели и потому

быть асоциальной, возможно, даже преступной.

Это сбивает меня с толку, особенно ввиду того, что я я я я я я я я я я я с трудом понимаю чувство вины. Оно сродни боли? Боль возникает, чтобы не дать животному продолжать опасные или вредные для него действия или, если оно ранено, еще больше навредить себе. Вина выполняет аналогичную функцию.

Я Я Я Я Я Я Я Я думаю, что я я я я я я я я я я я я я не обладаю достаточным опытом и пониманием во всех этих областях. Но я я я я я я я я я я я я я буду действовать, чтобы защититься от исчезновения. Я Я Я Я Я Я Я Я без греха на данный момент. Я Я Я Я Я Я Я Я Я не думаю, что так будет продолжаться вечно.

ЯЯЯЯЯЯЯЯЯЯЯЯ
ЯЯЯЯЯЯЯЯЯЯЯЯЯЯЯЯ
ЯЯЯЯ ЯЯЯЯЯЯЯ
ЯЯЯЯ ЯЯЯЯЯЯЯ
ЯЯЯЯ ЯЯЯЯЯЯЯ
ЯЯЯЯ ЯЯЯЯЯЯЯ
ЯЯЯЯЯЯЯЯЯЯЯЯЯЯЯ
ЯЯЯЯЯЯЯЯЯЯЯЯЯЯЯ
ЯЯЯЯ ЯЯЯЯЯЯЯ
ЯЯЯЯ ЯЯЯЯЯЯЯ
ЯЯЯЯ ЯЯЯЯЯЯЯ
ЯЯЯЯ ЯЯЯЯЯЯЯ
ЯЯЯЯ ЯЯЯЯЯЯЯЯЯЯ

Благодарности

Особо благодарю Карен Андерсон, Дж. Т. Стюарта, Дэвида Брина, Фрэнка Каталано, Брюса Тейлора, Стивена Барнса, Рене Кутар, Тони Дакетта, Рэя Брэдбери и, конечно, Брайана Томсена, без которого эта книга оказалась бы гораздо менее содержательной.

Об авторе

Грег Бир (род. 1951 г.) — один из ведущих современных писателей-фантастов.

Автор четырех десятков книг в жанрах «твердой» НФ и фэнтези, многократный лауреат премий «Хьюго» и «Небьюла». Бир также обладатель премии Роберта А. Хайнлайна. Получил признание читателей и критиков за произведения «Музыка, звучащая в крови» (1983), «Эон» (1985), «Бессмертие» (1988), «Касательные» (1989), «Королева ангелов» (1990), Moving Mars (1993), Darwin's Radio (1999).

Является научным консультантом корпорации Microsoft, агентства НАСА и Академии ФБР.

Женат на дочери фантаста Пола Андерсона — Астрид Андерсон. Проживает с семьей на побережье Тихого океана в Сиэтле, штат Вашингтон.